USER + INSTALLATION

› Instructions

Thule Omnistor 8000 EM motor 230V

3026xx

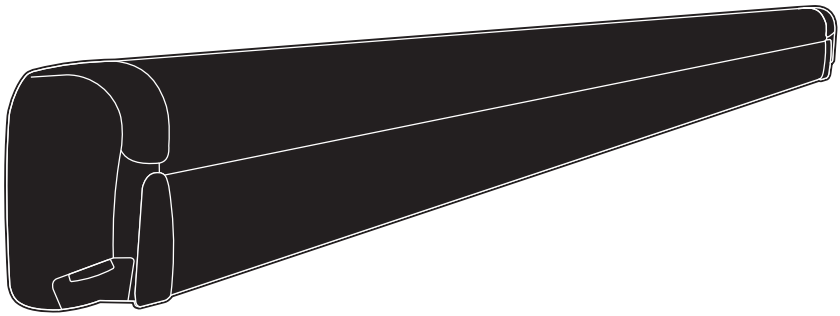

5AP917-05 | 3380064400

2025-05-22

Bring your life

thule.com

EN **AWNING - USER INSTRUCTIONS**

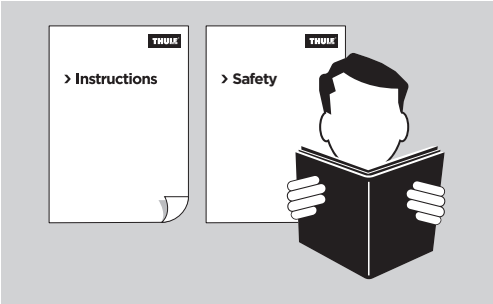

DE Markise - Bedienungsanleitung
NL Luifel - Gebruikershandleiding
FR Store - Instructions d'utilisation
IT Tenda - Istruzioni per l'uso
ES Toldo - Instrucciones de uso
SV Markis - Användarmanual
FI Markiisi - Käyttöohje
DA Markise - Brugervejledning
NO Markise - Brukerinstruksjoner
PL Markiza - Instrukcja dla użytkownika

USER 7

1 WARNINGS & INFO 7

Warnungen & Infos / Waarschuwingen & info / Avertissements & informations / Avvertenze & informazioni / Advertencias & información / Varningar & information / Varoituksia & tietoja / Advarsler & info / Advarsler & information / Ostrzeżenia & informacje / Avisos e informações / Varování a informace / Opozorila in informacije / Uyarılar ve Bilgiler / 警告和信息 / 警告と情報 / 경고 및 정보

2 OPEN 10

Öffnen / Openen / Ouvrir / Apri / Abrir / Öppna / Avaa / Åben / Åpne / Otwórz / Abrir / Otevřít / Odpreti / Açın / 打开（动词） / 開く（動詞） / 열기(동사)

3 CLOSE 15

Schließen / Sluiten / Fermer / Chiudi / Cerrar / Stänga / Sulje / Luk / Lukke / Zamknij / Fechar / Zavřít / Zapreti / Kapatın / 关闭（动词） / 閉じる（動詞） / 닫기(동사)

4 ACCESSORIES 20

Zubehör / Accessoires / Accessoires / Accessori / Accesorios / Tillbehör / Lisävarusteet / Tilbehør / Tilbehør / Akcesoria / Acessórios / Příslušenství / Dodatna oprema / Aksesuarlar / 配件 / アクセサリー / 액세서리

INSTALLATION 22

1 CONTENT 22

Inhalt / Inhoudsopgave / Sommaire / Contenuto / Contenido / Innehåll / Sisällys / Indhold / Innhold / Treść / Índice / Obsah / Kazalo / İçerik / 目录 / 目次 / 목차

2 TOOLS 23

Werkzeuge / Gereedschappen / Outils / Strumenti / Herramientas / Verktyg / Työkalut / Værktøj / Verktøy / Narzędzia / Ferramentas / Nářadí / Orodja / Aletler / 工具 / ツール / 도구

3 AWNING INSTALLATION 24

Installation einer Markise / Luifelinstallatie / Installation de l'auvent / Installazione della tendalino / Instalación del toldo / Markisinstallation / Markiisin asennus / Montering af markiser / Markisemontering / Instalacja markizy / Instalação do toldo / Instalace markýzy / Namestitev ponjave / Güneşlik Montajı / 遮阳篷安装 / オーニングの取り付け / 어닝 설치

4 ELECTRICAL INSTALLATION 25

Elektrische Installation / Elektrische installatie / Installation électrique / Installazione elettrica / Instalación eléctrica / Elinstallation / Sähköasennus / Elektrisk montering / Elektrisk montering / Instalacja elektryczna / Instalação eléctrica / Elektroinstalace / Električna namestitev / Elektrik Montajı / 电气装置 / 電動取り付け / 전기적 설치

5 FOOT SUPPORT INSTALLATION 31

Installation der Fußstütze / Installatie voetsteun / Installation du repose-pieds / Installazione del supporto del piede / Instalación del soporte para pies / Fotstödsinstallation / Jalkatuen asennus / Montering af fodstøtte / Fotstøttemontering / Instalacja wspornika stopy / Instalação do suporte da base / Instalace podpěry nohou / Namestitev podpore za noge / Ayak desteği montajı / 支脚安装 / フットサポートの取り付け / 발 지지대 설치

6 HAND CRANK SUPPORT INSTALLATION 34

Installation der Handkurbelstütze / Installatie handzwengelsteun / Installation du repose-manivelle / Installazione del supporto della manovella manuale / Instalación del soporte de la manivela / Installation av handvevsstöd / Käsikammen tuen asennus / Håndsving hjælper med installation / Håndsveivstøttemontering / Instalacja wsparcia korby ręcznej / Instalação do suporte da manivela manual / Instalace podpěry ruční kliky / Namestitev ročice / Elle çevirme desteği montajı / 手柄支架安装 / 手動操作用クランクのサポートの取り付け / 핸드 크랭크 지지대 설치

7 REMOTE CONTROL SUPPORT INSTALLATION 34

Installation der Fernsteuerung / Installatie afstandsbediening / Installation de la télécommande / Installazione del telecomando / Instalación del control remoto / Installation av fjärrkontroll / Kaukosäätimen asennus / Montering af fjernkontrol / Montering av fjernkontroll / Instalacja pilota / Instalação do suporte do controlo remoto / Instalace podpěry dálkového ovládání / Namestitev nosilca daljinskega upravljalnika / Uzaktan kumanda desteği montajı / 遥控器支架安装 / リモコンのサポートの取り付け / 리모컨 지지대 설치

TROUBLESHOOTING 35

1 CHECK PRODUCT INFO 35

Produktinfo prüfen / Productinfo controleren / Consulter les info sur le produit / Controlla le informazioni sul prodotto / Consultar información del producto / Kontrollera produktinformation / Tarkista tuotetiedot / Tjek produktinfo / Kontroll produktinfo / Sprawdź informacje o produkcie / Verificar informações do produto / Projděte si informace o produktech / Preverjanje informacij o izdelku / Ürün bilgilerini kontrol edin / 查看产品信息 / 製品情報をチェック / 제품 정보 점검

2 WHAT IF THE AWNING DOESN'T WORK ? 36

Was ist, wenn die Markise nicht funktioniert? / Wat als de luifel niet werkt? / Que faire si l'auvent ne marche pas ? / E se la tendalino non funziona? / ¿Qué pasa si el toldo no funciona? / Vad ska jag göra om markisen inte fungerar? / Entä, jos markiisi ei toimi? / Hvad gør jeg, hvis markisen ikke virker? / Hva hvis markisen ikke virker? / Co, jeśli markiza nie działa? / E se o toldo não funcionar? / Co dělat, když markýza nefunguje? / Kaj storiti, če ponjava ne deluje? / Güneşlik çalışmazsa ne olur? / 遮阳篷故障该如何处理? / オーニングが機能しない場合 / 어닝이 작동하지 않는 경우에는 어떻게 합니까?

3 WHICH MOTOR 230V IS USED IN THE AWNING ? 37

Welcher Motor 230 V wird in der Markise verwendet? / Welke 230V-motor wordt gebruikt voor de luifel? / Quel est le moteur 230 V utilisé dans l'auvent ? / Quale motore da 230 V viene utilizzato nella tendalino? / ¿Qué motor de 230 V se usa en el toldo? / Vilken 230-voltsmotor används för markisen? / Mitä 230V moottoria käytetään markiisissa? / Hvilken 230V motor bruger markisen? / Hvilken 230 V-motor brukes i markisen? / Który silnik 230 V jest używany w markizie? / Que motor de 230 V é utilizado no toldo? / Jaký elektromotor na 230 V je použitý k ovládání markýzy? / Kateri motor z 230 V se uporablja pri ponjavi? / Güneşlikte hangi 230 V motor kullanılır? / 遮阳篷使用哪种 230V 电机? / どの230Vモーターがオーニングで使用されているか / 어떤 모터 230V이 디어닝에 사용됩니까?

4 MANUAL OVERRIDE 38

Handnotbetätigung / Handmatige overbrugging / Remplacement manuel / Dispositivo di soccorso manuale / Anulación manual / Manuell åsidosättning / Manuaalinen ohitus / Manuel tilsidesætning / Manuell overstyring / Przejście na sterowanie ręczne / Desactivação manual / Ruční ovládání / Ročna zaustavitev / El ile devre dışı bırakma / 手动顶升 / 手動オーバーライド / 수동 재정의

5 POWER SUPPLY TOO LOW (U < 200V) 39

Spannungsversorgung zu niedrig (U < 200 V) / Voedingsspanning te laag (U < 200 V) / Alimentation électrique trop faible (U <200 V) / Alimentazione troppo bassa (U < 200 V) / Voltaje demasiado bajo (U < 200 V) / Strömtillförsel för låg (U < 200 V) / Virtalähde liian alhainen (U < 200V) / Strømforsyningen er for lav (U < 200V) / Strømforsyning for lav (U < 200 V) / Zasilanie za niskie (U < 200 V) / Fonte de alimentação demasiado baixa (U < 200 V) / Podpětí zdroje napájení (U < 200 V) / Napajanje prenizko (U < 200 V) / Güç kaynağı çok düşük (U < 200 V) / 供电太低（电压 < 200V） / 電力供給が低すぎます（200V未満） / 전력 공급이 너무 낮음(U < 200V)

6 POWER SUPPLY TOO HIGH (U > 250V) 40

Spannungsversorgung zu hoch (U > 250 V) / Voedingsspanning te hoog (U > 250 V) / Alimentation électrique trop élevée (U >250 V) / Alimentazione troppo alta (U > 250 V) / Voltaje demasiado alto (U > 250 V) / Strömtillförsel för hög (U > 250 V) / Virtalähde liian korkea (U > 250V) / Strømforsyningen er for høj (U > 250V) / Strømforsyning for høy (U < 250 V) / Zasilanie za wysokie (U < 250 V) / Fonte de alimentação demasiado elevada (U > 250 V) / Přepětí zdroje napájení (U > 250 V) / Napajanje previsoko (U > 250 V) / Güç kaynağı çok yüksek (U > 250 V) / 供电太高（电压 > 250V） / 電力供給が高すぎます（250V超） / 전력 공급이 너무 높음(U > 250V)

7 IGNITION KEY (D+) IS ACTIVE 41

Zündung (D+) ist aktiv / Ontstekingssleutel (D+) is actief / La clé de démarrage (D+) est active / La chiave di accensione (D+) è attiva / La llave de encendido (D+) está activa / Tändningsnyckel (D+) är aktiv / Virta-avain (D+) on aktiivinen / Startnøgle (D+) er aktiv / Tenningsnøkkel (D+) er aktiv / Kluczyk zapłonu (D+) jest aktywny / A chave de ignição (D+) está activa / Klíč zapalování (D+) je aktivní / Ključ za vžig (D+) je aktiven / Kontak anahtarı (D+) etkin / 点火钥匙 (D+) 已激活 / イグニッションキー (D+) が有効 / 점화 키(D+)가 켜져 있습니다

8 THERMAL PROTECTION OF THE MOTOR 41

Thermischer Schutz des Motors / Thermische beveiliging van de motor / Protection thermique du moteur / Protezione termica del motore / Protección térmica del motor / Värmeskydd för motorn / Moottorin lämpösuoja / Varmebeskyttelse af motoren / Varmebeskyttelsen til motoren / Ochrona termiczna silnika / Protecção térmica do motor / Tepelná ochrana elektromotoru / Toplotna zaščita motorja / Motor termal koruması / 电机过热保护 / モーターの熱保護 / 모터의 열 보호

9 REMOTE CONTROL IS BROKEN OR LOST 42

Die Fernbedienung ist kaputt oder verloren gegangen / Afstandsbediening is defect of kwijt / La télécommande est cassée ou perdue / Il telecomando è rotto o smarrito / El control remoto se ha roto o perdido / Fjärrkontroll saknas eller är trasig / Kaukosäädin on rikki tai kadonnut / Mistet eller tabt fjernkontrol / Fjernkontroll er mistet eller ødelagt / Pilot jest uszkodzony lub zginął / O controlo remoto está partido ou perdeu-se / Dálkové ovládání je rozbité nebo ztracené / Daljinski upravljalnik je poškodovan ali izgubljen / Uzaktan kumanda kırık veya kayıp / 遥控器破损或丢失 / リモコンが破損または紛失した / 리모컨 파손 또는 분실

10 LIMIT SETTING (AWNING) 43

Grenzeinstellung der Markise / Limietinstelling van de luifel / Réglage de la limite de l'auvent / Impostazione limite della tendalino / Ajuste del límite del toldo / Begränsningsinställning för markisen / Markiisin rajaussäätö / Afgræns indstilling af markisen / Begrensningsinnstilling av markisen / Ustawienie ogranicznika markizy / Definição do limite do toldo / Nastavení limitů markýzy / Nastavitev omejitve ponjave / Güneşlik sınırlama ayarı / 遮阳篷的限值设置 / オーニングの設定を絞り込む / 어닝 제한 설정

11 CONTACT DEALER 49

Kontakt zu Händler aufnehmen / Neem contact op met de dealer / Contacter le revendeur / Contatta il rivenditore / Ponte en contacto con el distribuidor / Kontakta återförsäljare / Ota yhteyttä jälleenmyyjään / Kontakt forhandler / Kontakt forhandleren / Skontaktuj się z dealerem / Contactar o revendedor / Kontaktovat prodejce / Stik s prodajalcem / Satıcıyla iletişime geçin / 联系经销商 / 販売店に連絡 / 담당 딜러

USER

1 WARNINGS & INFO

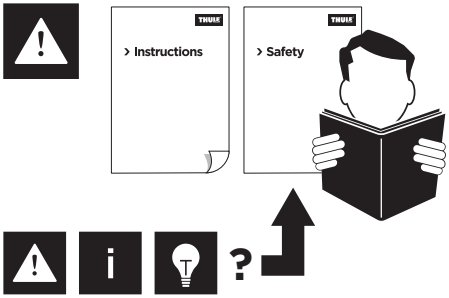

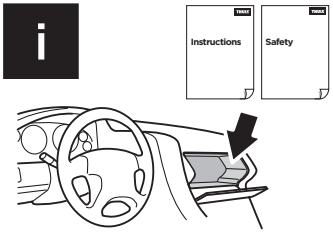

OK

NOT OK

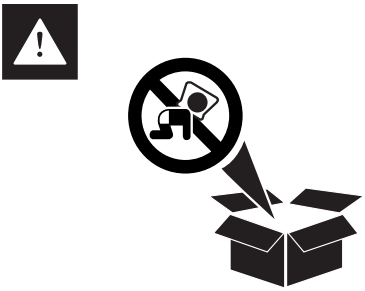

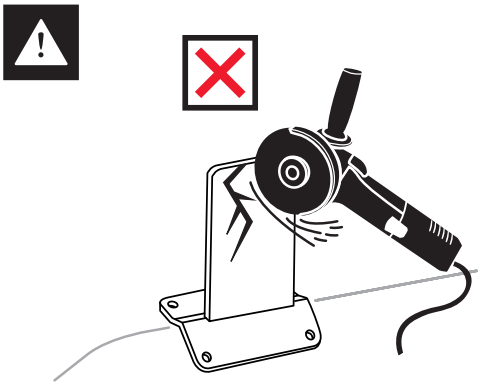

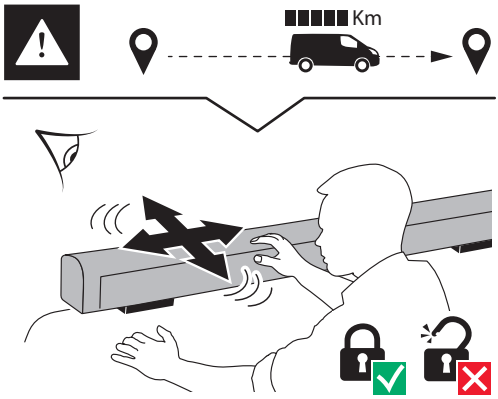

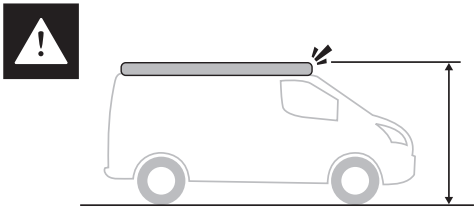

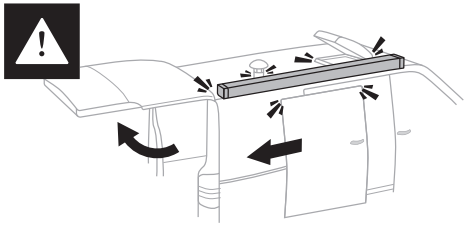

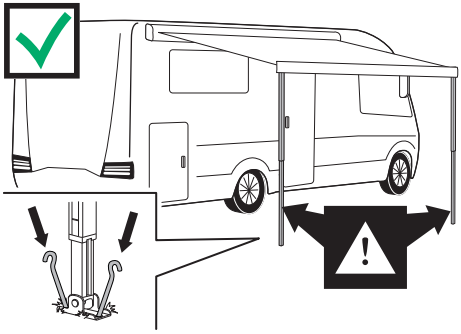

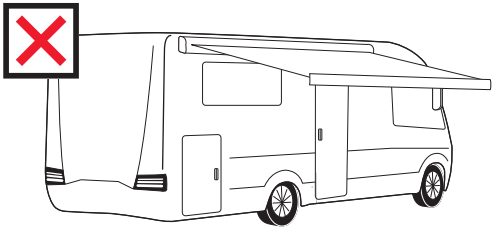

OPTION
307916

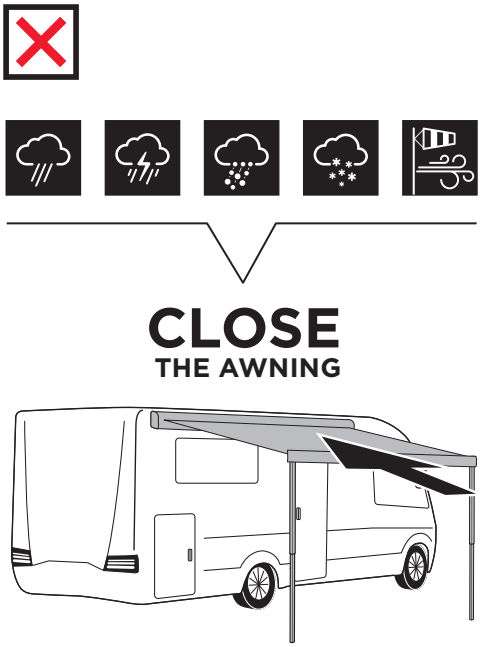
CLOSE
THE AWNING

Remote Control system

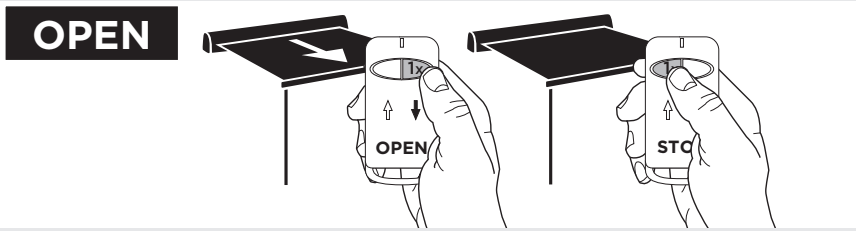

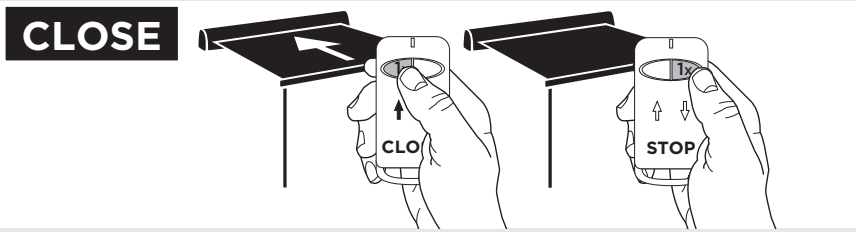

Switch system (optional)

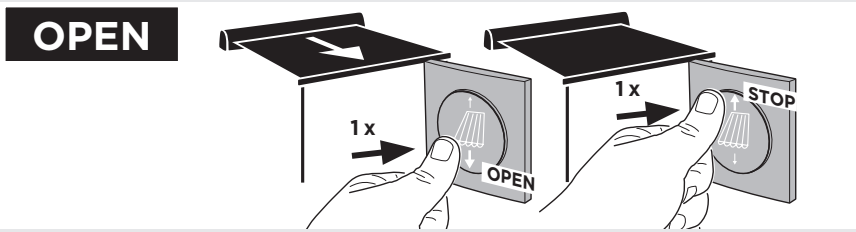

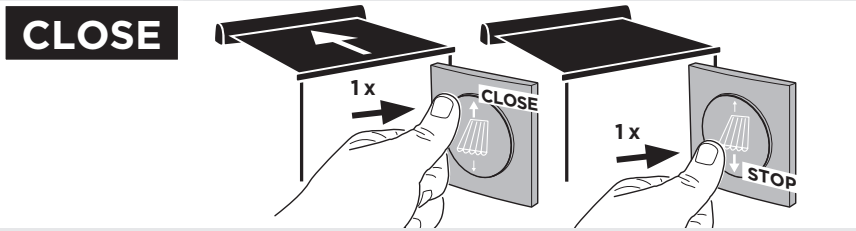

2 OPEN

1

A

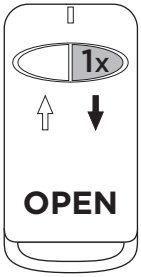

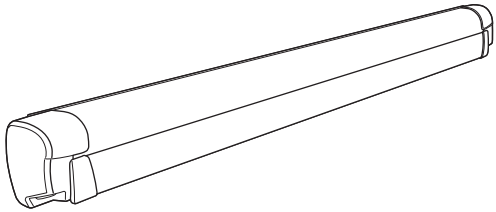

B

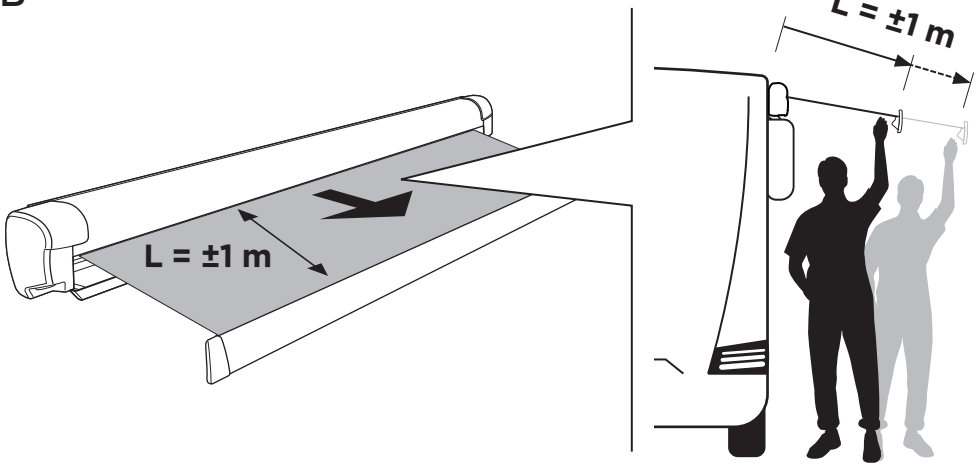

C

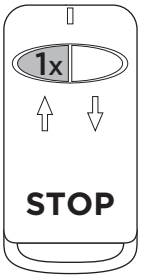

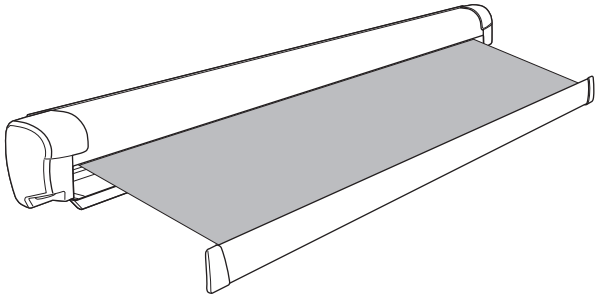

2

A

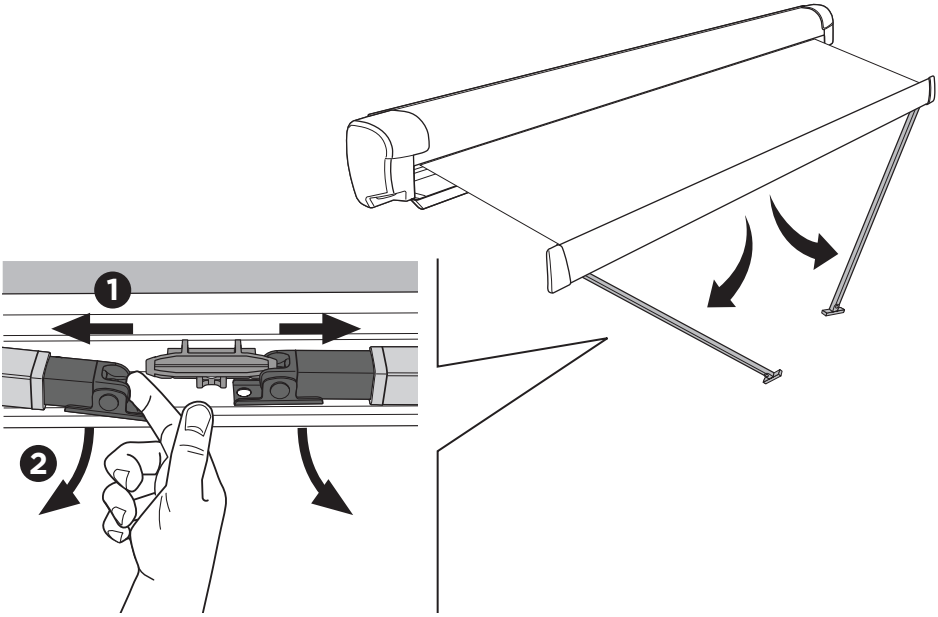

B

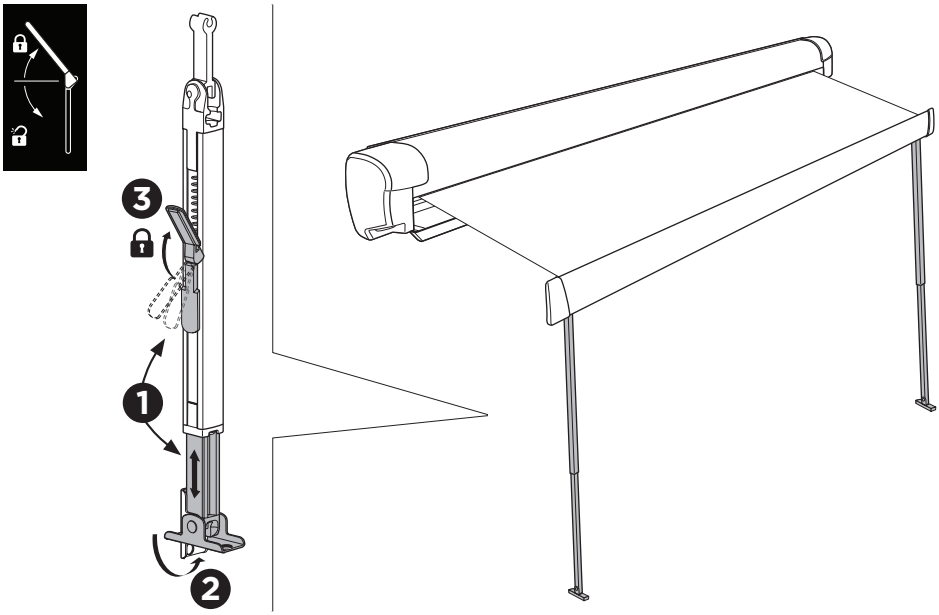

3

A

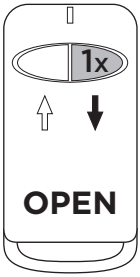

B

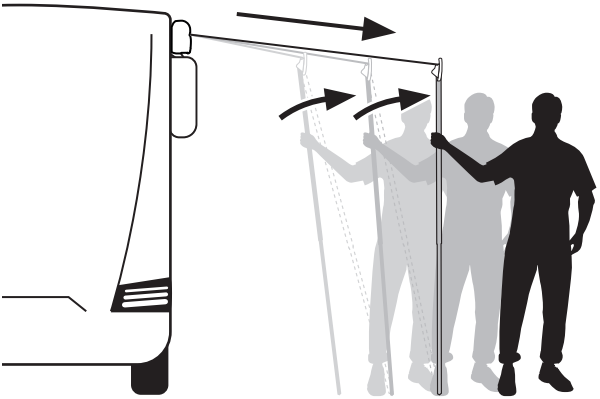

C

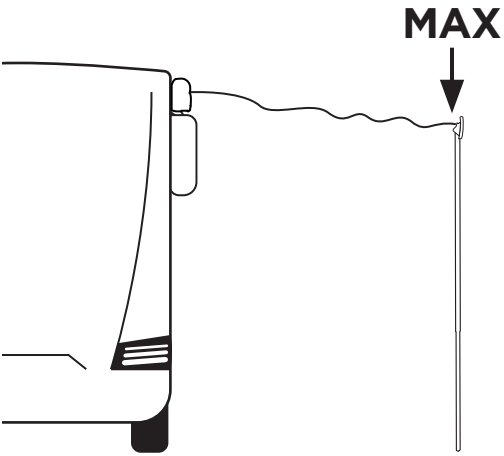

D

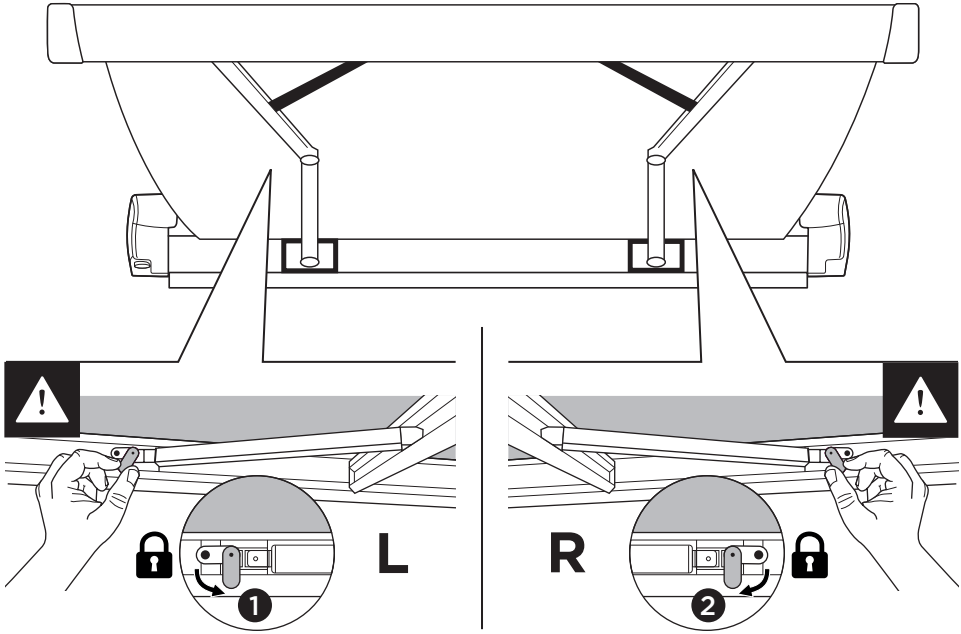

E

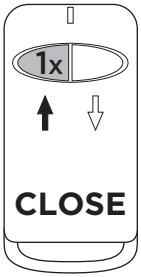

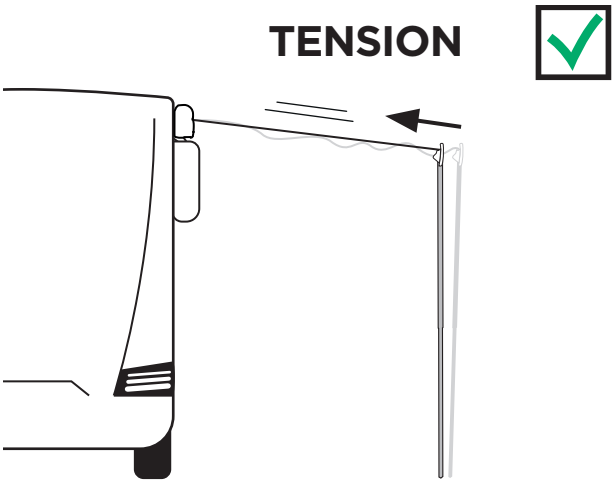

4

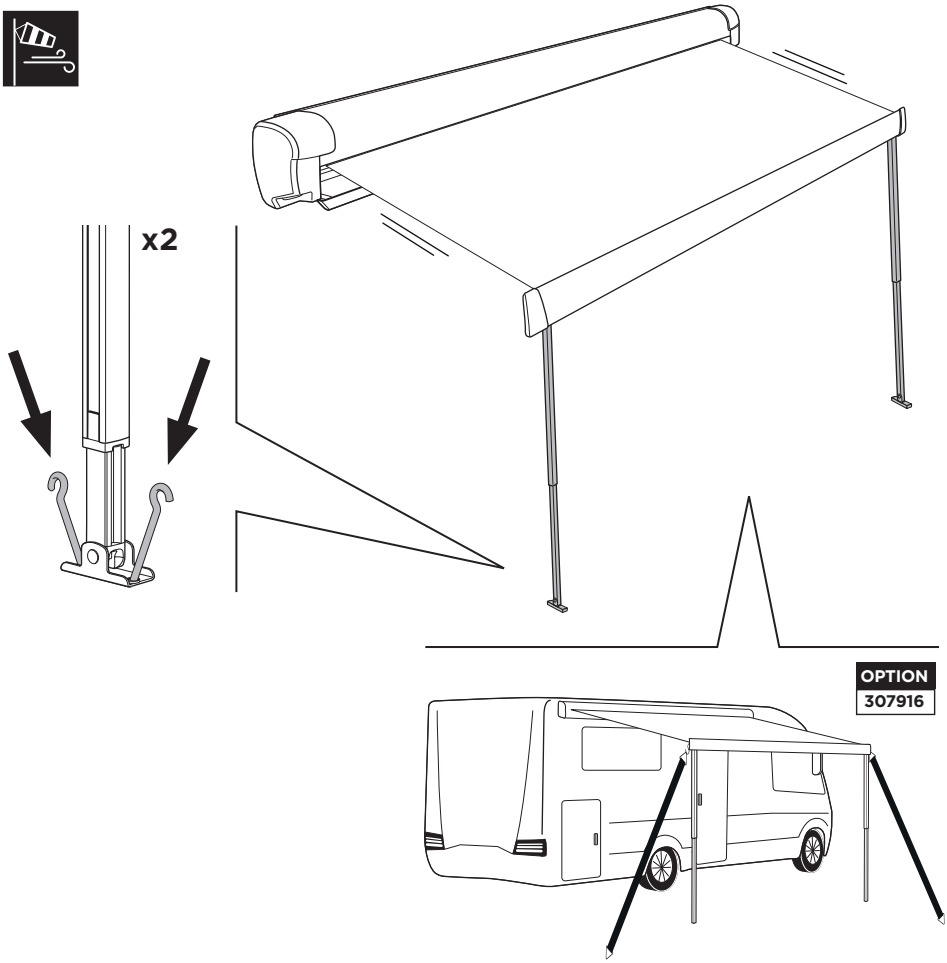

3 CLOSE

1

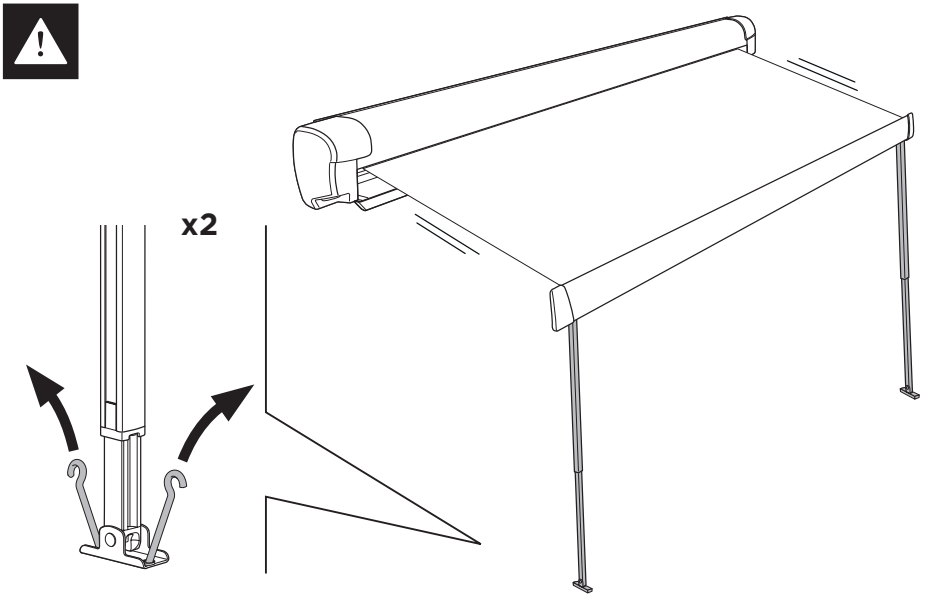

2

A

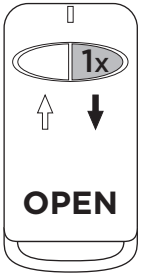

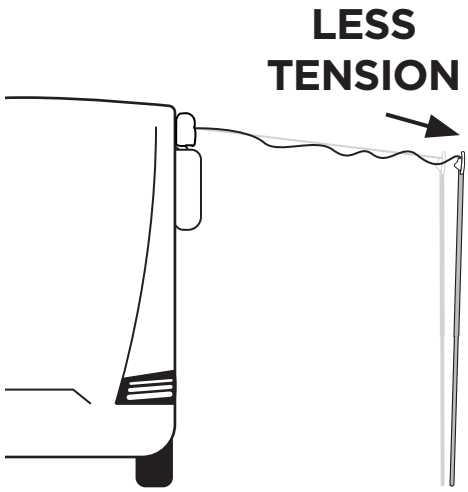

B

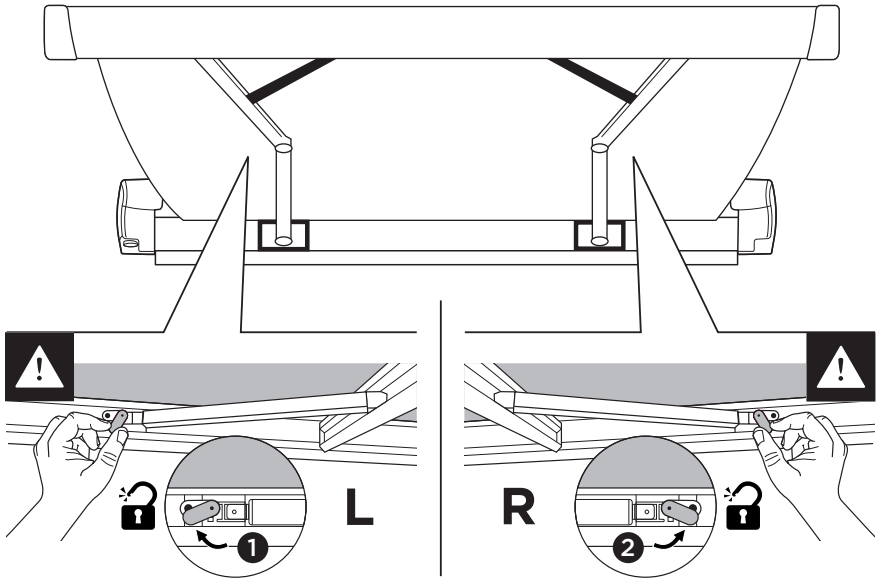

3

A

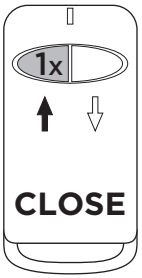

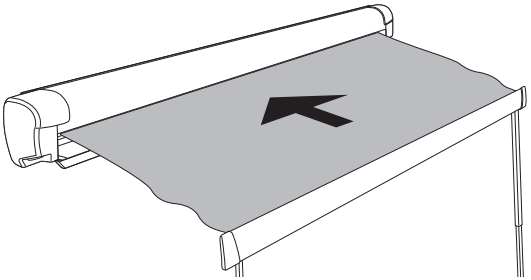

B

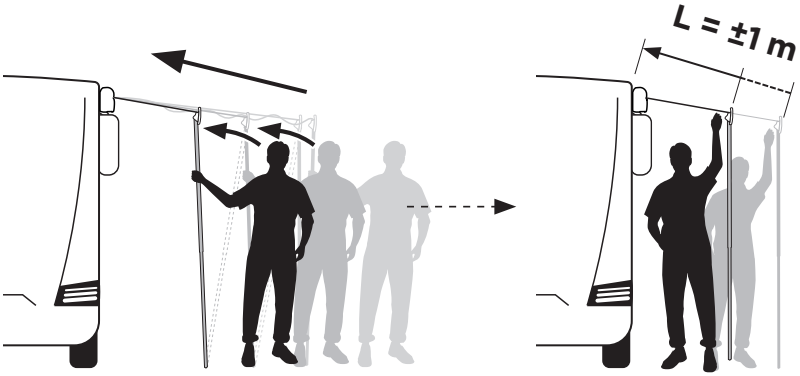

C

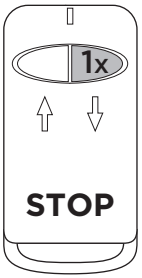

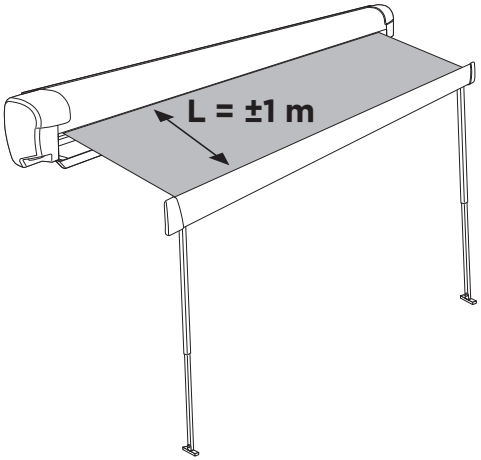

4

A

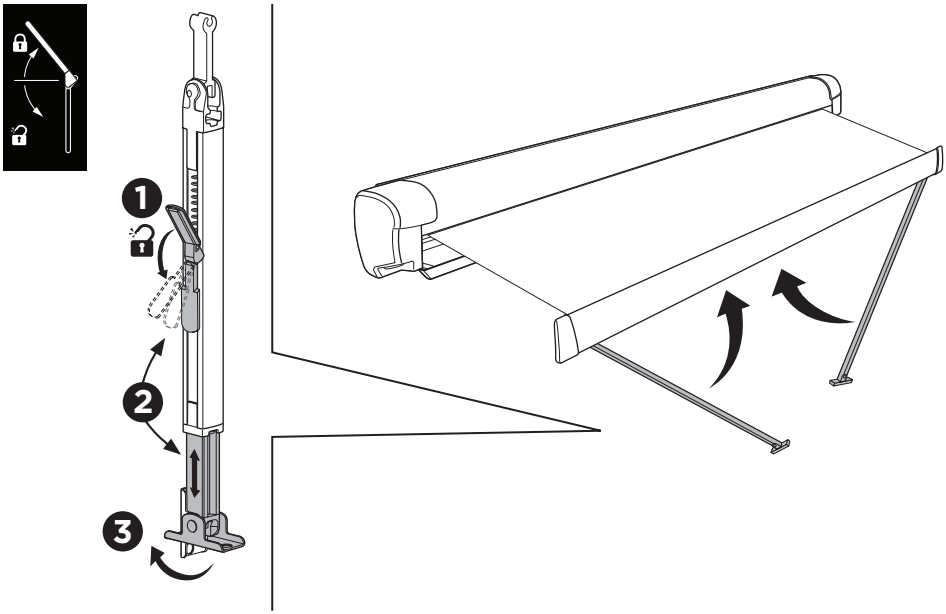

B

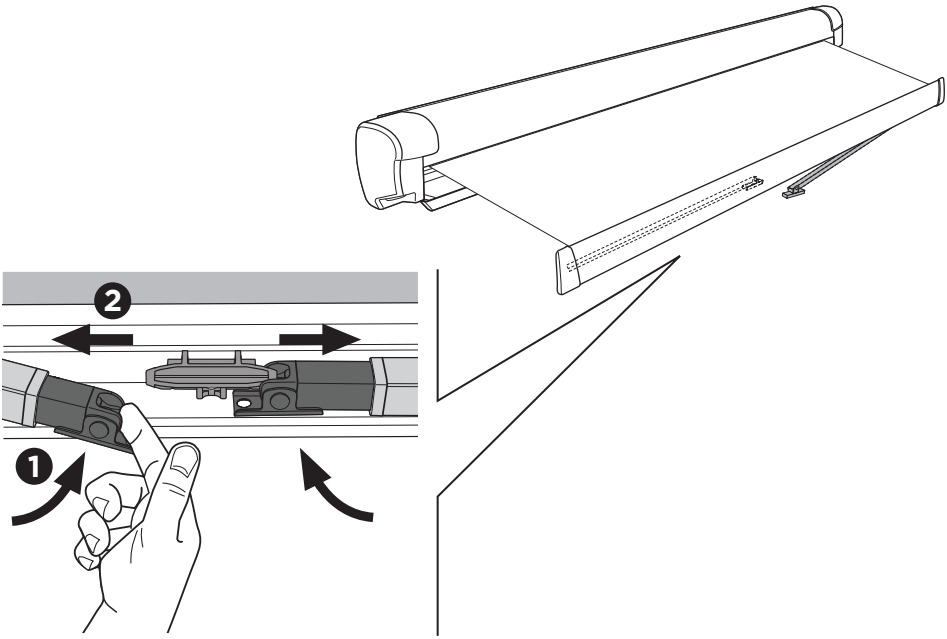

5

A

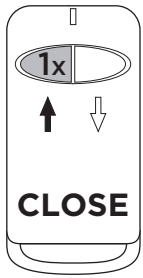

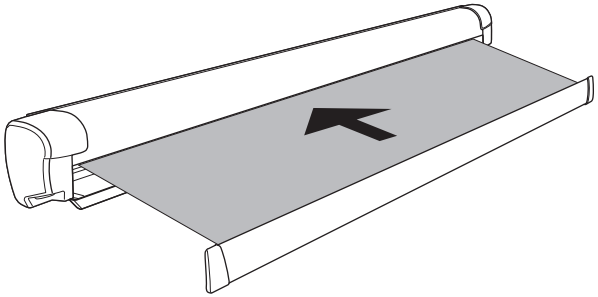

B

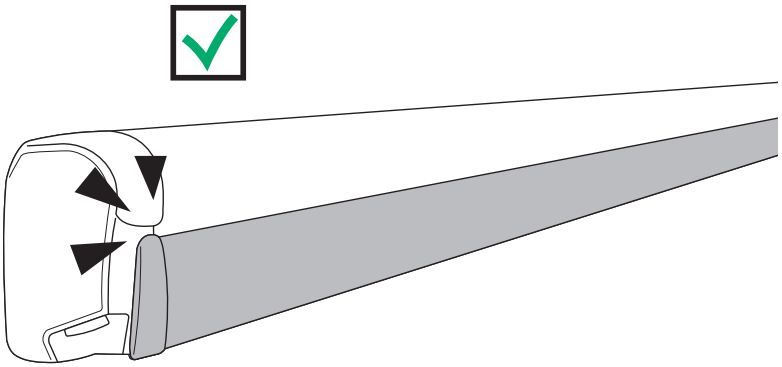

4 ACCESSORIES

Thule Hold Down Side Strap Kit (307916)

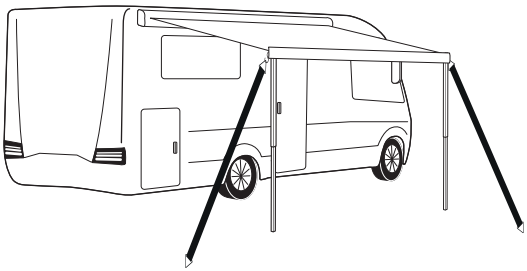

Thule 3rd Support Leg (306778)

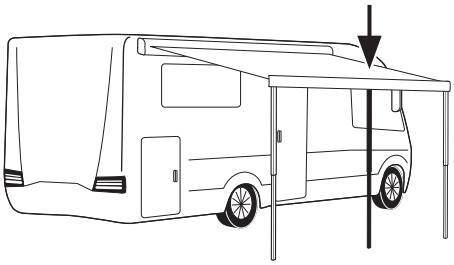

Thule Wall Organizer (306924) / Shoe Organizer (306925)

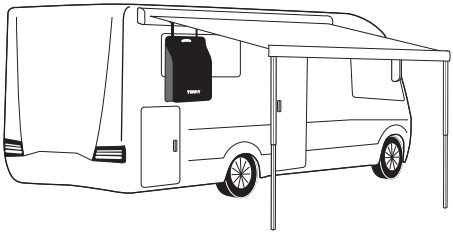

Thule Tension Rafter G2 (307313)

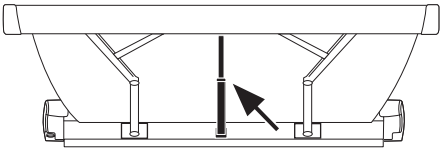

Thule Switch 230V motor (1500603578)

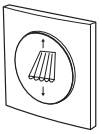

Thule Remote Control 230V motor (1500603579)

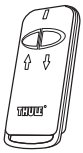

Thule PVC Cleaner (307585)

Thule Fabric Clamps (309698)

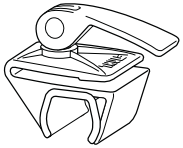

Thule LED Strip (307135-...)

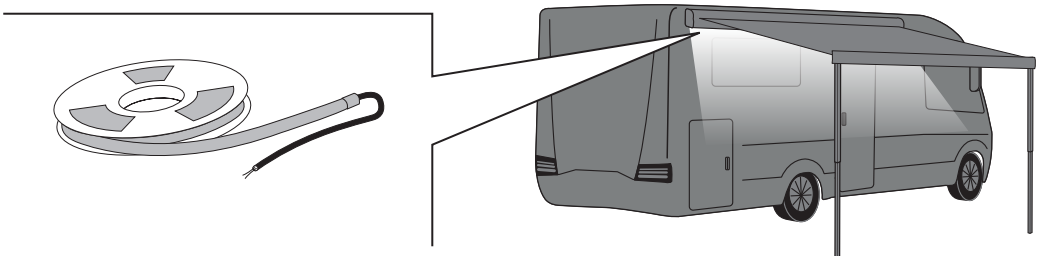

Thule Rain Blocker G2

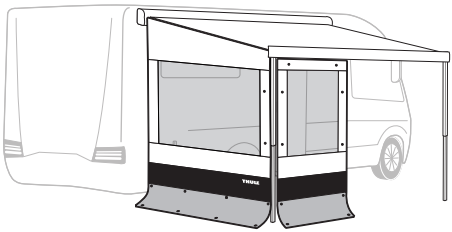

Thule Sun Blocker G2

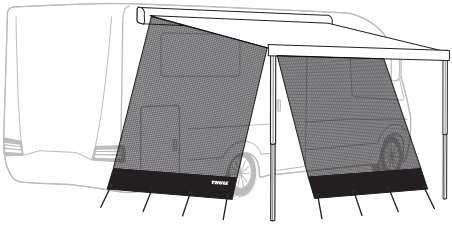

Thule Panorama

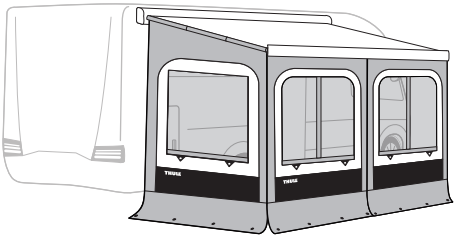

Thule Residence G3

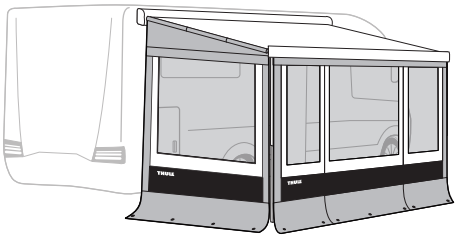

Thule QuickFit

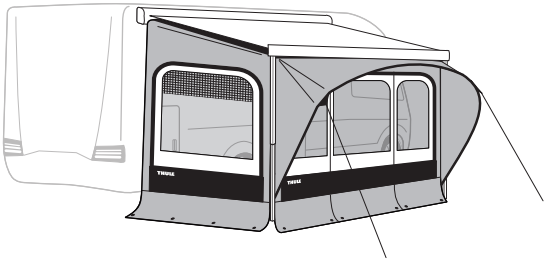

INSTALLATION

1 CONTENT

AWNING

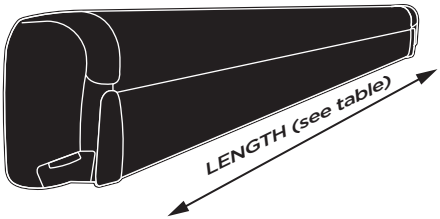

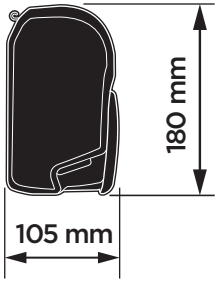

	4.00 m	4.50 m	5.00 m	5.50 m	6.00 m
kg	43.56 kg	46.76 kg	50.36 kg	53.96 kg	57.56 kg

2 TOOLS

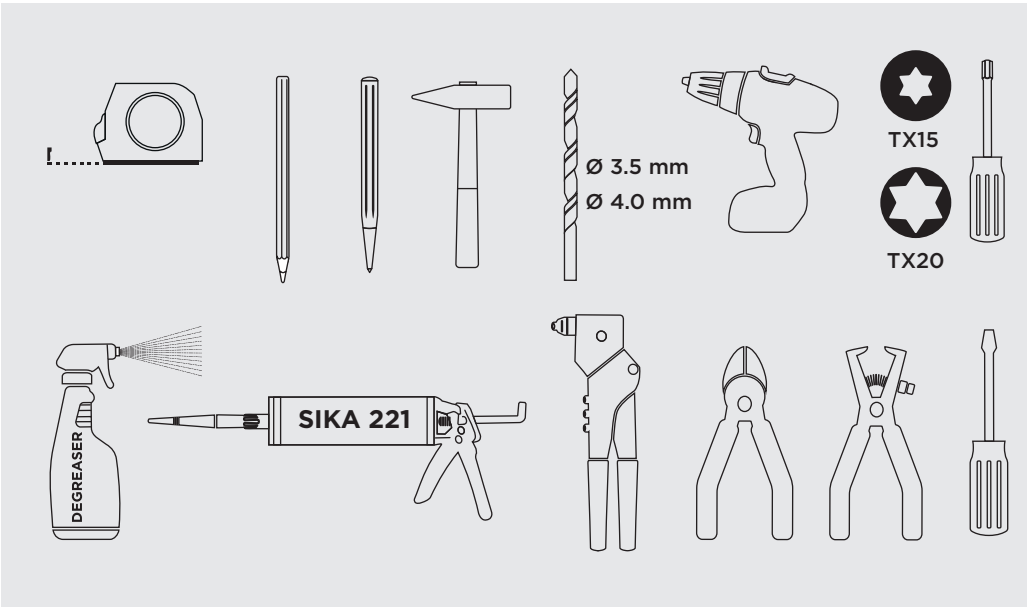

3 AWNING INSTALLATION

1

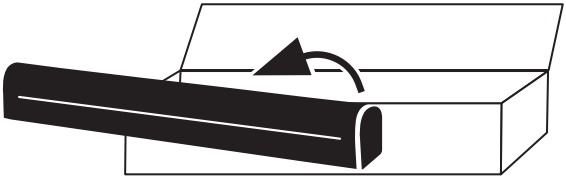

2

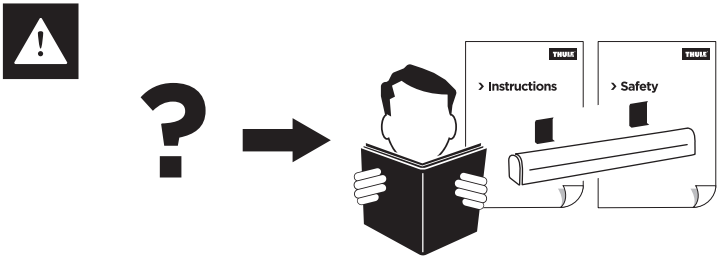

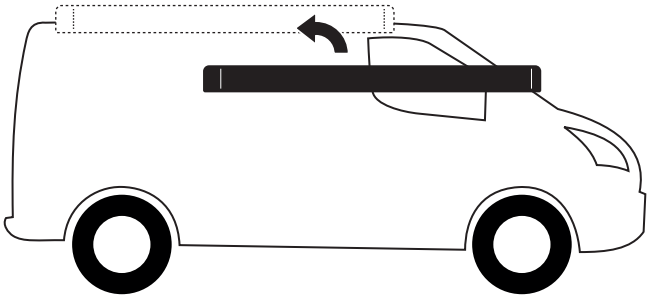

4 ELECTRICAL INSTALLATION

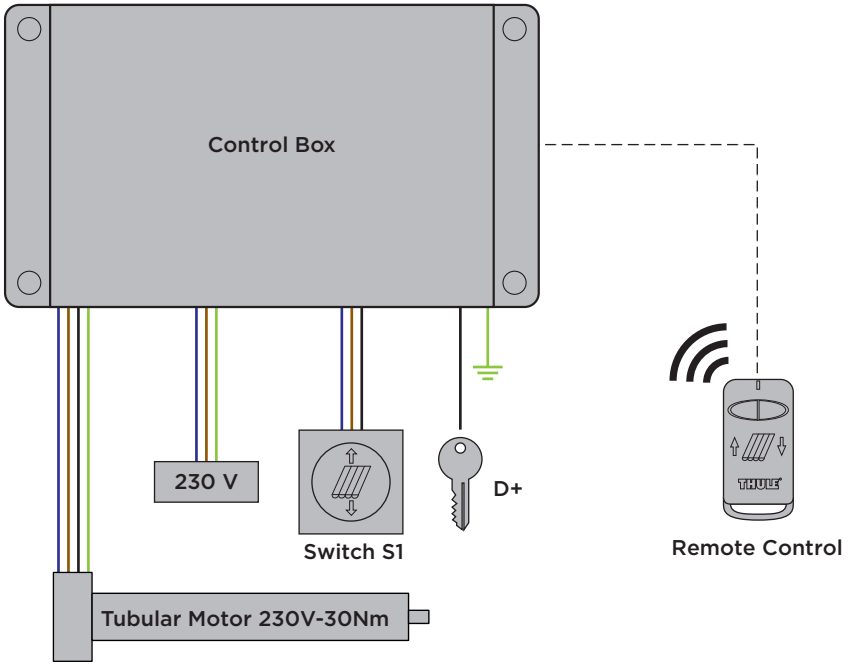

THULE TUBULAR MOTOR EM-230V TECHNICAL SPECIFICATIONS	
Supply	230V AC / 50 Hz
Rated Power	191 W
Maximum Power	400 W
Current	0.83 A
Rated Torque	30 Nm
Rated Speed	15 rpm
Mechanical Limit Setting	✓
Emergency Manual Operation	✓

THULE CONTROL BOX TECHNICAL SPECIFICATIONS	
Supply	230 V AC / 50 Hz
Maximum Voltage	264 V AC
Sleep Consumption	1.05 W
Storage Tempature Range	-40°C to +70°C
Operation Tempature Range	-25°C to +70°C
IP classification	IP 32
Noise	< 70 dB (A)
Fuse	T 3.15 A H 250 V
D+ IN	12 V - 30 V DC

THULE REMOTE CONTROL TECHNICAL SPECIFICATIONS	
Frequency	434 MHz
Range	up to 200 m
Battery	CR 2032

INVERTER - MIN. 300 W TECHNICAL SPECIFICATIONS	
IN	10 V - 15 V DC / 20 V - 30 V DC
OUT	230 V AC / 50 Hz
Wave Shape	Pure Sine Wave
Power	300 W (continuously)
Peak Output Power	600 W
Protection Function	✓

1 Electrical Wiring diagram

THULE AWNING TO 8000 - EM 230V

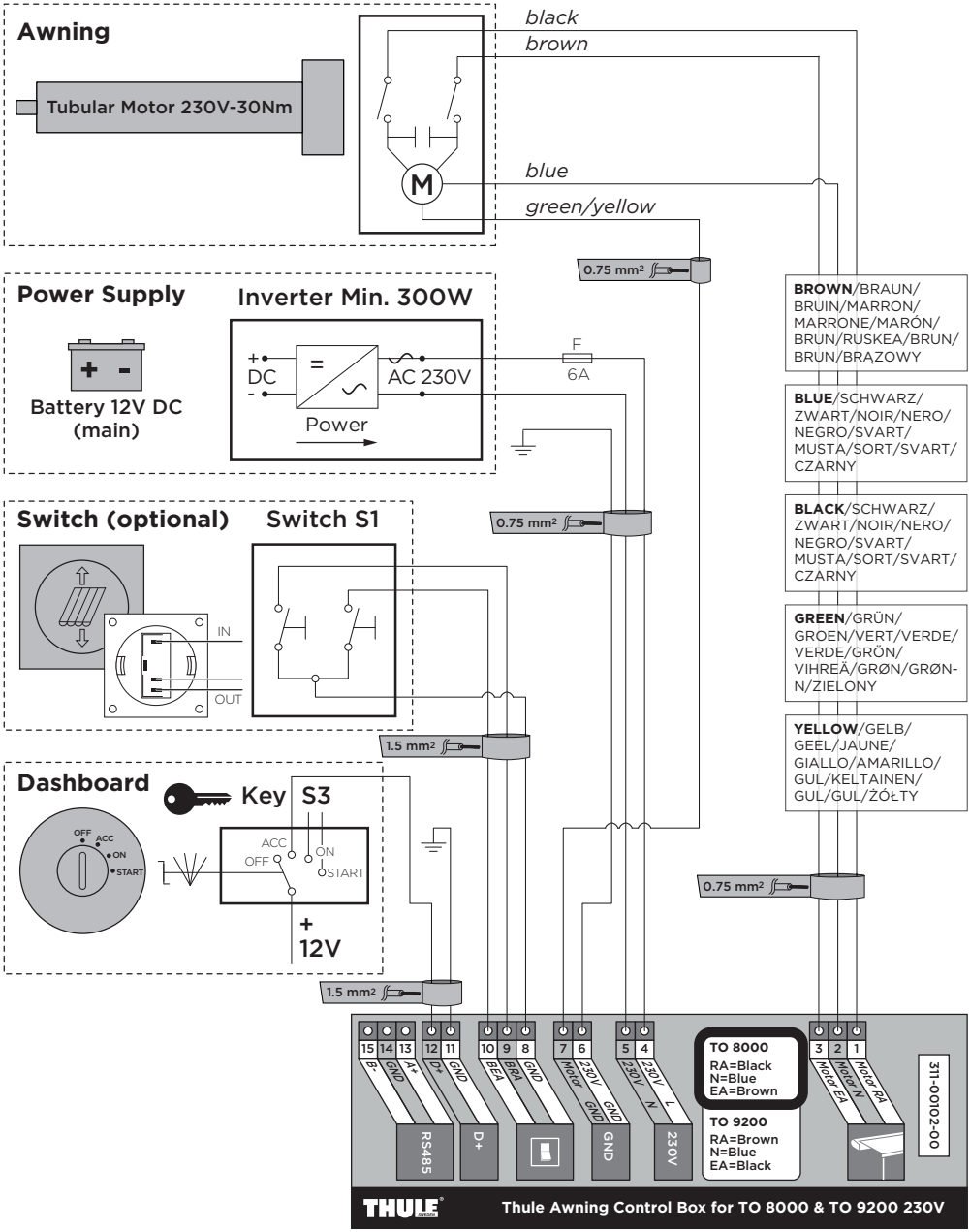

2 Connect to Control Box

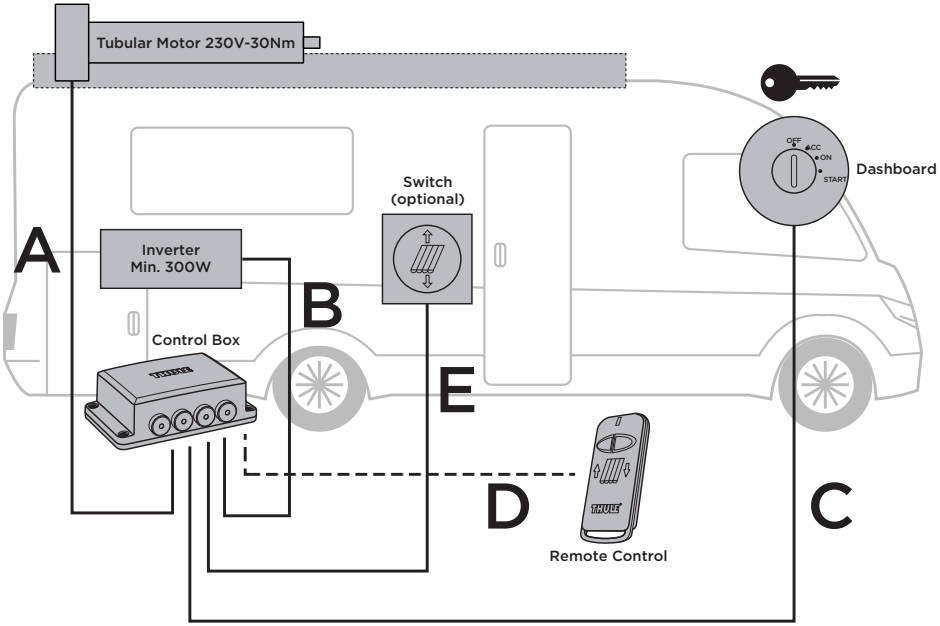

A Motor Awning

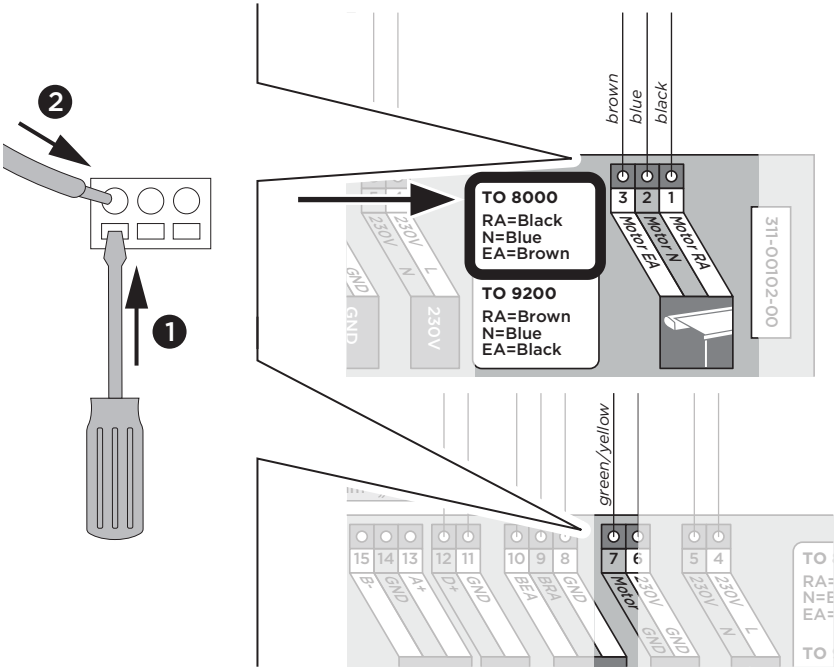

B Inverter

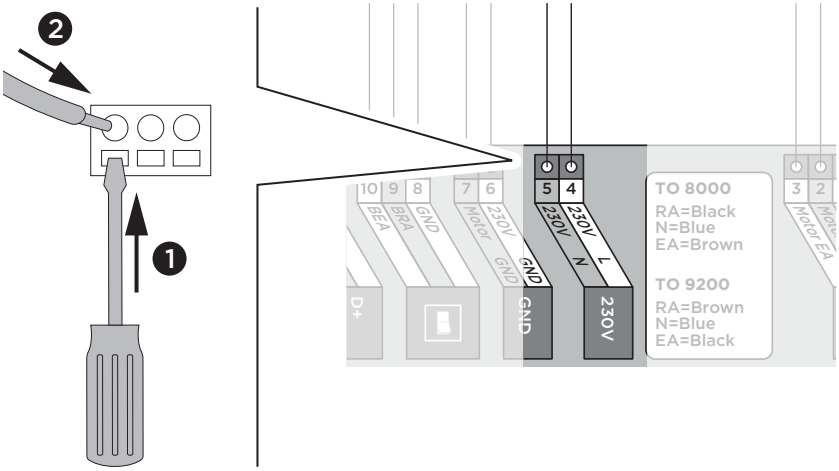

C Dashboard

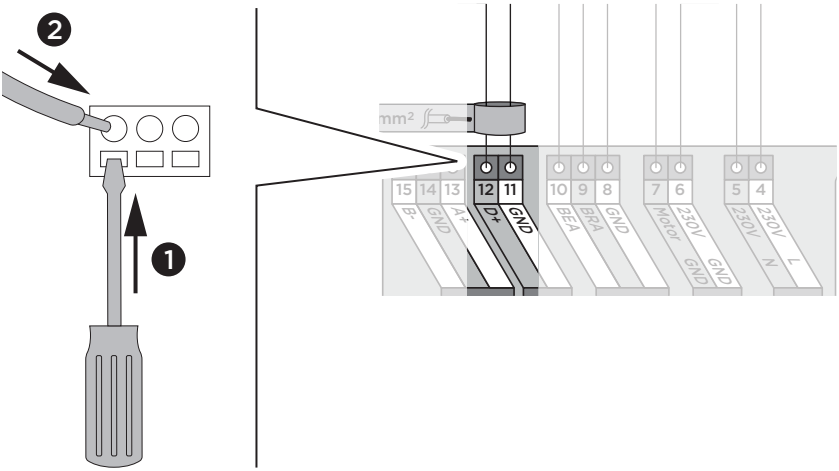

D Remote Control

E Switch (optional)

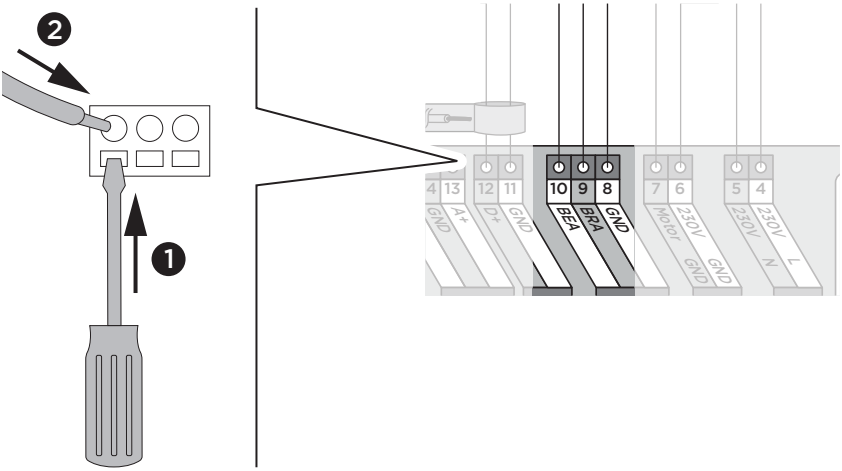

3 Check !

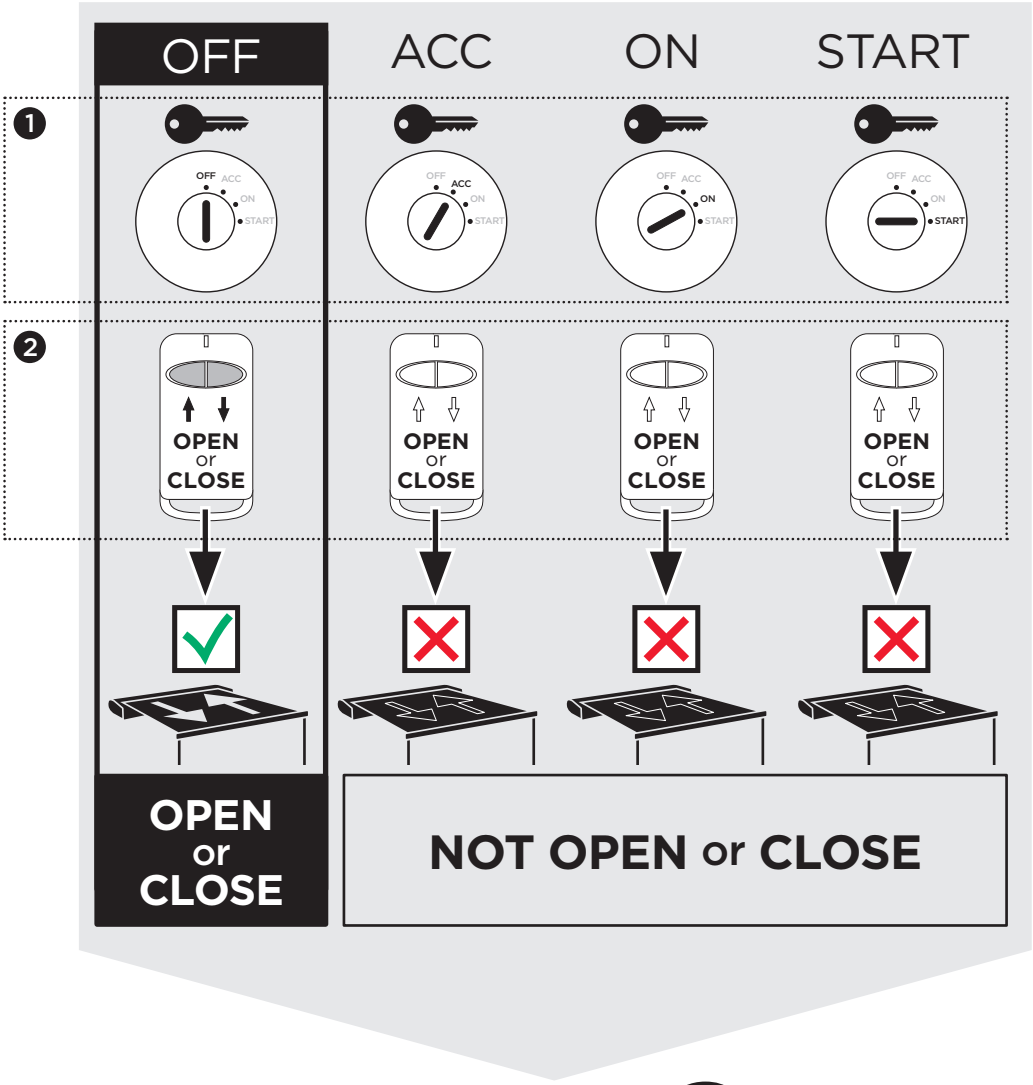

TRUE ?

YES →

5 FOOT SUPPORT INSTALLATION

i

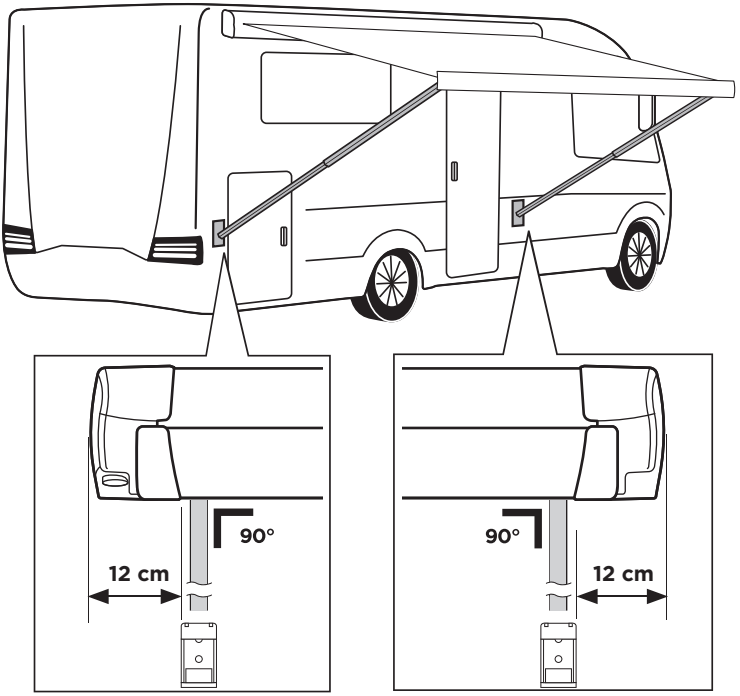

1

A

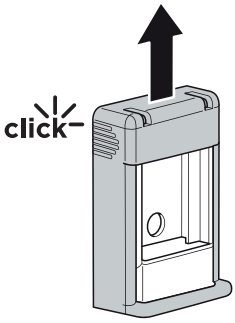

B

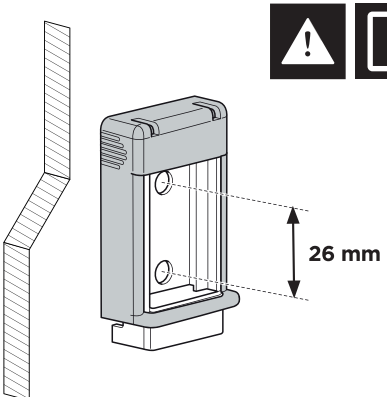

2

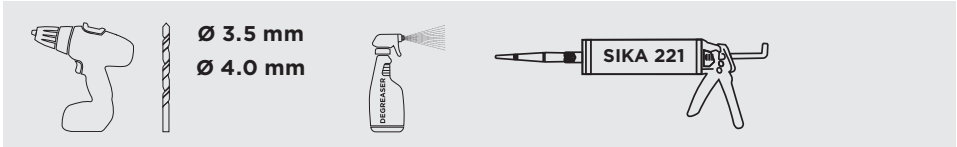
Ø 3.5 mm
Ø 4.0 mm
DEGREASER
SIKA 221

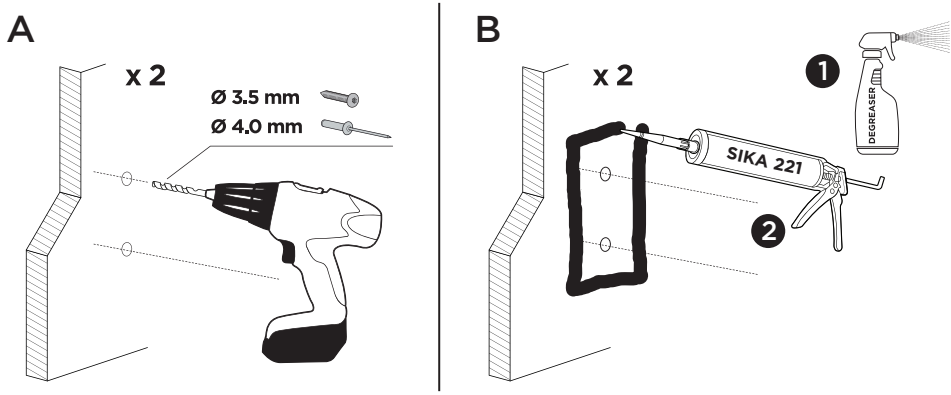
A
x 2
Ø 3.5 mm
Ø 4.0 mm
B
x 2
1
DEGREASER
SIKA 221
2

3

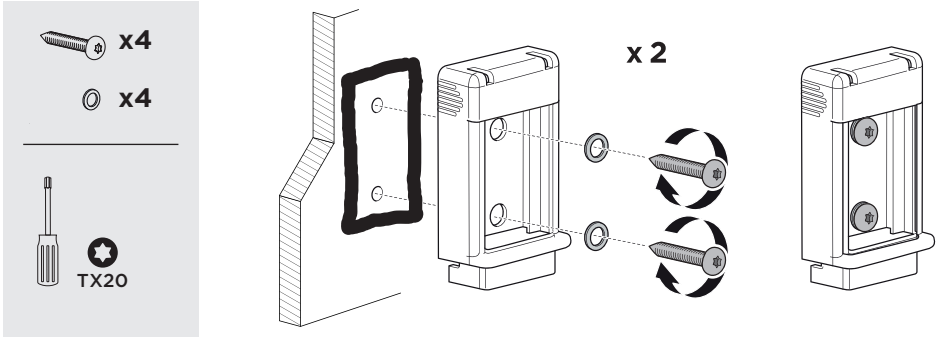
x4
x4
TX20
x 2

OR

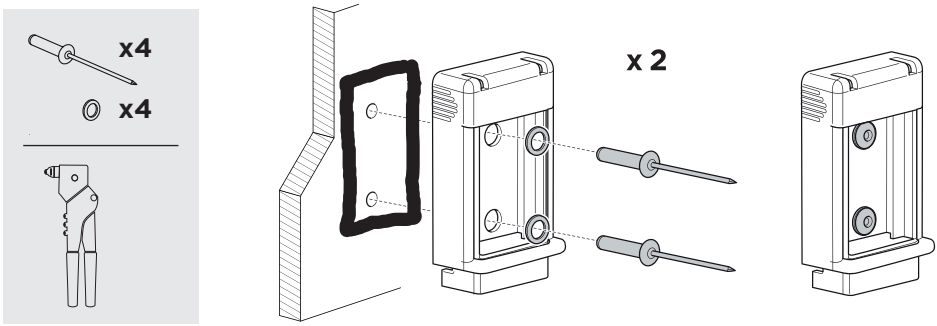
x4
x4
x 2

4

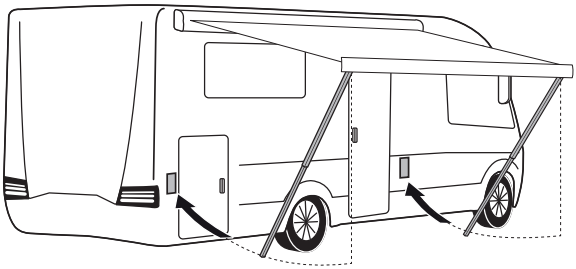

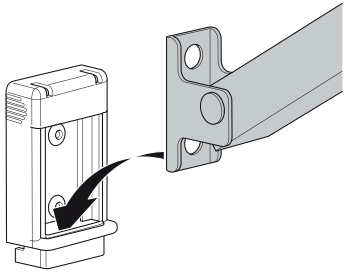

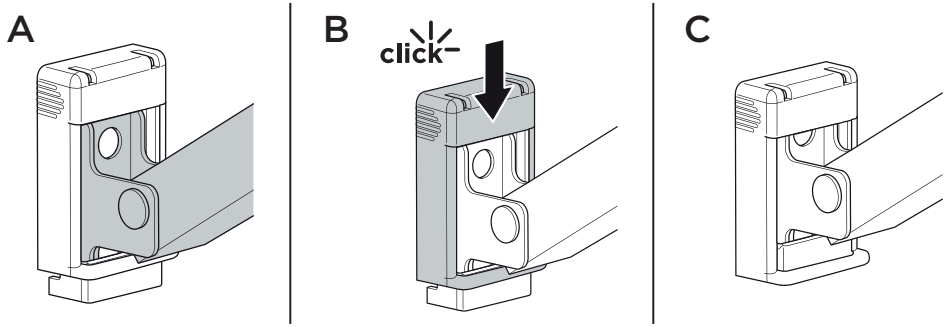

6 HAND CRANK SUPPORT INSTALLATION

1

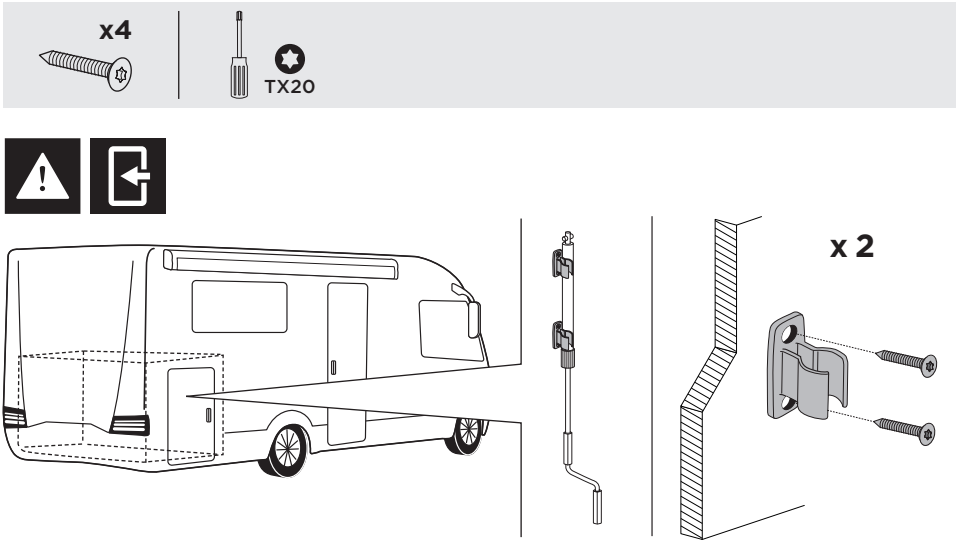

7 REMOTE CONTROL SUPPORT INSTALLATION

1

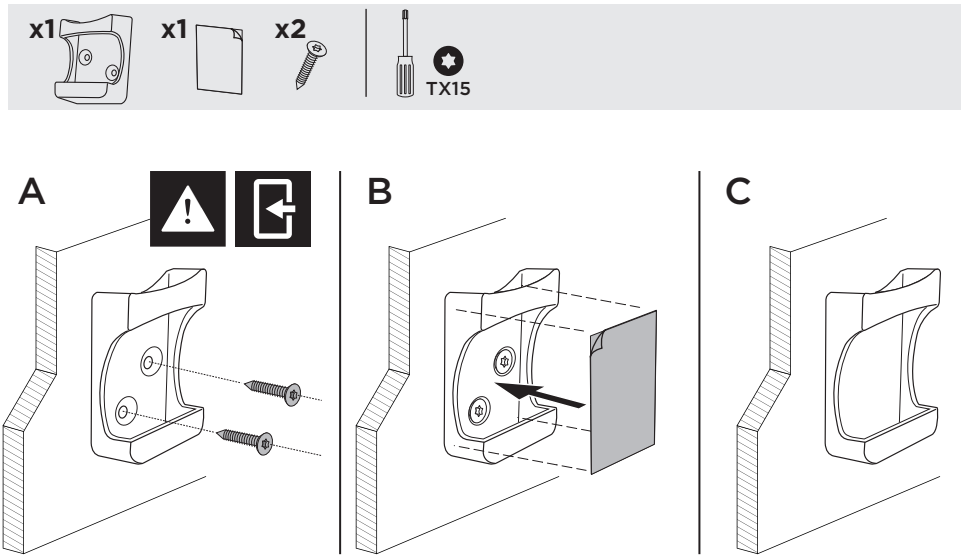

TROUBLESHOOTING

1 CHECK PRODUCT INFO

Thule Omnistor 8000

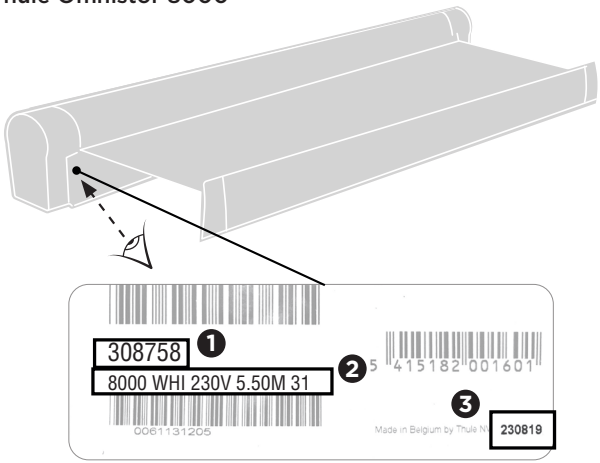

1. Product number: 30xxxx
2. Product description:
3. Date: dd/mm/yy

2 WHAT IF THE AWNING DOESN'T WORK ?

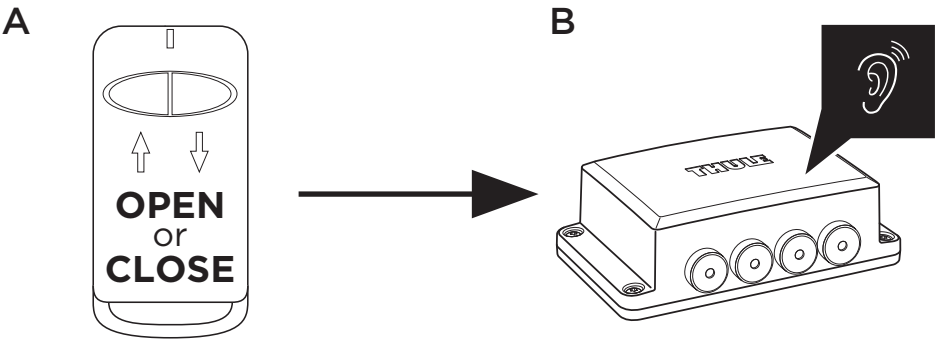

ERROR CODE (beeps)	Cause	Solution	
.... (4)	**Power supply too low (U < 200V)**	Check battery, inverter and electrical wiring.	p 38
..... (5)	**Power supply too high (U > 250V)**	Check battery, inverter and electrical wiring.	p 39
30 sec. ------	**Ignition Key (D+) is active**	Place ignition key OFF.	p 40
..... (9)	**Thermal protection of the motor**	Let the motor cool down!	p 40
	Power supply, battery, inverter and electrical wiring	Check battery, inverter and electrical wiring Emergency Manual Operation	p 38 p 37
	Remote control doesn't work or is lost	See ...	p 41
	'Up' and 'Down' Limit setting are not OK	See ...	p 42
	Other ...	Contact dealer!	p 44

3 WHICH MOTOR 230V IS USED IN THE AWNING ?

WALL
MOUNTING

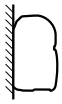

Thule Omnistor **8000**

FABRIC
ROLL UP DIRECTION

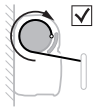

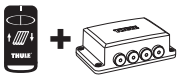

1 Check **electrical power** connection to the motor:

With the main power 230V **OR**
With inverter (300W) to make 230V

2 POWER **OFF** / **WAIT 5 sec.** / POWER **ON**

NO MOVES
NO BEEPS

Model name:
DIAM 45 M

MOVES

Manufacturer: **NICE**
Model name:
ERA FIT MHT

BEEPS

Manufacturer: **NICE**
Model name:
NEO MAT MHT

4 MANUAL OVERRIDE

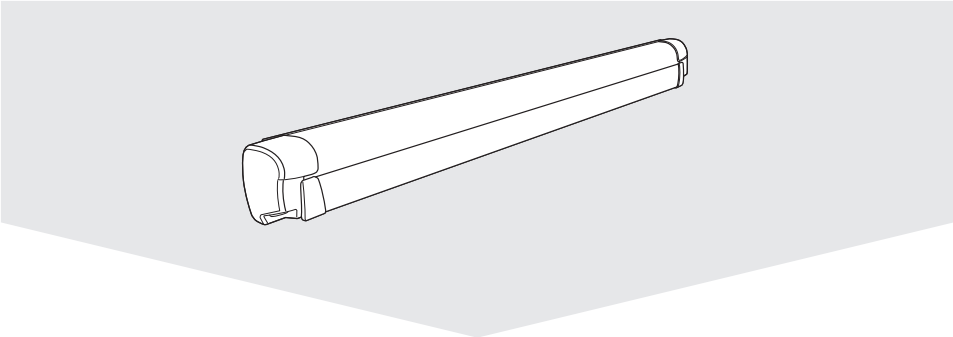

A

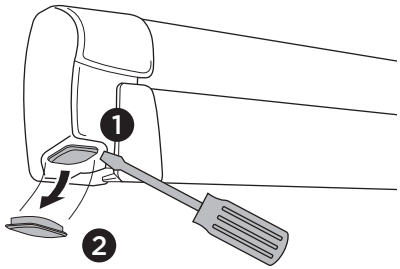

B

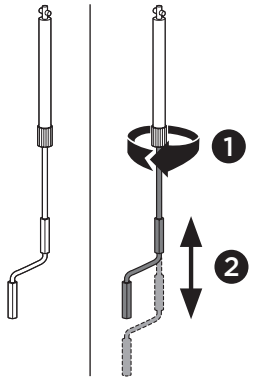

C

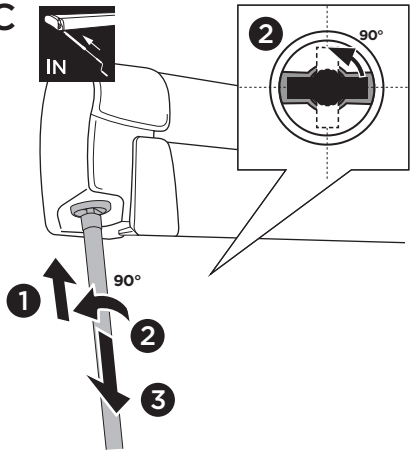

D

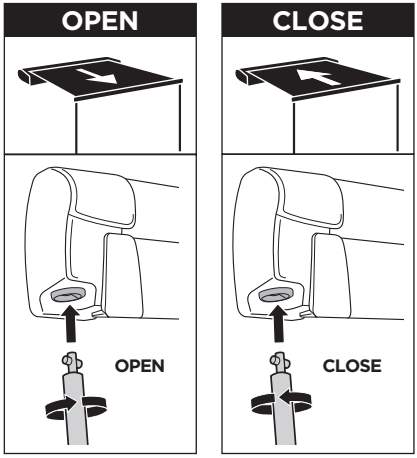

5 POWER SUPPLY TOO LOW (U < 200V)

< 200 V

A

OK ?

OK ?

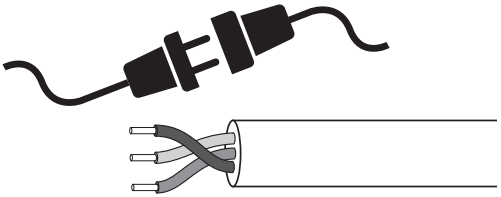

OK ?

OR / AND

B

CAMPING

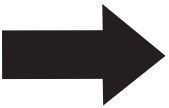

INVERTER

6 POWER SUPPLY TOO HIGH (U > 250V)

> 250 V

OK ?

OK ?

7 IGNITION KEY (D+) IS ACTIVE

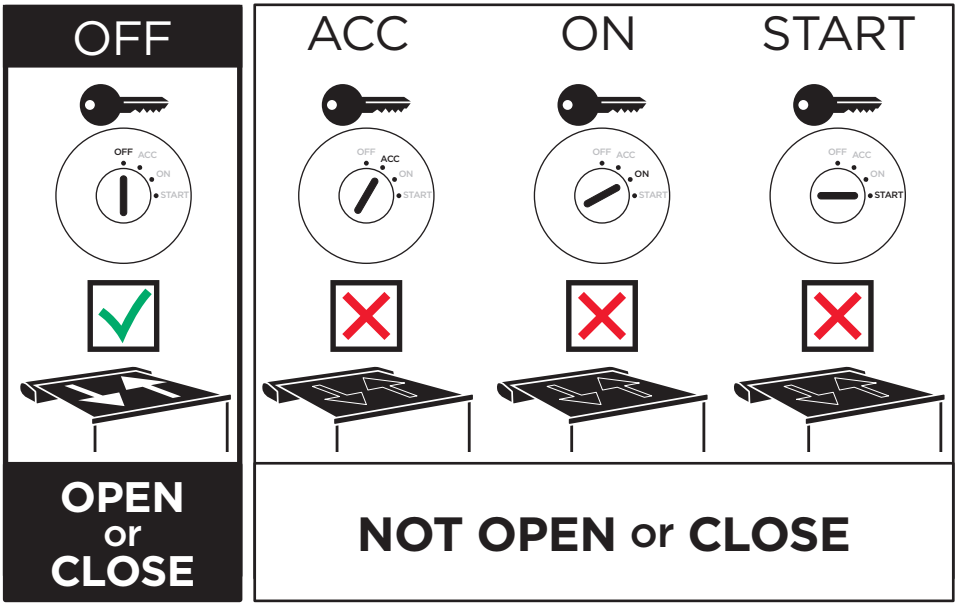

8 THERMAL PROTECTION OF THE MOTOR

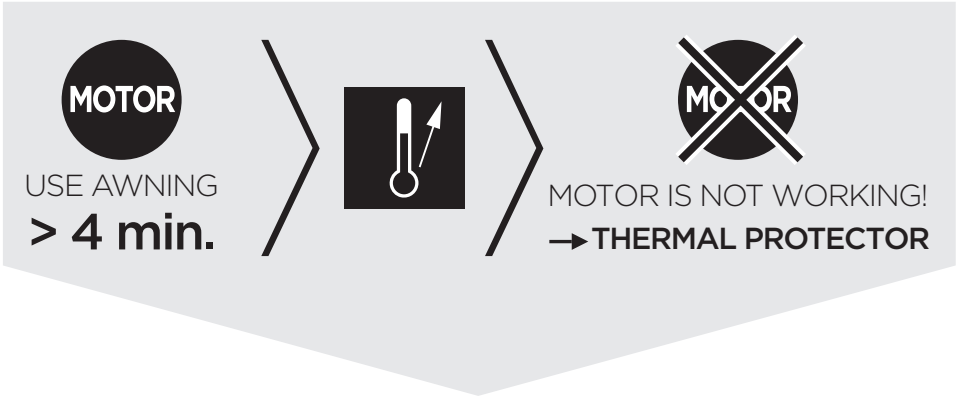

A

B

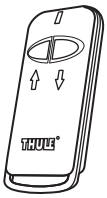

TRY AGAIN !

9 REMOTE CONTROL IS BROKEN OR LOST

A No signal (battery)

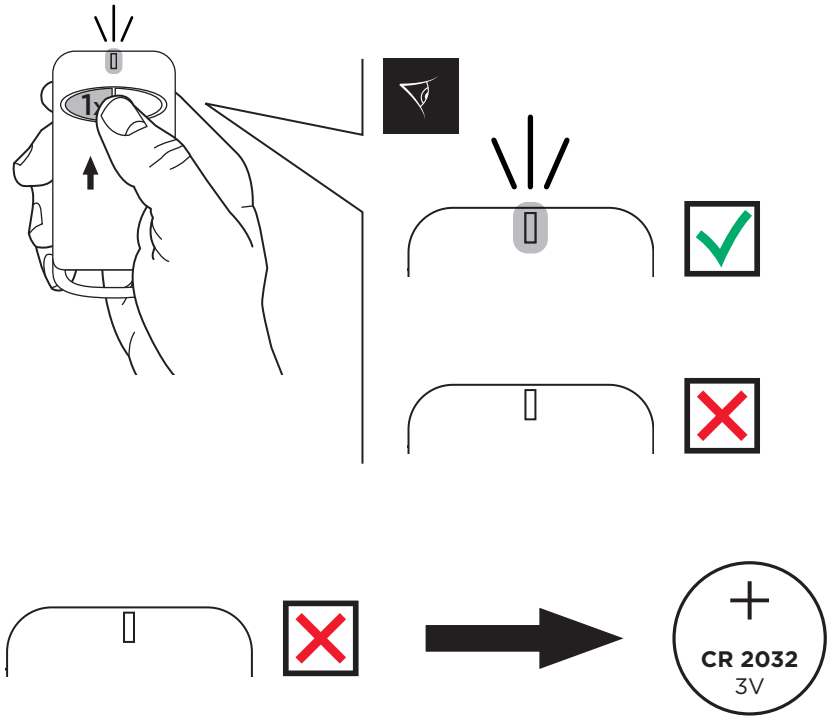

B

ORDER
New Remote Control

> Contact your dealer
part 1500603579

10 LIMIT SETTING (AWNING)

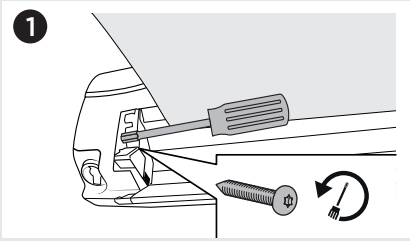

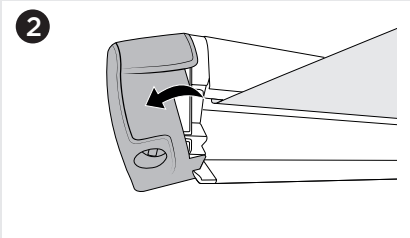

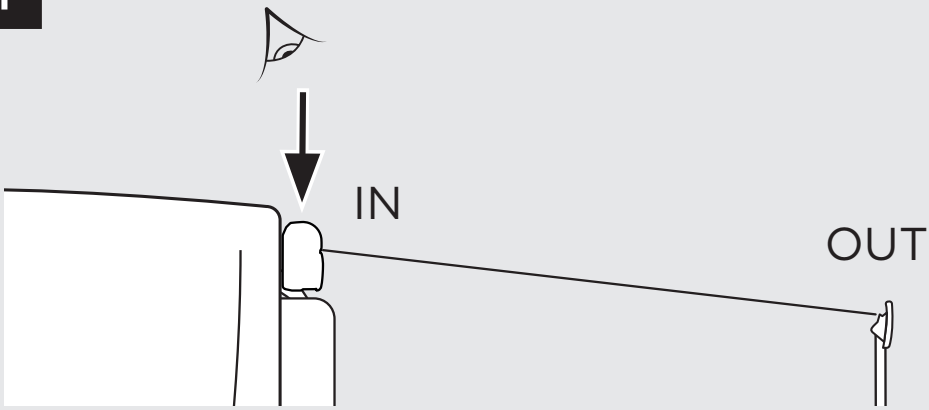

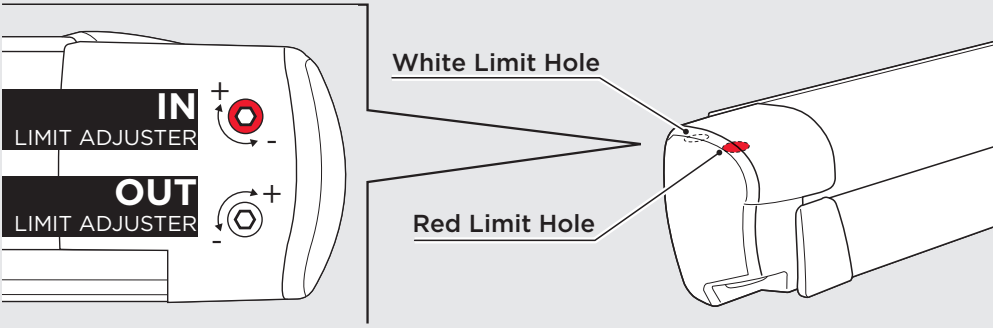

1 IN (Limit setting) - Awning does not close completely !

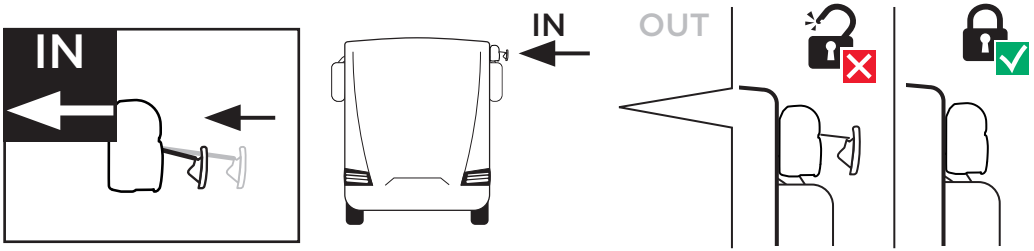

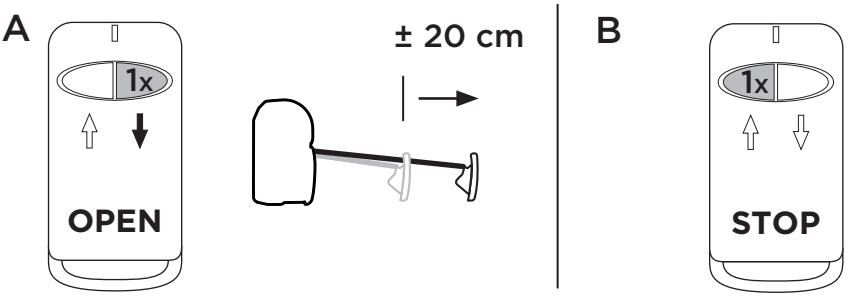

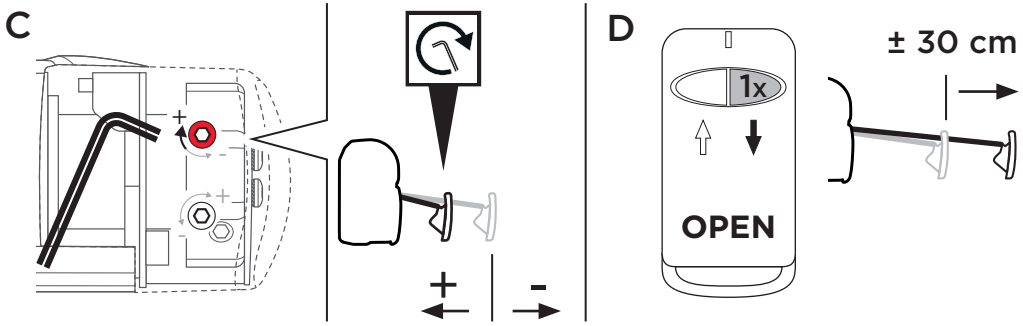

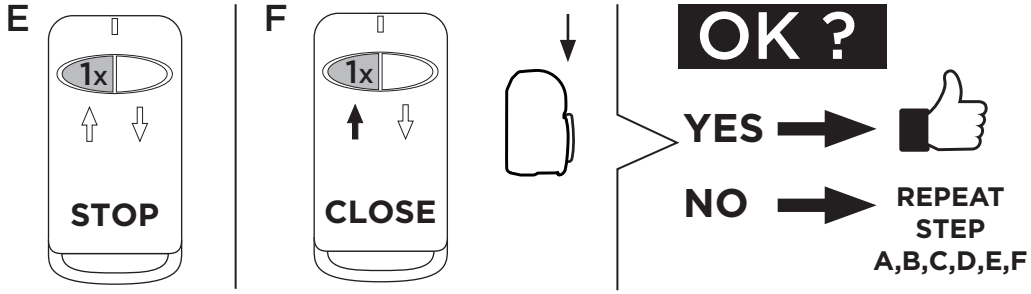

2 OUT (Limit setting)

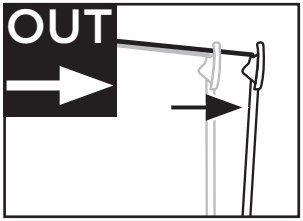

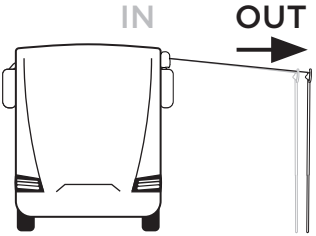

A

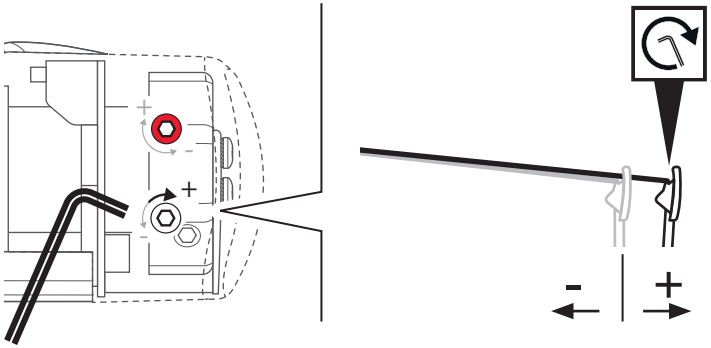

B

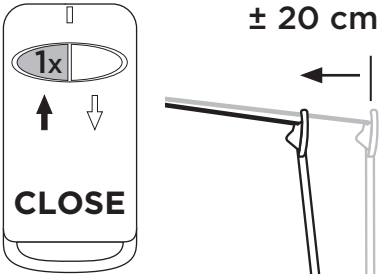

C

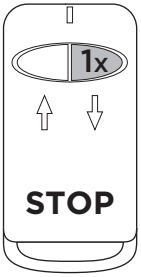

D

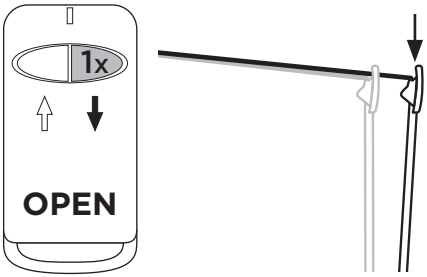

OK ?

YES →

NO → **REPEAT STEP A,B,C,D**

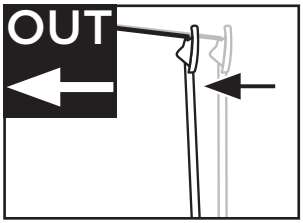

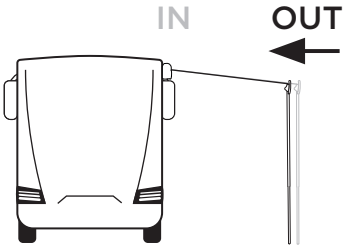

A

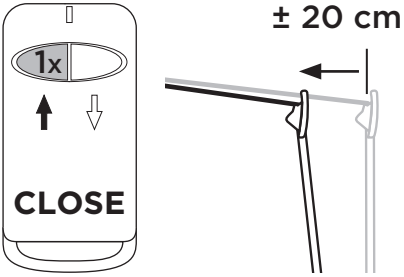

B

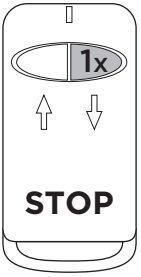

C

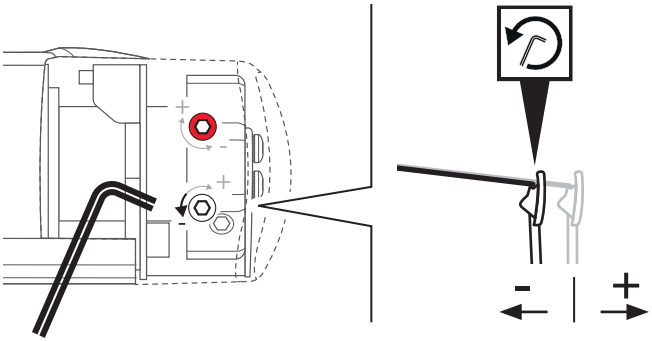

D

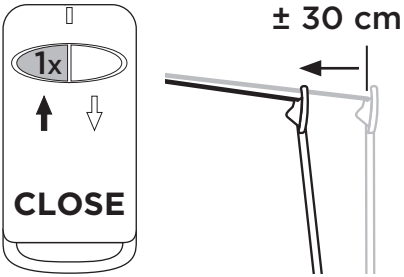

E

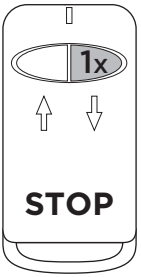

F

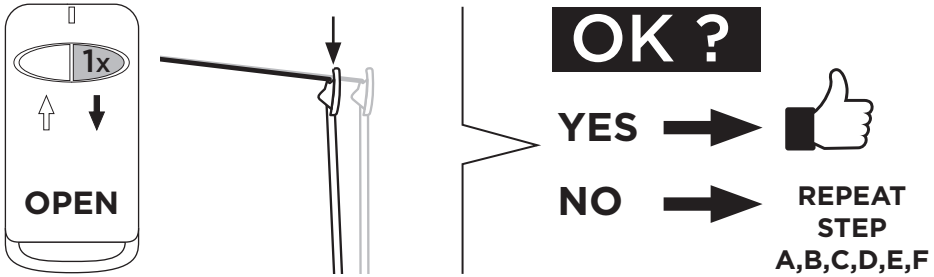

3 Example Smart Panel (Side)

A

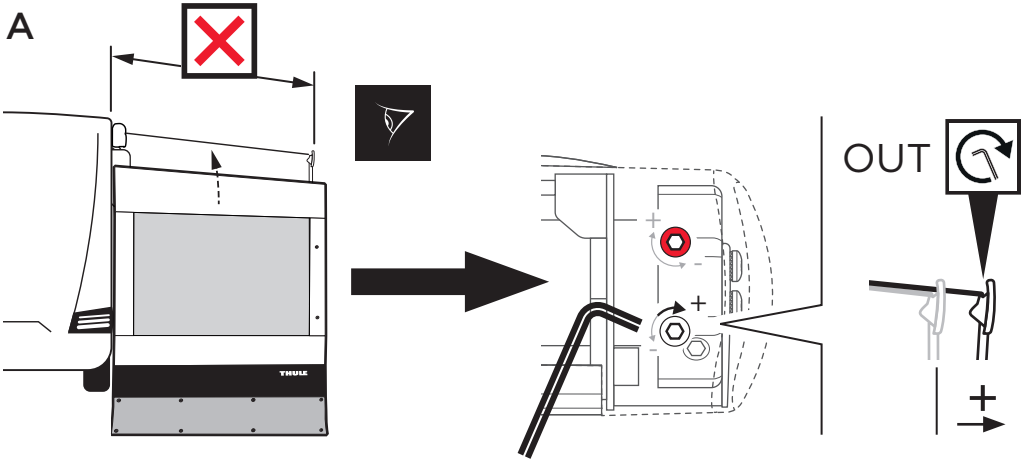

B

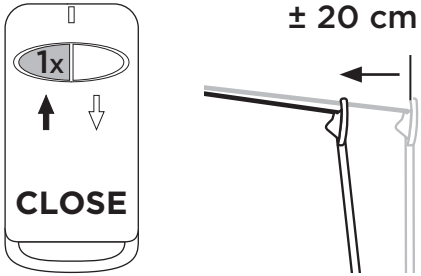

C

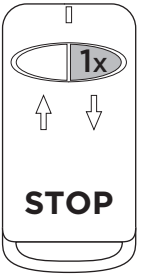

D

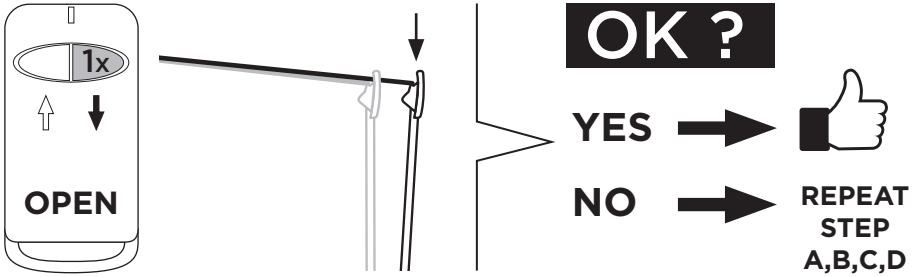

E

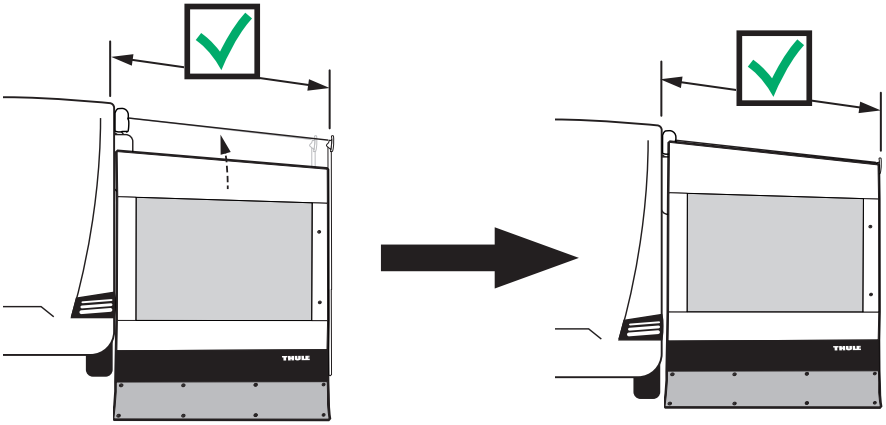

11 CONTACT DEALER

Your Thule dealer details:

The Thule dealer can place his contact details here

Find your Thule dealer:

www.thule.com

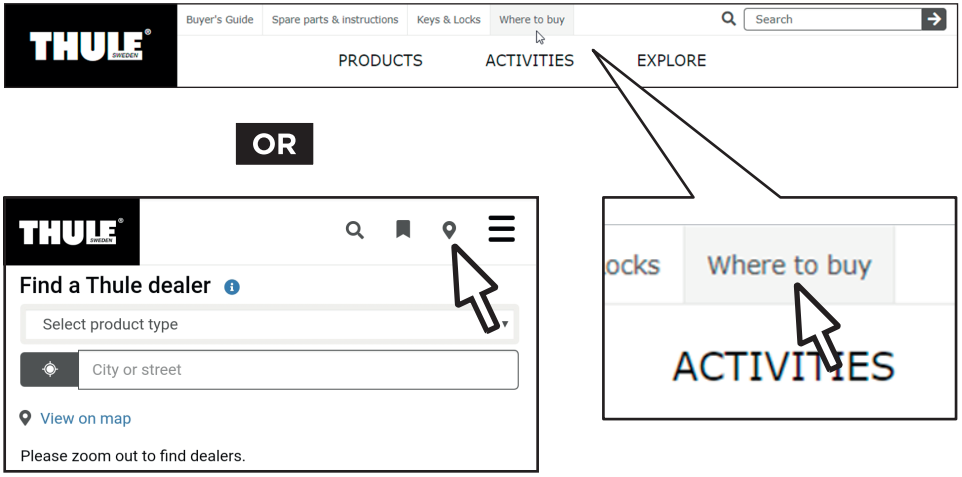

Thule NV
Kortrijkstraat 343
8930 Menen, Belgium
support.thule.com/s/contactsupport
www.thule.com

© Thule Group 2025. All rights reserved.

PART OF THULE GROUP