Instructions

Thule Elements infant car seat boot cover

140000XX

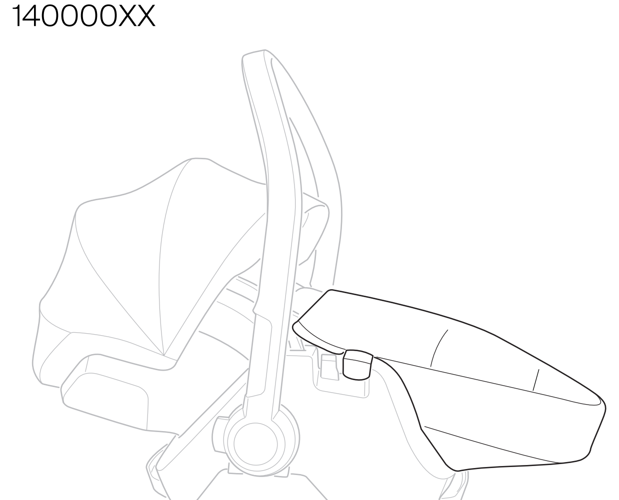

5566249001

Bring your life
thule.com

EN

Important - Read carefully and keep for future reference.

Symbols

NOTE indicates additional information that is useful for trouble-free and optimal use of the product.

⚠ WARNING

Failure to follow these warnings and the instructions could result in serious injury or death.

- To be used under parental supervision.
- Never leave the child unattended.
- Do not let children play with this product.
- Use the boot cover only in appropriate weather conditions. When in use, make sure that the child does not become too hot or too cold.
- Regularly inspect the boot cover for wear and tear. Do not use the product if it is damaged, torn or broken.
- Keep all packaging materials away from children to avoid risk of suffocation or choking.
- Thule Elements infant car seat boot cover is compatible with the Thule Maple & Thule Maple Connect. Do not use with any other products.
- Avoid serious injury from falling or slipping out. Always use the restraint system when using the boot cover in the car seat.
- SUFFOCATION HAZARD: The child may slide down inside the boot cover and suffocate if the sides or top of the boot cover obstruct the child's face. Always use the harness to restrain the child and ensure that the boot cover is positioned properly to keep the child's airway unobstructed.

FR

Important - Lisez attentivement ces instructions et conservez-les pour référence future.

Symboles

REMARQUE indique comment répondre à une situation donnée et vous donnent des conseils sur le fonctionnement des options disponibles.

⚠ MISE EN GARDE

Le non-respect de ces avertissements et des instructions peut entraîner des blessures graves ou la mort.

- À utiliser sous la surveillance des parents.
- Ne laissez jamais l'enfant sans surveillance.
- Ne laissez pas l'enfant jouer avec ce produit.
- Utilisez le couvre-pieds uniquement dans des conditions météorologiques appropriées. Lors de l'utilisation, assurez-vous que l'enfant n'a pas trop chaud ou trop froid.
- Inspectez régulièrement le couvre-pieds pour vérifier qu'il n'est pas usé ou déchiré. N'utilisez pas le produit s'il est endommagé, tordu ou cassé.
- Conservez tous les éléments d'emballage hors de portée des enfants pour éviter tout risque de suffocation ou d'étouffement.
- Thule Elements infant car seat boot cover est compatible avec Thule Maple & Thule Maple Connect. Ne pas utiliser avec d'autres produits.
- Évitez les blessures graves dues aux chutes ou aux glissades. Utilisez toujours le
- système de retenue lors de l'utilisation du couvre-pieds dans le siège auto.
- RISQUE DE SUFFOCATION : l'enfant peut glisser à l'intérieur du couvre-pieds et suffoquer si les côtés ou le dessus du couvre-pieds obstruent son visage. Utilisez toujours le harnais pour retenir l'enfant et assurez-vous que le couvre-pieds est correctement positionné pour que les voies respiratoires de l'enfant ne se retrouvent pas obstruées.

ES

Importante: Lea detenidamente estas instrucciones y consérvelas para futuras consultas.

Símbolos

NOTA indica información adicional que es útil para un uso óptimo y sin problemas del producto.

⚠ ADVERTENCIA

No seguir estas advertencias e instrucciones podría provocar lesiones graves o la muerte.

- Para uso bajo supervisión parental.
- No deje nunca al niño desatendido.
- No deje que el niño juegue con este producto.
- Utilice la cubierta del asiento de vehículo solo en las condiciones meteorológicas adecuadas. Cuando lo use, asegúrese de que el niño no tenga demasiado calor o demasiado frío.
- Inspeccione regularmente la cubierta de pies para comprobar su desgaste. No utilice el producto si presenta daños o está roto o rasgado.
- Mantenga todos los materiales de embalaje lejos del alcance de los niños para evitar el riesgo de asfixia o atragantamiento.
- Thule Elements infant car seat boot cover es compatible con Thule Maple & Thule Maple Connect. No usar con ningún otro producto.
- Evite lesiones graves que pueden producirse por caídas o si el niño se desliza. Utilice siempre el sistema de retención al utilizar la cubierta para pies en la silla de coche.
- RIESGO DE ASFIXIA: El niño puede deslizarse hacia abajo dentro de la cubierta para pies y asfixiarse si los lados o la parte superior de la cubierta para pies obstruyen la cara del niño. Use siempre el arnés para sujetar al niño y asegurarse de que la cubierta para pies esté colocada correctamente para mantener las vías respiratorias del niño sin obstrucciones.

DE

Wichtig – Lesen sie diese anleitung sorgfältig durch und bewahren sie sie zum nachschlagen auf.

Symbols

HINWEIS: eine zusätzliche Information, die für eine problemlose und optimale Verwendung des Produkts nützlich ist.

⚠ WARNUNG

Die Nichtbeachtung dieser Warnungen und Anweisungen kann zu schweren Verletzungen oder zum Tod führen.

- Unter elterlicher Aufsicht anwenden.
- Lassen Sie das Kind niemals unbeaufsichtigt.
- Lassen Sie Ihr Kind nicht mit diesem Produkt spielen.
- Verwende den Fußsack ausschließlich bei geeigneten Wetterbedingungen. Achte bei der Verwendung darauf, dass dem Kind nicht zu heiß oder zu kalt wird.
- Prüfe den Fußsack regelmäßig auf Verschleiß. Verwende das Produkt nicht, wenn es beschädigt, gerissen oder defekt ist.
- Halte aufgrund der Erstickungsgefahr sämtliche Verpackungsmaterialien von Kindern fern.
- Thule Elements infant car seat boot cover ist kompatibel mit Thule Maple & Thule Maple Connect. Nicht mit anderen Produkten verwenden.
- Schweren Verletzungen durch Herausfallen oder Herausrutschen vorbeugen. Bei Verwendung des Fußsacks mit einem Kindersitz immer das Rückhaltesystem verwenden.
- ERSTICKUNGSGEFAHR: Kinder können nach unten in den Fußsack rutschen und ersticken, wenn die Seiten oder die Oberseite des Fußsacks das Gesicht bedecken. Kinder immer mit dem Gurt sichern und sicherstellen, dass der Fußsack so positioniert ist, dass die Atemwege des Kindes freigehalten werden.

NL

Belangrijk - lees zorgvuldig en bewaar voor toekomstig gebruik.

Symbolen

OPMERKING geeft aanvullende informatie aan die nuttig is voor een probleemloos en optimaal gebruik van het product.

⚠ WAARSCHUWING

Het niet opvolgen van deze waarschuwingen en instructies kan leiden tot ernstig letsel of overlijden.

- Te gebruiken onder ouderlijk toezicht.
- Laat het kind nooit alleen achter.
- Laat het kind niet met dit product spelen.
- Gebruik de boot cover niet in de auto.
- Gebruik de boot cover alleen bij geschikte weersomstandigheden. Zorg er tijdens het gebruik voor dat het kind het niet te warm of te koud krijgt.
- Inspecteer de boot cover regelmatig op slijtage. Gebruik het product niet als het beschadigd, gescheurd of kapot is.
- Houd al het verpakkingsmateriaal uit de buurt van kinderen om verstikkingsgevaar te vermijden.
- Thule Elements infant car seat boot cover is geschikt voor Thule Maple & Thule Maple Connect. Niet gebruiken met andere producten.
- Voorkom ernstig letsel door vallen of uitglijden. Gebruik altijd het bevestigingssysteem wanneer u de bagageruimtehoes in het kinderzitje gebruikt.
- VERSTIKKINGSGEVAAR: Het kind kan in de schoenhoes wegglijden en stikken als de zijkanten of de bovenkant van de schoenhoes het gezicht van het kind blokkeren. Gebruik altijd het harnas om het kind vast te zetten en zorg ervoor dat de schoenhoes goed zit om de luchtwegen van het kind vrij te houden.

PT

Importante – Ler cuidadosamente as instruções antes de usar e guardá-las para futura referência.

Símbolos

NOTA indica informações adicionais que são úteis para a utilização ideal e sem problemas do produto.

⚠ ATENÇÃO

O não cumprimento destas advertências e instruções pode resultar em ferimentos graves ou morte.

- Para ser usado sob supervisão dos pais.
- Jamais deixe a criança sozinha sem a supervisão de um adulto.
- Não permita que seus filhos brinquem com este produto.
- Não use a capa no interior do veículo.
- Use a capa apenas em condições climáticas apropriadas. Ao usá-la, certifique-se de que a criança não fique com muito calor ou frio.
- Inspecione regularmente a capa quanto a sinais de desgaste. Não use o produto se ele estiver danificado, rasgado ou quebrado.
- Mantenha todos os materiais da embalagem longe de crianças para evitar risco de asfixia ou sufocamento.
- A Thule Elements infant car seat boot cover é compatível com o Thule Maple & Thule Maple Connect. Não use com outros produtos.
- Evite ferimentos graves causados por quedas ou escorregamentos. Ative sempre o sistema de retenção ao utilizar a capa no assento infantil.
- RISCO DE ASFIXIA: A criança poderá deslizar para baixo dentro da capa e sofrer asfixia se as laterais ou a parte superior da capa obstruírem seu rosto Use sempre o cinto para restringir a criança e garantir que a capa esteja posicionada corretamente para manter as vias aéreas da criança desobstruídas.

IT

Importante - Leggere attentamente le istruzioni prima dell'uso e conservarle per futuro riferimento.

Simboli

NOTA indica informazioni aggiuntive utili per un utilizzo senza problemi e ottimali del prodotto.

⚠ AVVERTIMENTO

Il mancato rispetto di questi avvertimenti e delle istruzioni può causare gravi lesioni o morte.

- Naudoti prižiūrint tėvams.
- Niekada nepalikite vaiko be priežiūros.
- Neleiskite vaikui žaisti su šiuo produktu.
- Non utilizzare la copertura all'interno dell'auto.
- Utilizzare la copertura solo in condizioni meteorologiche appropriate. Quando viene utilizzata, assicurarsi che il bambino non abbia troppo caldo o troppo freddo.
- Ispezionare regolarmente la copertura per verificare la presenza di segni di usura. Non utilizzare il prodotto se danneggiato o rotto.
- Tenere tutti i materiali di imballaggio lontano dalla portata dei bambini per evitare il rischio di asfissia o soffocamento.
- Thule Elements infant car seat boot cover è compatibile con Thule Maple & Thule Maple Connect. Non utilizzare con alcun altro prodotto.
- Evitare di procurare lesioni gravi causate da cadute o scivolamenti. Usare sempre il sistema di trattenuta quando si usa la copertura nel seggiolino per auto.
- RISCHIO DI SOFFOCAMENTO: il bambino potrebbe scivolare all'interno della copertura e soffocare se i lati o la parte superiore della copertura ostruiscono il viso del bambino. Utilizzare sempre l'imbracatura per trattenere il bambino e assicurarsi che la copertura sia posizionata correttamente affinché le vie respiratorie del bambino non siano ostruite.

SV

Viktigt – Läs instruktionerna noga före användning och spara dem för framtida referens.

Symboler

OBS! indikerar ytterligare information som är användbar för problemfri och optimal användning av produkten.

⚠ VARNING

Underlåtenhet att följa dessa varningar och instruktioner kan leda till allvarliga skador eller dödsfall.

- Ska användas under förälders uppsikt.
- Lämna aldrig barnet utan uppsikt.
- Låt inte barn leka med produkten.
- Skoöverdraget ska endast användas under lämpliga väderförhållanden. Se till att barnet inte blir för varmt eller för kallt när skoöverdraget används.
- Kontrollera regelbundet om skoöverdraget är slitet. Använd inte produkten om den är skadad eller trasig.
- Håll allt förpackningsmaterial på avstånd från barn för att undvika risk för kvävning.
- Thule Elements infant car seat boot cover är kompatibelt med Thule Maple & Thule Maple Connect. Använd inte med andra produkter.
- Använd alltid säkerhetsbältet när skoöverdraget används i bilbarnstolen för att undvika att barnet skadas allvarligt om det ramlar eller glider ur.
- KVÄVNINGSRISK: Barnet kan glida ner i skoskyddet och kvävas om sidorna eller toppen av skoskyddet täcker barnets ansikte. Använd alltid axelremmen för att hålla fast barnet och se till att skoskyddet är korrekt placerat så att barnets luftvägar inte blockeras.

DA

Vigtigt - Læs instruktionerne omhyggeligt før brug og gem dem til fremtidig reference.

Symboler

NOTER betyder yderligere information, der er nyttig for problemfri og optimal brug af produktet.

⚠ ADVARSEL

Manglende overholdelse af disse advarsler og instruktioner kan resultere i alvorlig skade eller død.

- Skal anvendes under forældreopsyn.
- Efterlad aldrig barnet uden opsyn.
- Lad ikke et barn lege med dette produkt.
- Brug støvleovertrækket kun under passende vejrforhold. Sørg for, at barnet ikke får det for varmt eller for koldt, når produktet bruges.
- Efterse regelmæssigt støvleovertrækket for eventuel slitage. Brug ikke produktet, hvis det er beskadiget, revet eller ødelagt.
- Hold alle emballagematerialer væk fra børn for at undgå risiko for kvælning.
- Thule Elements infant car seat boot cover er kompatibel med Thule Maple & Thule Maple Connect. Må ikke anvendes sammen med andre produkter.
- Undgå alvorlige skader ved fald eller udskridning. Brug altid fastholdelsessystemet, når du bruger køreposen i en autostol.
- KVÆLNINGSFARE: Barnet kan glide ned i køreposen og blive kvalt, hvis siderne eller toppen af køreposen blokerer for barnets ansigt. Brug altid selen til at fastholde barnet, og sørg for, at køreposen er placeret korrekt, så barnets luftveje forbliver uhindrede.

NO

Viktig – Les instruksjonene nøye før bruk og oppbevar dem for fremtidig referanse.

Symboler

MERK indikerer tilleggsinformasjon som er nyttig for problemfri og optimal bruk av produktet.

⚠ ADVARSEL

Unnlatelse av å følge disse advarslene og instruksjonene kan føre til alvorlig skade eller død.

- Må brukes under oppsyn av voksne.
- Ikke la barnet være alene uten tilsyn.
- Ikke la barnet leke med dette produktet.
- Bruk fottrekket bare under passende værforhold. Når det er i bruk, må du sørge for at barnet ikke blir for varmt eller for kaldt.
- Kontroller regelmessig fottrekket for slitasje. Ikke bruk produktet hvis det er skadet, revet eller ødelagt.
- Hold all emballasje borte fra barn for å unngå risiko for kvelning.
- Thule Elements infant car seat boot cover er kompatibel med Thule Maple & Thule Maple Connect. Ikke bruk med andre produkter.
- Forhindre alvorlig skade som skyldes at barnet faller eller sklir ut. Bruk alltid beskyttelsessystemet når du bruker fottrekket i bilbarnesetet.
- KVELNINGSFARE: Barnet kan gli ned inne i fottrekket og kveles hvis sidene eller toppen av støveltrekket hindrer barnets ansikt. Bruk alltid selene til å holde barnet fast og sørg for at fottrekket er riktig plassert slik at barnets luftveier holdes uhindret.

FI

Tärkeää - lue ohjeet huolellisesti ennen käyttöä ja säilytä ne tulevaa tarvetta varten.

Symbolit

HUOMAUTUS viittaa lisätietoihin, joista on hyötyä tuotteen ongelmattoman ja optimaalisen käytön kannalta.

⚠ VAROITUS

Näiden varoitusten ja ohjeiden noudattamatta jättäminen voi johtaa vakavaan loukkaantumiseen tai kuolemaan.

- Käytettävä vanhemman valvonnassa.
- Älä koskaan jätä lasta valvomatta.
- Älä anna lapsen leikkiä tällä tuotteella.
- Käytä takatilan suojusta vain asianmukaisissa sääolosuhteissa. Varmista käytön aikana, ettei lapsi tule liian kuumaksi tai kylmäksi.
- Tarkasta säännöllisesti, ettei jalkopään suojus ole kulunut tai vaurioitunut. Älä käytä tuotetta, jos se on revennyt tai rikkoutunut.
- Säilytä kaikkia pakkausmateriaaleja tukehtumisvaaran välttämiseksi lasten ulottumattomissa.
- Thule Elements infant car seat boot cover on yhteensopiva Thule Maplen ja Thule Maple Connectin kanssa. Älä käytä muiden tuotteiden kanssa.
- Välty putoamisen tai ulosluisumisen aiheuttamilta vakavilta loukkaantumisilta. Käytä aina turvavöitä ja hihnoja, kun käytät jalkopään suojusta turvaistuimessa.
- TUKEHTUMISVAARA: Lapsi voi luisua alas jalkopään suojuksessa ja tukehtua, jos jalkopään suojukset sivut tai yläosa peittävät lapsen kasvot. Pidä lapsi aina kiinni valjaissa ja varmista, että jalkopään suojus on sijoitettu oikein, jotta lapsen hengitystie pysyy esteettömänä.

IS

Mikilvægt - Lesið leiðbeiningarnar gaumgaetilega áður en þið notið og geymið þær fyrir vísun síðar.

Táknum

ATHUGIÐ gefur til kynna viðbótarupplýsingar sem koma að gagni við að tryggja hnökralausa og hagnýta notkun vörunnar.

⚠ VIÐVÖRUN

Ef ekki er farið eftir þessum viðvörunum og leiðbeiningum getur það leitt til alvarlegra meiðsla eða dauða.

- Til notkunar undir eftirliti foreldra.
- Hafið barnið aldrei eftirlitslaust.
- Leyfið barninu ekki að leika með þessa vöru.
- Notið skóhlífina aðeins við viðeigandi veðurskilyrði. Þegar hún er í notkun skal ganga úr skugga um að barninu verði ekki of heitt eða of kalt.
- Skoðið skóhlífina reglulega með tilliti til slits. Ekki nota vöruna ef hún er skemmd eða rifin.
- Geymið allar umbúðir þar sem börn ná ekki til til að forðast hættu á köfnun.
- Thule Elements infant car seat boot cover er samhæft við Thule Maple & Thule Maple Connect. Ekki nota það með neinum öðrum vörum.
- Komið í veg fyrir alvarleg meiðsl sem geta hlotist af því að detta eða renna. Notið ávallt skóhlífina í bílsætinu.
- HÆTTA Á KÖFNUN: Barnið gæti runnið niður inn í skóhlífina og kafnað ef hliðar eða efsti hluti skóhlífarinnar skyggja á andlit barnsins. Notaðu alltaf beltið til að halda barninu föstu og tryggja að skóhlífin sé rétt staðsett svo hún hindri ekki öndunarveg barnsins.

ET

Oluline - Lugege juhised hoolikalt enne kasutamist ja hoidke need tulevikus kasutamiseks alles.

Sümbolid

MÄRKUS tähistab lisateavet, mida on vaja toote muretu ja optimaalse kasutamise jaoks.

⚠ HOIATUS

Nende hoiatuste ja juhiste eiramine võib põhjustada tõsiseid vigastusi või surma.

- Kasutada vanemate järelevalve all.
- Ärge kunagi jätke last järelevalveta.
- Ärge laske lapsel selle tootega mängida.
- Kasutage turvaistme jalgade katet ainult sobivates ilmastikutingimustes. Kasutamisel veenduge, et laps ei muutuks liiga kuumaks ega liiga külmaks.
- Kontrollige regulaarselt turvatooli jalgade katte kulumist. Ärge kasutage toodet, kui see on kahjustatud, rebenenud või katki.
- Lämbumisohu vältimiseks hoidke kõik pakkematerjalid lastele kättesaamatus kohas.
- Thule Elements infant car seat boot cover on ühilduv toodetega Thule Maple & Thule Maple Connect. Ärge kasutage ühegi teise tootega.
- Vältige kärust väljakukkumise või libisemisega seotud vigastusi. Kui kasutate turvatoolis jalgade katet, kasutage alati turvasüsteemi.
- LÄMBUMISOHT!: Laps võib jalgade katte sees alla libiseda ja lämbuda, kui katte küljed või ülaosa katavad lapse nägu. Kasutage alati lapse kinnitamiseks turvarihmasid ja veenduge, et jalgade kate on õigesti paigutatud, et lapse hingamisteed oleksid vabad.

LV

Svarīgi - Pirms lietošanas rūpīgi izlasiet instrukciju un saglabājiet to nākotnei.

Simboli

PIEZĪME sniedz papildinformāciju, kas ir noderīga netraucētai un optimālai produkta lietošanai.

⚠ BRĪDINĀJUMS

Šo brīdinājumu un instrukciju neievērošana var izraisīt nopietnus savainojumus vai nāvi.

- Izmantot tikai vecāku klātbūtnē.
- Nekad neatstājiet bērnu bez uzraudzības.
- Neļaujiet bērnam rotaļāties ar šo produktu.
- Izmantojiet bagāžnieka pārsegu tikai atbilstošos laika apstākļos. Lietojot, pārliecinieties, ka bērns nekļūst pārāk karsts vai pārāk auksts.
- Regulāri pārbaudiet, vai bagāžnieka pārsegs nav nolietojies. Nelietojiet produktu, ja tas ir bojāts, saplēsts vai salauzts.
- Glabājiet visus iepakojuma materiālus bērniem nepieejamā vietā, lai izvairītos no nosmakšanas vai aizrīšanās riska.
- Thule Elements infant car seat boot cover ir saderīgs ar Thule Maple & Thule Maple Connect. Nelietot ar citiem produktiem.
- Nepieļaujiet izkrišanu vai izslīdēšanu — tas var radīt nopietnas traumas. Lietojot kāju pārsegu automašīnas sēdeklī, noteikti izmantojiet kustību ierobežojošus mehānismus.
- NOSMAKŠANAS RISKS: Bērns var noslīdēt uz leju kāju pārsega iekšpusē un nosmakt, ja kāju pārsega sāni vai augšdaļa aizsedz bērna seju. Vienmēr izmantojiet drošības jostu, lai piesprādzētu bērnu, un nodrošiniet, lai kāju pārsegs būtu pareizi novietots un neaizsegtu bērna elpceļus.

LT

Svarbu - Atidžiai perskaitykite instrukcijas prieš naudojimą ir išsaugokite jas ateičiai.

Símbolos

Žodžiu **PASTABA** nurodoma papildoma informacija, naudinga norint gaminį eksploatuoti be problemų ir optimaliai naudoti.

⚠ ĮSPĖJIMAS

Nepaisant šių įspėjimų ir instrukcijų, gali kilti rimtų sužalojimų ar mirtis.

- Naudoti prižiūrint tėvams.
- Niekada nepalikite vaiko be priežiūros.
- Neleiskite vaikui žaisti su šiuo produktu.
- Apsauginį dangtelį naudokite tik tinkamomis oro sąlygomis. Naudodami įsitikinkite, kad vaikas netampa per karštas ar per šaltas.
- Reguliariai tikrinkite, ar bagažinės dangtis nėra susidėvėjęs. Nenaudokite gaminio, jei jis pažeistas, suplyšęs ar sulaužytas.
- Visas pakavimo medžiagas laikykite atokiau nuo vaikų, kad jiems nekiltų pavojus uždusti arba užspringti.
- Thule Elements infant car seat boot cover yra suderinamas su Thule Maple & Thule Maple Connect. Nenaudokite su jokiais kitais gaminiais.
- Naudodami automobilinę kėdutę su bagažinės dangčiu, visada naudokite ir diržų sistemą, kad apsisaugotumėte nuo sunkių sužalojimų dėl iškritimo ar išslydimo iš vežimėlio.
- UŽDUSIMO RIZIKA. Vaikas gali nuslysti žemyn bagažinės dangčiu ir uždusti, jei bagažinės dangčio šonai arba viršus užstoja vaiko veidą. Visada naudokite diržus, kad sulaikytumėte vaiką ir įsitikinkite, kad bagažinės dangtis yra tinkamai pritvirtintas, kad vaiko kvėpavimo takai būtų netrukdomi.

UK

Важливо - Уважно прочитайте інструкції перед використанням та збережіть їх для майбутнього використання.

Символи

ПРИМІТКА вказує на додаткову інформацію, корисну для безперебійного та оптимального використання виробу.

⚠ ПОПЕРЕДЖЕННЯ

Недотримання цих попереджень та інструкцій може призвести до серйозних травм або смерті.

- Слід використовувати під наглядом батьків.
- Ніколи не залишайте дитину без нагляду.
- Не дозволяйте дитині гратися з цим виробом.
- Використовуйте чохол для взуття лише за відповідних погодних умов. Під час використання стежте за тим, щоб дитині не стало зажарко або захолодно.
- Регулярно перевіряйте чохол для взуття на предмет зносу. Не використовуйте виріб, якщо він пошкоджений, порваний або зламаний.
- Тримайте всі пакувальні матеріали подалі від дітей, щоб уникнути ризику задухи або удушення.
- Чохол Thule Elements infant car seat boot cover сумісний із Thule Maple & Thule Maple Connect. Не використовуйте його з іншими виробами.
- Унаслідок падіння або вислизання дитина може отримати тяжкі травми. Щоб не допустити цього, завжди використовуйте систему фіксації, коли використовуєте чохол для взуття в автокріслі.
- РИЗИК УДУШЕННЯ: дитина може зісковзнути всередину чохла для взуття та задихнутися, якщо його боки або верхня частина закриють обличчя дитини. Завжди використовуйте ремінь безпеки для утримання дитини й переконуйтеся в правильному розташуванні чохла для взуття, щоб дихальні шляхи дитини були вільні.

PL

Ważne - Przeczytaj uważnie instrukcję przed użyciem i zachowaj ją na przyszłość.

Symbole

UWAGA oznacza dodatkowe informacje, z których warto korzystać, aby bezproblemowo i optymalnie użytkować produkt.

⚠ OSTRZEŻENIE

Nieprzestrzeganie tych ostrzeżeń i instrukcji może skutkować poważnymi obrażeniami lub śmiercią.

- Należy używać tylko pod kontrolą rodzica.
- Nigdy nie pozostawiaj dziecka bez opieki.
- Nie pozwól dziecku bawić się wózkiem.
- Osłonę na nóżki należy stosować tylko w określonych warunkach pogodowych. Po nałożeniu osłony sprawdź, czy dziecku nie jest za gorąco ani za zimno.
- Regularnie sprawdzaj osłonę na nóżki pod kątem zużycia. Nie używaj produktu, jeśli jest uszkodzony, rozdarty lub zepsuty.
- Trzymaj wszystkie opakowania poza zasięgiem dzieci, aby zapobiec uduszeniu lub udławieniu się.
- Thule Elements infant car seat boot cover pasuje do Thule Maple & Thule Maple Connect. Nie należy używać go z innymi produktami.
- Aby uniknąć poważnych obrażeń w wyniku upadku lub wyślizgnięcia się dziecka, należy zawsze używać systemu zabezpieczającego podczas stosowania pokrowca na nóżki w foteliku samochodowym.
- RYZYKO UDUSZENIA: Dziecko może zsunąć się w głąb pokrowca na nóżki i udusić się, jeśli boki lub górna część pokrowca zasłonią mu twarz. Dziecko powinno być zawsze zapięte w uprzęży. Należy także upewnić się, że pokrowiec na nóżki jest prawidłowo ułożony, tak aby nie zasłaniał dróg oddechowych dziecka.

CS

Důležité - Přečtěte si pečlivě pokyny před použitím a uschovejte je pro budoucí použití.

Symboly

POZNÁMKA značí dodatečné informace, které jsou užitečné pro bezproblémové a optimální používání produktu.

⚠ VAROVÁNÍ

Nedodržení těchto varování a pokynů může vést k vážnému zranění nebo smrti.

- Nutno používat pod dohledem dospělých osob.
- Dítě nenechávejte nikdy bez dozoru.
- Nedovolte dětem, aby si s výrobkem hrály.
- Fusak používejte pouze za vhodných povětrnostních podmínek. Při používání se ujišťujte, že dítěti není příliš teplo nebo příliš chladno.
- Pravidelně kontrolujte, zda není fusak opotřebený. Výrobek nepoužívejte, pokud je poškozený, roztržený nebo rozbitý.
- Všechny obalové materiály uchovávejte mimo dosah dětí, aby nedošlo k riziku udušení nebo uškrcení.
- Fusak dětské autosedačky Thule Elements je kompatibilní s autosedačkami Thule Maple a Thule Maple Connect. Nepoužívejte s žádnými jinými produkty.
- Zabraňte vzniku závažného poranění v důsledku pádu či vyklouznutí. Vždy používejte zádržný systém, když používáte fusak v autosedačce.
- NEBEZPEČÍ UDUŠENÍ: Dítě může sklouznout dovnitř fusaku a udusit se, pokud mu boky nebo horní část krytu zakryjí obličej. K zajištění dítěte vždy používejte popruh a dbejte na to, aby byl fusak správně umístěn a dýchací cesty dítěte zůstaly volné.

HU

Fontos - Olvassa El Figyelmesen Az Utasításokat A Használat Előtt, És Őrizze Meg Azokat A Jövőbeni Használatra.

Szimbólumok

MEGJEGYZÉS a termék problémamentes és optimális használatához hasznos kiegészítő információkat jelöl.

⚠ FIGYELMEZTETÉS

Ezen figyelmeztetések és utasítások figyelmen kívül hagyása súlyos sérülést vagy halált okozhat.

- Szülői felügyelet mellett használható.
- Soha ne hagyja a gyermeket felügyelet nélkül.
- Ne hagyja, hogy a gyermek játsszon ezzel a termékkel.
- A lábtakarót csak megfelelő időjárási körülmények között használja. Használat közben ügyeljen arra, hogy a gyermeknek ne legyen túl meleg vagy túl hideg.
- Rendszeresen ellenőrizze a lábtakarót kopás és elhasználódás szempontjából. Ne használja a terméket, ha az sérült, szakadt vagy törött.
- Tartsa távol az összes csomagolóanyagot gyermekektől a fulladásveszély elkerülése érdekében.
- A Thule Elements infant car seat boot cover kompatibilis a következővel: Thule Maple & Thule Maple Connect. Nem használja más termékekkel.
- Mindig használja a biztonsági övet, hogy megelőzhető legyen a gyermek súlyos sérülése kiesés vagy kicsúszás miatt, amikor a lábtakarót az ülésben használja.
- FULLADÁSVESZÉLY: A gyermek lecsúszhat a csomagtérfedél belsejébe, és megfulladhat, ha a fedél oldala vagy teteje eltakarja az arcát. Mindig használja a biztonsági övet a gyermek rögzítéséhez, és ügyeljen arra, hogy a csomagtérfedél megfelelően legyen elhelyezve, hogy a gyermek légutai szabadok maradjanak.

RO

Important - Citiți Cu Atenție Instrucțiunile Înainte De Utilizare Și Păstrați-Le Pentru Referințe Viitoare.

Simboluri

NOTĂ indică informații suplimentare, care sunt folositoare pentru utilizarea fără probleme și optimă a produsului.

⚠ ATENȚIE

Nerespectarea acestor avertismente și instrucțiuni poate duce la vătămări grave sau deces.

- A se utiliza sub supravegherea părinților.
- Nu lăsați niciodată copilul nesupravegheat.
- Nu lăsați copilul să se joace cu acest produs.
- Utilizați husa pentru picioare numai în condiții meteorologice adecvate. În timpul utilizării, asigurați-vă că copilul că nu se încălzește sau se răcește prea tare.
- Verificați periodic husa pentru picioare pentru uzură și deteriorare. Nu utilizați produsul dacă este deteriorat, uzat sau rupt.
- Nu lăsați copiii să se apropie de ambalaje, deoarece se pot sufoca sau strangula cu acestea.
- Thule Elements infant car seat boot cover este compatibilă cu Thule Maple & Thule Maple Connect. Nu utilizați împreună cu alte produse.
- Evitați vătămarea gravă a copilului în cazul căderii sau alunecării. Folosiți sistemul de reținere atunci când utilizați husa pentru picioare pe scaunul auto.
- PERICOL DE SUFOCARE: Copilul poate aluneca în interiorul husei pentru picioare și se poate sufoca dacă marginile laterale sau partea superioară a husei îi acoperă fața. Utilizați întotdeauna centura pentru a fixa copilul și asigurați-vă că husa pentru picioare este poziționată corect, astfel încât acesta să nu aibă căile respiratorii blocate.

SK

Dôležité - Pred Použitím Si Starostlivo Prečítajte Pokyny A Uschovajte Ich Pre Budúce Použitie. Nedodržanie pokynov môže viesť k nesprávnemu používaniu výrobku, čo môže spôsobiť poškodenie alebo zranenie.

Symboly

POZNÁMKA označuje dodatočné informácie, ktoré sú užitočné pre bezproblémové a optimálne používanie výrobku.

⚠ VAROVANIE

Nedodržanie týchto varovaní a pokynov môže viesť k vážnemu zraneniu alebo smrti.

- Musí sa používať pod dozorom rodičov.
- Dieťa nenechávajte nikdy bez dozoru.
- Nedovoľte dieťaťu, aby sa hralo s týmto výrobkom.
- Poťah na nohy používajte len za vhodných poveternostných podmienok. Pri používaní dbajte na to, aby dieťaťu nebolo príliš teplo alebo príliš chladno.
- Pravidelne kontrolujte, či nie je poťah na nohy opotrebovaný. Nepoužívajte výrobok, ak je poškodený alebo zlomený.
- Všetky obalové materiály uchovávajte mimo dosahu detí, aby ste predišli riziku udusenia (obštrukcia dýchania) alebo zadusenia (prehltnutie).
- Thule Elements infant car seat boot cover je kompatibilná s produktom Thule Maple & Thule Maple Connect. Nepoužívať s inými produktmi.
- Zabráňte vzniku závažného poranenia v dôsledku pádu či vykĺznutia. Pri používaní poťah na nohy v autosedačke vždy používajte zádržný systém.
- RIZIKO UDUSENIA: Dieťa môže vkĺznuť do poťahu na nohy a udusiť sa, ak mu boky alebo horná časť zakryjú tvár. Vždy zabezpečte dieťa postrojom a uistite sa, že poťah na nohy je správne nasadený, aby dýchacie cesty dieťaťa zostali voľné.

SL

Pomembno - Pred Uporabo Skrbno Preberite Navodila In Jih Shranite Za Bodočo Uporabo.

Simboli

i **OPOMBA** označuje dodatne informacije, ki so koristne za nemoteno in optimalno uporabo izdelka..

⚠ OPOZORILO

Neupoštevanje teh opozoril in navodil lahko povzroči resne poškodbe ali smrt.

- Izdelek je treba uporabljati pod nadzorom staršev.
- Otroka nikoli ne pustite brez nadzora.
- Otroku ne dovolite, da se igra s tem izdelkom.
- Pokrivalo za noge uporabljajte samo v ustreznih vremenskih razmerah. Ko ga uporabljate, pazite, da se otrok ne segreje prekomerno ali podhladi.
- Redno pregledujte, ali je pokrivalo za noge obrabljeno. Izdelka ne uporabljajte, če je poškodovan, strgan ali zlomljen.
- Vse embalažne materiale hranite zunaj dosega otrok, da preprečite nevarnost zadušitve ali zadavitve.
- Thule Elements infant car seat boot cover je združljiv z izdelki Thule Maple & Thule Maple Connect. Enote ne uporabljajte z nobenim drugim izdelkom.
- Pazite, da otrok ne pade ali zdrsne iz enote, saj se lahko hudo poškoduje. Pri uporabi zimske vreče skupaj z otroškim sedežem vedno uporabite tudi zadrževalni sistem.
- RISQUE DE SUFFOCATION: Otrok lahko zdrsne pod zimsko vrečo in se zaduši, če strani ali vrh pokrivala zakrivajo otrokov obraz. Vedno uporabljajte varnostni pas za zadrževanje otroka in poskrbite, da je zimska vreča pravilno nameščena, da otrokova dihalna pot ostane neovirana.

BG

Важно - Прочетете внимателно инструкциите преди употреба и ги съхранете за бъдеща препорака.

Символи

i **ЗАБЕЛЕЖКА** показва допълнителна информация, която е полезна за безпроблемно и оптимално използване на продукта.

⚠ ПРЕДУПРЕЖДЕНИЕ

Неспазването на тези предупреждения и инструкции може да доведе до сериозни наранявания или смърт.

- Да се използва под родителски надзор.
- Никога не оставяйте детето без надзор.
- Не оставяйте детето да си играе с този продукт.
- Използвайте покривалото за крака само при подходящи атмосферни условия. При използване се уверете, че детето не прегрява или не се изстудява твърде много.
- Редовно проверявайте покривалото за крака за износване. Не използвайте продукта, ако е повреден, скъсан или счупен.
- Дръжте всички опаковъчни материали далеч от деца, за да избегнете риск от задушаване или задавяне.
- Thule Elements infant car seat boot cover е съвместимо с Thule Maple & Thule Maple Connect. Не използвайте с други продукти.
- Избягвайте сериозните наранявания при падане или изплъзване. Винаги използвайте системата за ограничаване, когато ползвате покривалото в автомобилната седалка.
- РИСК ОТ ЗАДУШАВАНЕ: Детето може да се плъзне вътре в покривалото за крака и да се задуши, ако страните или горната част на покривалото за крака закриват лицето му. Винаги използвайте колана за ограничаване на детето и се уверявайте, че покривалото за крака е правилно позиционирано, така че дихателните пътища на детето да бъдат свободни.

HR

Važno - Pažljivo pročitajte upute prije upotrebe i sačuvajte ih za buduću upotrebu.

Simboli

i **NAPOMENA** označava dodatne informacije koje su korisne za nesmetano i optimalno korištenje proizvoda.

⚠ UPOZORENJE

Nepoštivanje ovih upozorenja i uputa može dovesti do ozbiljnih ozljeda ili smrti.

- Upotrebljava se pod roditeljskim nadzorom.
- Nikad nemojte ostavljati dijete bez nadzora.
- Nemojte dozvoliti djetetu da se igra s ovim proizvodom.
- Navlaku za noge upotrebljavajte samo u odgovarajućim vremenskim uvjetima. Kada se upotrebljava, pazite da djetetu ne bude prevruće ili prehladno.
- Redovito pregledavajte ima li navlaka za noge oštećenja od uporabe. Nemojte upotrebljavati proizvod ako je poderan ili potrgan.
- Sav materijal za pakiranje držite podalje od djece kako biste izbjegli opasnost od gušenja.
- Thule Elements infant car seat boot cover kompatibilan je s Thule Maple & Thule Maple Connect. Nemojte upotrebljavati s drugim proizvodima.
- Izbjegavajte ozbiljne ozljede od pada ili iskliznuća. Uvijek pri uporabi navlake za noge u automobilskoj sjedalici upotrebljavajte sustav za zadržavanje.
- OPASNOST OD GUŠENJA: dijete može skliznuti prema dolje unutar navlake za noge i ugušiti se ako strane ili vrh navlake nalaze djetetu na licu. Uvijek upotrebljavajte pojas kako biste zadržali dijete i osigurali da navlaka za noge bude pravilno postavljena kako bi djetetov dišni put bio neometan.

EL

Σημαντικο - Διαβαστε προσεκτικα τις οδηγιες πριν τη χρηση και κρατηστε τις για μελλοντικη αναφορα.

Σύμβολα

i **ΣΗΜΕΙΩΣΗ** υποδεικνύει επιπλέον πληροφορίες οι οποίες είναι χρήσιμες για την απρόσκοπτη και βέλτιστη χρήση του προϊόντος.

⚠ ΠΡΟΕΙΔΟΠΟΙΗΣΗ

Η μη τήρηση αυτών των προειδοποιήσεων και οδηγιών μπορεί να οδηγήσει σε σοβαρό τραυματισμό ή θάνατο.

- Να χρησιμοποιείται με την εποπτεία γονέα.
- Ποτέ μην αφήνετε το παιδί χωρίς εποπτεία.
- Μην αφήνετε το παιδί να παίζει με αυτό το προϊόν.
- Χρησιμοποιείτε το κάλυμμα ποδιών μόνο σε κατάλληλες καιρικές συνθήκες. Κατά τη χρήση, βεβαιωθείτε ότι το παιδί δε ζεσταίνεται ή κρυώνει υπερβολικά.
- Ελέγχετε τακτικά το κάλυμμα ποδιών για τυχόν φθορές. Μη χρησιμοποιείτε το προϊόν εάν έχει υποστεί ζημιά, είναι σκισμένο ή σπασμένο.
- Φυλάσσετε όλα τα υλικά συσκευασίας μακριά από παιδιά, για να αποφύγετε τον κίνδυνο ασφυξίας ή πνιγμού.
- Το Thule Elements infant car seat boot cover είναι συμβατό με το Thule Maple & Thule Maple Connect. Μην το χρησιμοποιείτε με άλλα προϊόντα.
- Αποφύγετε σοβαρό τραυματισμό από πτώση ή γλίστρημα. Χρησιμοποιείτε πάντα το σύστημα συγκράτησης όταν χρησιμοποιείτε το κάλυμμα ποδιών στο κάθισμα αυτοκινήτου.
- ΚΙΝΔΥΝΟΣ ΑΣΦΥΞΙΑΣ: Το παιδί μπορεί να γλιστρήσει προς τα κάτω μέσα στο κάλυμμα ποδιών και να πάθει ασφυξία, αν τα πλαϊνά μέρη ή το πάνω μέρος του καλύμματος ποδιών εμποδίζουν το πρόσωπό του. Χρησιμοποιείτε πάντα τη ζώνη ώστε το παιδί να συγκρατείται στη θέση του και να βεβαιώνεστε ότι το κάλυμμα ποδιών έχει τοποθετηθεί με τέτοιο τρόπο ώστε η αναπνευστική οδός του παιδιού να παραμένει ανεμπόδιστη.

TR

Önemli - Kullanmadan önce talimatları dikkatlice okuyun ve gelecekte başvurmak üzere saklayın.

Semboller

i **NOT**, ürünün sorunsuz ve en iyi şekilde kullanımı için yararlı ek bilgileri belirtir.

⚠ UYARI

Bu uyarıların ve talimatların dikkate alınmaması ciddi yaralanmalara veya ölüme yol açabilir.

- Ebeveyn gözetimi altında kullanılmak içindir.
- Çocuğunuzu asla gözetimsiz bırakmayın.
- Çocuğun bu ürünle oynamasına izin vermeyin.
- Ayak koruyucuyu sadece uygun hava koşullarında kullanın. Kullanım sırasında çocuğun terlemediğinden veya üşümediğinden emin olun.
- Ayak koruyucuyu aşınma ve yıpranmaya karşı düzenli olarak kontrol edin. Hasar görmüş, yırtılmış veya kırılmışsa ürünü kullanmayın.
- Boğulma riskini önlemek için tüm ambalaj malzemelerini çocuklardan uzak tutun.
- Thule Elements infant car seat boot cover, Thule Maple & Thule Maple Connect. ile uyumludur Başka ürünlerle kullanmayın.
- Düşme veya kaymadan doğacak ciddi yaralanma tehlikesinden kaçının. Ayak koruyucuyu araba koltuğunda her zaman kısıtlama sistemiyle kullanın.
- BOĞULMA RİSKİ: Çocuk, ayak koruyucunun içine kayabilir ve ayak koruyucunun yanları veya üst kısmı çocuğun yüzünü kapatırsa boğulabilir. Çocuğu sabitlemek için her zaman emniyet kemerini kullanın ve ayak koruyucunun, çocuğun hava yolunu açık tutacak şekilde doğru konumlandırıldığından emin olun.

MT

Importanti - Aqra l-istruzzjonijiet bir-reqqaq qabel l-użu u żomm għal referenza futura.

Símbolos

i **NOTA** tindika informazzjoni addizzjonali li hija utli biex tagħmel l-aħjar użu, bla problemi, tal-prodott.

⚠ TWISSIJA

In-nuqqas ta' segwitu ta' dawn it-twissijiet u l-istruzzjonijiet jista' jirriżulta f'korrimenti serji jew mewt.

- Għandu jintuża taħt superviżjoni tal-ġenituri.
- Qatt tħalli t-tifel/tifla waħdu/waħedha.
- Tħalliex it-tarbija tilgħab b'dan il-prodott.
- Uża l-kaver tal-boot biss f'kundizzjonijiet tat-temp xierqa. Meta jkun qed jintuża, kun żgur li t-tifel/tifla ma jisħnux iżżejjed jew ma jiksħux iżżejjed.
- Spezzjona regolarment il-kaver tal-boot għal sinjali ta' tkagħbir bl-użu. Tużax il-prodott jekk ikun bil-ħsara, imqatta' jew imkisser.
- Żomm il-materjali kollha tal-ippakkjar 'il bogħod mit-tfal sabiex tevita r-riskju ta' soffokazzjoni jew fgar.
- Thule Elements infant car seat boot cover huwa kompatibbli mal-Thule Maple & Thule Maple Connect. Tużah mal-ebda prodott ieħor.
- Evita korriment serju milli jaqa' jew jiżloq. Dejjem uża s-sistema ta' trażżin meta tuża l-cover fil-car seat.
- RISKJU TA' SOFFOKAZZJONI: It-tifel jista' jiżżerżaq 'l isfel fil-cover u jifga jekk il-ġnub jew il-parti ta' fuq tal-cover jgħattu wiċċ it-tifel. Dejjem uża ċ-ċineg biex tikkontrolla lit-tifel u kun ċert li l-cover jitqiegħed kif suppost biex il-passaġġ tal-arja tat-tifel ma jkunx ostakolat.

MS

Penting - Baca arahan dengan teliti sebelum digunakan dan simpan untuk rujukan masa depan.

Simbol

i **NOTA** menunjukkan maklumat tambahan yang berguna untuk penggunaan produk yang bebas masalah dan optimum.

⚠ AMARAN

Kegagalan untuk mengikuti amaran dan arahan ini boleh menyebabkan kecederaan serius atau kematian.

- Untuk digunakan di bawah seliaan ibu bapa.
- Jangan sekali-kali membiarkan kanak-kanak tanpa seliaan.
- Jangan biarkan anak bermain dengan produk ini.
- Gunakan penutup but hanya dalam keadaan cuaca yang sesuai. Apabila digunakan, pastikan kanak-kanak itu tidak menjadi terlalu panas atau terlalu sejuk.
- Periksa dengan kerap penutup but duduk mengesan tanda-tanda haus atau lusuh. Jangan gunakan produk jika rosak, koyak atau pecah.
- Jauhkan semua bahan pembungkusan daripada kanak-kanak untuk mengelakkan risiko lemas atau tercekik.
- Thule Elements infant car seat boot cover serasi dengan Jangan Thule Maple & Thule Maple Connect. gunakan dengan mana-mana produk lain.
- Elakkan kecederaan serius akibat jatuh atau tergelincir. Sentiasa gunakan sistem pengekangan semasa menggunakan penutup but di tempat duduk kereta.
- RISQUE DE SUFFOCATION: Kanak-kanak boleh meluncur ke bawah di dalam penutup but dan mati lemas jika sisi atau bahagian atas penutup but menghalang muka kanak-kanak. Sentiasa gunakan abah-abah untuk menahan kanak-kanak dan pastikan penutup but diletakkan dengan betul untuk memastikan saluran pernafasan kanak-kanak tidak terhalang.

ZH-SC

重要 – 使用前仔细阅读说明，并妥善保存以备将来参考。

符号

i **注意**表示有助于无故障和最佳使用产品的附加信息。

⚠ 警告

不遵守这些警告和说明可能导致严重伤害或死亡。

- 在家长监视下使用。
- 儿童必须时刻有人照看。
- 勿让儿童摆弄本产品。
- 仅在适当的天气条件下使用脚套。使用时，请确保孩子不会变得太热或太冷。
- 定期检查脚套是否磨损。如果产品出现损坏、裂缝或已破损，请勿使用。
- 使所有包装材料远离儿童，以避免窒息或噎住的风险。
- Thule Elements infant car seat boot cover 与 Thule Maple & Thule Maple Connect. 兼容适配。请勿与任何其他产品一起使用。
- 避免因跌落或滑出而造成严重伤害。使用汽车座椅脚套时务必使用紧束装置。
- 窒息风险：如果脚套的侧面或顶部挡住儿童的脸，儿童可能会在脚套中滑落并窒息。务必使用安全带固定儿童，并确保脚套正确放置，以免阻碍儿童正常呼吸。

ZH-TR

重要 - 使用前仔細閱讀說明，並妥善保存以備將來參考。

符號

i **注意**表示有助於無故障和最佳使用產品的附加信息。

⚠ 警告

未依這些警告和說明操作可能導致嚴重人身傷害甚至死亡。

- 在家長監視下使用。
- 切勿讓兒童無人照管。
- 請勿讓兒童玩弄此產品。
- 座椅罩只在適合的天候條件使用。使用時，請確定孩子不會變得太熱或太冷。
- 定期視察座椅罩有無磨損撕裂情況。如果有受損、撕裂或破損，切勿使用。
- 請勿讓兒童接近任何包裝材料，以避免窒息或噎食風險。
- Thule Elements infant car seat boot cover 與Thule Maple & Thule Maple Connect.相容。請勿搭配任何其他產品使用。
- 為避免兒童因跌落或滑出而造成嚴重傷害，在汽車座椅中使用座椅罩時，請務必使用安全約束系統。
- 窒息刺激：如果座椅罩的側邊或頂部擋住孩子的臉，孩子可能會滑入座椅罩內因而發生窒息。請務必使用束帶來固定孩子，並確保靴套位置正確，以確保兒童呼吸道暢通。

JA

重要 - 使用前に注意して説明書をお読みいただき、今後の参考のために保管してください。

記号

i **注」は、**製品をトラブルなく最適に使用するために役立つ追加情報を示します。

⚠ 警告

これらの警告および指示に従わないと、重傷または死亡につながる可能性があります。

- 保護者の監督のもとで使用してください。
- お子様を乗せた状態では絶対に放置しないでください。
- お子様が本製品で遊ばないようにしてください。
- ブーツカバーは、適切な気象条件でのみ使用してください。使用中は、お子様が熱すぎたり寒すぎたりしないようにしてください。
- ブーツカバーに摩耗や破損がないかどうかを定期的に点検してください。破損したり、破れたり、壊れたりしている場合はご使用にならないでください。
- cc 窒息や窒息のリスクを避けるために、すべての梱包材をお子様から遠ざけてください。
- Thule Elements infant car seat boot coverは、Thule Maple & Thule Maple Connect.と互換性があります。他の製品とは併用しないでください。
- お子様が転倒したり滑り落ちたりして大きなけがをしないよう、チャイルドシートにブーツカバーを使用する際は、必ず固定機構を使用してください。
- 窒息の危険性：ブーツカバーの側面や上部がお子様の顔を塞ぐと、お子様がブーツカバーの中に滑り落ちて窒息する恐れがあります。必ずハーネスを使用してお子様を固定し、ブーツカバーがお子様の気道を塞がないように適切な位置に装着されていることを確認してください。

KO

중요 - 사용 전에 설명서를 주의 깊게 읽고 나중에 참고할 수 있도록 보관하십시오.

기호

i **참고**는 제품을 문제 없이 최적으로 사용하는 데 유용한 추가 정보를 나타냅니다.

⚠ 경고

이러한 경고 및 지침을 따르지 않으면 심각한 부상 또는 사망에 이를 수 있습니다.

- 부모의 감독 하에 사용해야 합니다.
- 아이를 방치하지 마십시오.
- 아이가 이 제품을 가지고 놀지 않게 하십시오.
- 부츠 커버는 적절한 기상 조건에서만 사용하십시오. 사용 중 아이가 심한 더위나 추위를 느끼지 않도록 하십시오.
- 부츠 커버의 마모 여부를 정기적으로 점검하십시오. 제품에 손상이나 마모 또는 고장이 발생한 경우 사용하지 마십시오.
- 질식 또는 목에 걸릴 위험을 피하기 위해 모든 포장재는 아이의 손이 닿지 않도록 보관하십시오.
- Thule Elements infant car seat boot cover는 Thule Maple & Thule Maple Connect.와 호환됩니다. 다른 제품과 함께 사용하지 마십시오.
- 떨어지거나 미끄러져 발생할 수 있는 심각한 부상을 방지하려면, 카시트에서 부트 커버를 사용할 때는 항상 고정 장치를 함께 사용하십시오.
- 질식 위험: 부트 커버 내부에서 아이가 아래로 미끄러져, 측면이나 상단이 얼굴을 가릴 경우 질식할 수 있습니다. 항상 벨트를 사용하여 아이를 안전하게 고정하고, 부트 커버가 아이의 기도를 막지 않도록 올바르게 위치시켜 주십시오.

TH

สำคัญ - อ่านคำแนะนำอย่างละเอียดก่อนใช้งานและเก็บไว้สำหรับอ้างอิงใน

สัญลักษณ์

i **หมายเหตุ** ระบุข้อมูลเพิ่มเติมที่เป็นประโยชน์สำหรับการใช้ผลิตภัณฑ์อย่างไร้ปัญหาและเหมาะสมที่สุด

⚠ คำเตือน

คำเตือน! การไม่ปฏิบัติตามคำเตือนและคำแนะนำเหล่านี้อาจส่งผลให้เกิดการบาดเจ็บร้ายแรงหรือเสียชีวิต

- สำหรับใช้งานภายใต้การกำกับดูแลของผู้ปกครอง
- ห้ามปล่อยเด็กไว้ตามลำพัง
- อย่าปล่อยให้เด็กเล่นผลิตภัณฑ์นี้
- ใช้ฝาครอบที่นั่งเฉพาะในสภาพอากาศที่เหมาะสมเท่านั้น เมื่อใช้งานควรตรวจสอบให้แน่ใจว่าเด็กจะไม่ร้อนหรือเย็นจนเกินไป
- ตรวจสอบฝาครอบที่นั่งเป็นประจำว่ามีรอยสึกหรอหรือไม่ อย่าใช้ผลิตภัณฑ์หากได้รับความเสียหาย ฉีกขาด หรือแตกหัก
- เก็บวัสดุบรรจุภัณฑ์ทั้งหมดให้ห่างจากเด็กเพื่อหลีกเลี่ยงความเสี่ยงที่จะทำให้หายใจไม่ออกหรือสำลัก
- Thule Elements infant car seat boot cover สามารถใช้ร่วมกับ Thule Maple & Thule Maple Connect. ได้ ห้ามใช้กับผลิตภัณฑ์อื่น
- หลีกเลี่ยงการบาดเจ็บสาหัสจากการตกหรือลื่นหลุด โปรดใช้ระบบยึดนิรภัยทุกครั้งที่ใช้ฝาครอบที่นั่งในคาร์ซีท
- อันตรายจากการขาดอากาศหายใจ: เด็กอาจลื่นไถลลงในฝาครอบที่นั่งและขาดอากาศหายใจได้ หากด้านข้างหรือด้านบนของฝาครอบที่นั่งปิดกันใบหน้าของเด็ก โปรดใช้สายรัดนิรภัยเพื่อยึดตัวเด็กไว้เสมอ และตรวจสอบให้แน่ใจว่าได้จัดวางตำแหน่งของฝาครอบที่นั่งอย่างเหมาะสม เพื่อไม่ให้ทางเดินหายใจของเด็กถูกปิดกัน

AR

مُهِمّ - اقْرَأْ التَّعْلِيمَاتِ بِعِنَايَةٍ قَبْلَ الِاسْتِخْدَامِ وَاحْفَظْهَا لِلرُّجُوعِ إِلَيْهَا فِي الْمُسْتَقْبَلِ.

رموز

i **ملاحظة** تشير إلى معلومات إضافية مفيدة من أجل استخدام مثالي للمنتج خالٍ من المشاكل.

⚠ تحذير

قد يؤدي عدم اتباع هذه التحذيرات والتعليمات إلى إصابة خطيرة أو الوفاة.

- يجب استخدامها تحت إشراف الوالدين.
- يجب عدم ترك الطفل دون رقابة مطلقًا.
- ينبغي عدم السماح للطفل باللعب بهذا المنتج.
- استخدم غطاء صندوق الأمتعة فقط في الظروف الجوية المناسبة. عند الاستخدام، تأكد من عدم إصابة الطفل بالسخونة الشديدة أو البرودة القارسة.
- افحص غطاء صندوق الأمتعة بانتظام خشية وجود آثار للبلى والتمزق. لا تستخدم المنتج إذا كان تالفًا أو ممزقًا أو مكسورًا.
- تُحفظ كل مواد التعبئة والتغليف بعيدًا عن متناول الأطفال لتجنب خطر الاختناق أو الخنق.
- Thule Elements infant car seat boot cover متوافق مع Thule Maple & Thule Maple Connect. عدم الاستخدام مع أي منتجات أخرى.
- تجنب الإصابات الخطيرة الناتجة من السقوط أو الانزلاق. واستخدم نظام التثبيت دائمًا عند استخدام غطاء صندوق السيارة في مقعد السيارة.
- خطر الاختناق: قد ينزلق الطفل داخل غطاء صندوق السيارة ويختنق إذا حجبت جوانب هذا الغطاء أو الجزء العلوي منه وجه الطفل.

واستخدم دائمًا حزام الأمان لتثبيت الطفل، وتأكد من وضع غطاء صندوق السيارة بشكل صحيح لضمان عدم انسداد مجرى تنفسه.

HE

חָשׁוּב - קְרָא בִּזְהִירוּת אֶת הַהוֹרָאוֹת לִפְנֵי הַשִּׁמּוּשׁ וְשָׁמוֹר אוֹתָן לְעִיּוּן בְּעָתִיד.

סמלים

i **הערה** מציינת מידע נוסף המועיל לשימוש אופטימלי וללא תקלות של המוצר.

⚠ אזהרה

אי ביצוע אזהרות והוראות אלו עלול לגרום לפציעה חמורה או למוות.

- לשימוש תחת השגחת הורים.
- לעולם אל תשאיר את הילד ללא השגחה.
- אל תניח לילד לשחק עם מוצר זה.
- השתמש בכיסוי תא המטען רק בתנאי מזג אוויר מתאימים. בעת השימוש, ודא שלילד לא חם מדי או קר מדי.
- בדוק באופן קבוע את כיסוי תא המטען לגילוי בלאי. אין להשתמש במוצר אם הוא פגום, קרוע או שבור.
- יש להרחיק את כל חומרי האריזה מילדים כדי למנוע סכנת חנק.
- Thule Elements infant car seat boot cover תואם ל-Thule Maple & Thule Maple Connect. אין להשתמש עם מוצרים אחרים.
- בעת שימוש בכיסוי במושב הרכב יש להשתמש תמיד במערכת הריסון כדי למנוע פציעה חמורה כתוצאה מנפילה או מהחלקה.
- סיכון של חנק: הילד עלול להחליק לתוך הכיסוי ולהיחנק אם הצדדים או החלק העליון של הכיסוי מסתירים את פני הילד. חשוב להשתמש ברתמה כדי לרסן את הילד ולוודא שהכיסוי ממוקם כראוי כדי שדרכי הנשימה של הילד יישארו פתוחות.

1

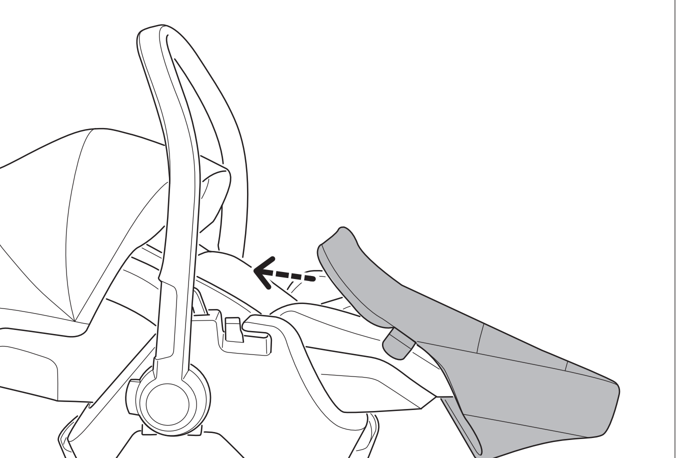

2

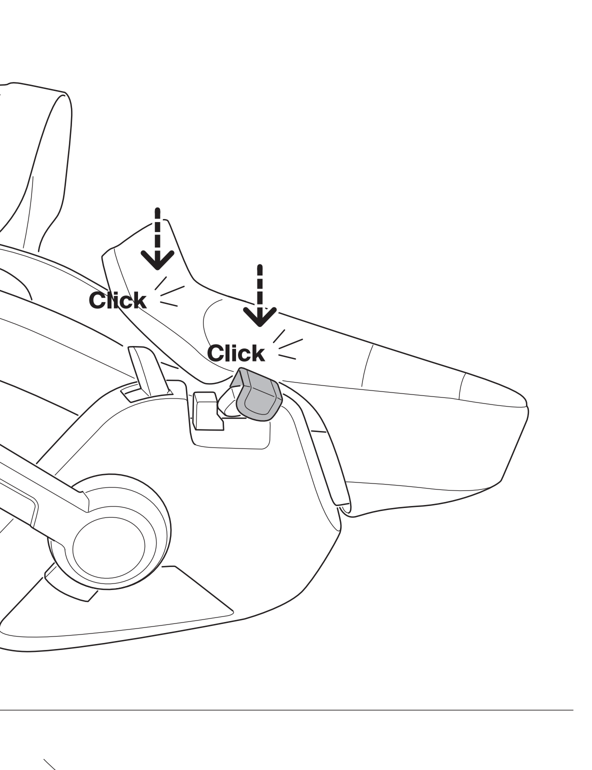

i

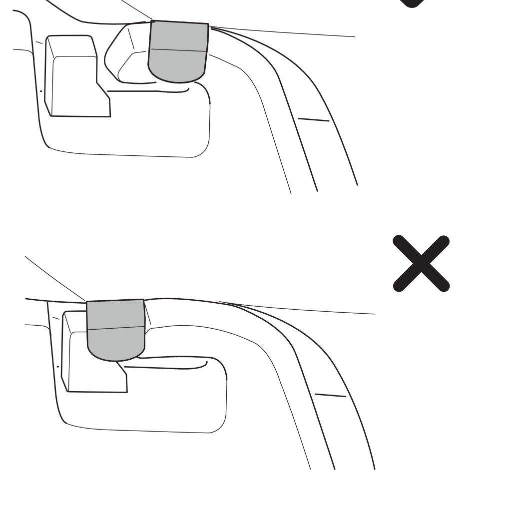

i

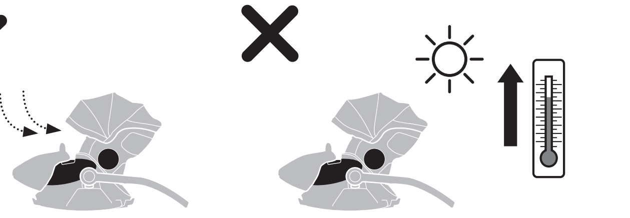

i

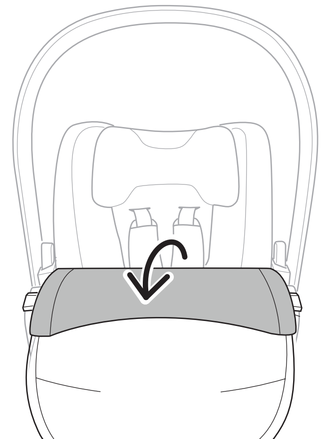

x2

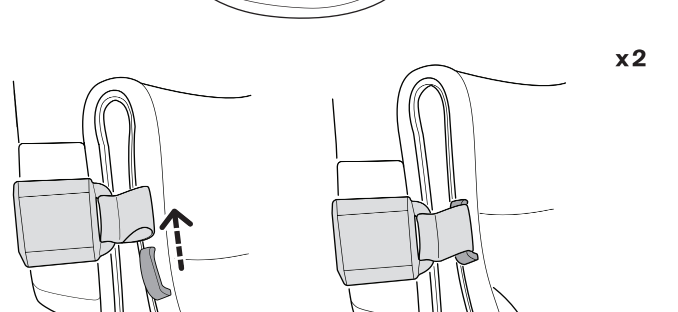

i

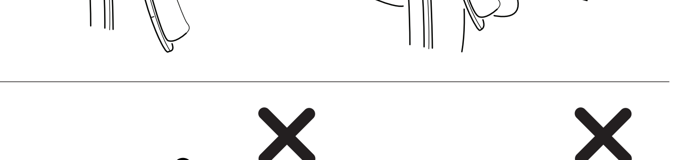

i

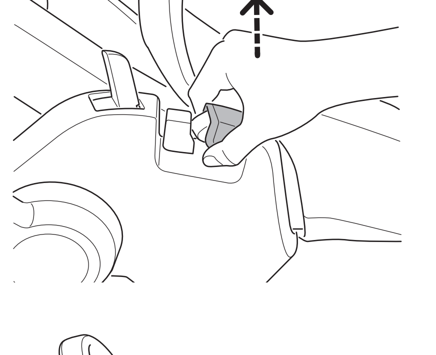

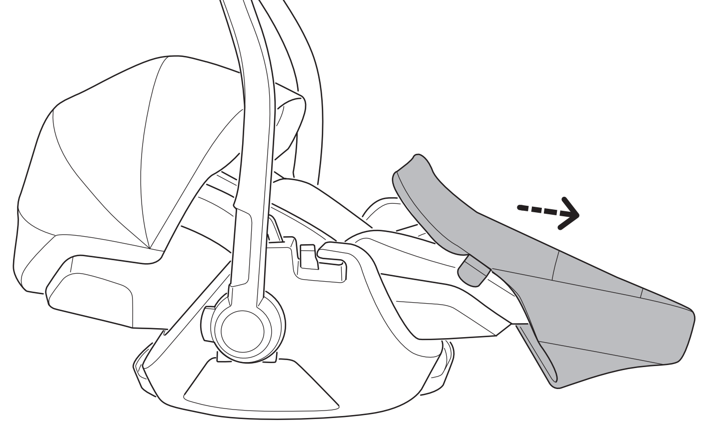
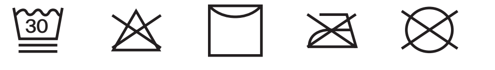
i