667ES/668ES/669ES TIME TRAVEL SERIES

WITH EASY-SNAP

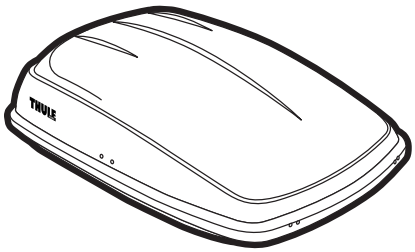

Model #667ES
Modèle nº 667ES
Modelo Nº 667ES

EXCURSION ES

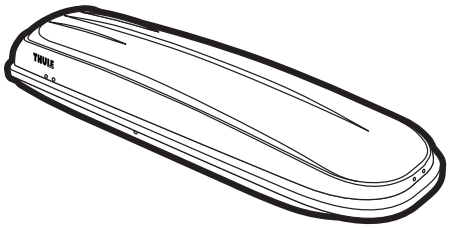

Model #668ES
Modèle nº 668ES
Modelo Nº 668ES

FRONTIER ES

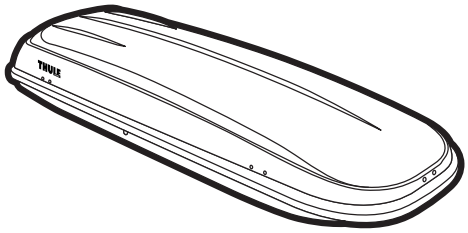

Model #669ES
Modèle nº 669ES
Modelo Nº 669ES

MOUNTAINEER ES

PARTS INCLUDED / PIÈCES INCLUSES *PIEZAS INCLUIDAS*

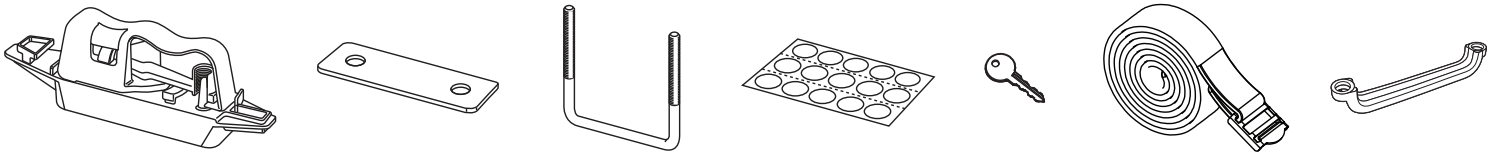

part pièce *parte*	description description *descripcion*	part number numéro de pièce *numero de parte*	qty. qté *cant.*
–	**MASTER PARTS BAG - EASY SNAP /** SAC DE PIÈCES PRINCIPALES – EASY SNAP **/** *BOLSA CON LAS PIEZAS PRINCIPALES – EASY SNAP (ENCASTRE FÁCIL)*	**05704**	**1**
A	**Easy-Snap housing /** dispositif Easy-Snap **/** *alojamiento del Easy-Snap*	**14688**	**4**
B	**rubber gasket /** joint en caoutchouc **/** *junta de caucho*	**14825**	**4**
C	**u-bolt /** boulon en U **/** *perno en U*	**43216**	**4**
D	**vinyl hole cover sheet /** feuille recouvrant les trous en vinyle **/** *plancha de coberturas vinílicas para orificios*	**10171**	**1**
E	**key /** clé **/** *llave*	**–**	**2**
F	**strap /** sangle **/** *correa*	**10169**	**2**
G	**rubber u-bolt shim 4-pack /** cale en u en caoutchouc, pqt. de 4 **/** *paquete de 4 arandelas de caucho para pernos en u*	**10785**	**1**

WARNINGS / LIMITATIONS
- **Ensure Easy-Snap mounting hardware is fully seated in holes.**
- **Do not overload cargo box.**
- **Do not exceed weight limits of the cargo carrier.**
- **Do not drive with key in lock.**
- **Tie down all loads before driving.**

AVERTISSEMENTS / LIMITATIONS
- Assurez-vous que les pièces de fixation Easy-Snap sont bien insérées dans les trous.
- Ne surchargez pas le porte-charge.
- Ne surpassez pas les limites de charge du porte-charge.
- Ne laissez pas la clé dans la serrure lors de vos déplacements.
- Arrimez toutes les charges avant de vous déplacer.

ADVERTENCIAS / LÍMITES
- *Asegúrese que los herrajes de montura del Easy-Snap estén bien asentados en los orificios.*
- *No cargue excesivamente la caja de carga.*
- *No supere el límite de peso en el portaequipajes.*
- *No circule con la llave en la cerradura.*
- *Ate todas las cargas antes de conducir.*

1

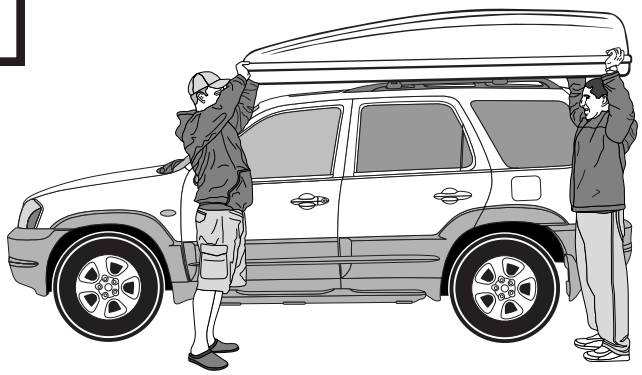

- **With the help of another person place box on roof rack.**
  Demandez l'aide d'une autre personne pour placer le coffre sur les barres de toit.
  Con la ayuda de otra persona coloque la caja sobre el portaequipajes del techo.

2

Minimum bar spread = 23 ⅝" or 600mm.

Distance minimale requise entre les barres = 60 cm, soit 23-5/8 po.

Distancia mínima entre las barras = 60 cm ó 23 5/8 pulg.

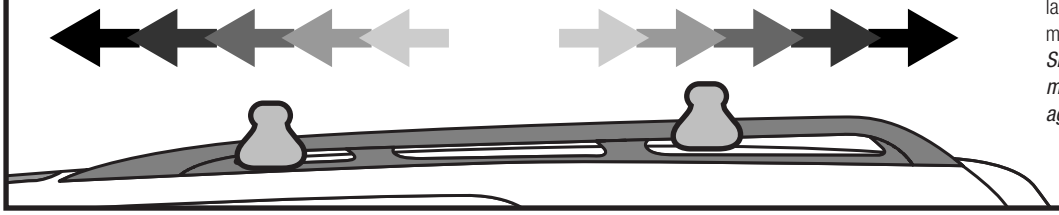

- **If crossbars are adjustable, set to widest position which can be accommodated by mounting holes.**
  Si les barres de toit sont réglables, réglez-les à la position la plus large qui puisse être acceptée par les trous de montage.
  Si las barras transversales son ajustables, colóquelas lo más separadas posibles que puedan acomodar los agujeros de montaje.

3

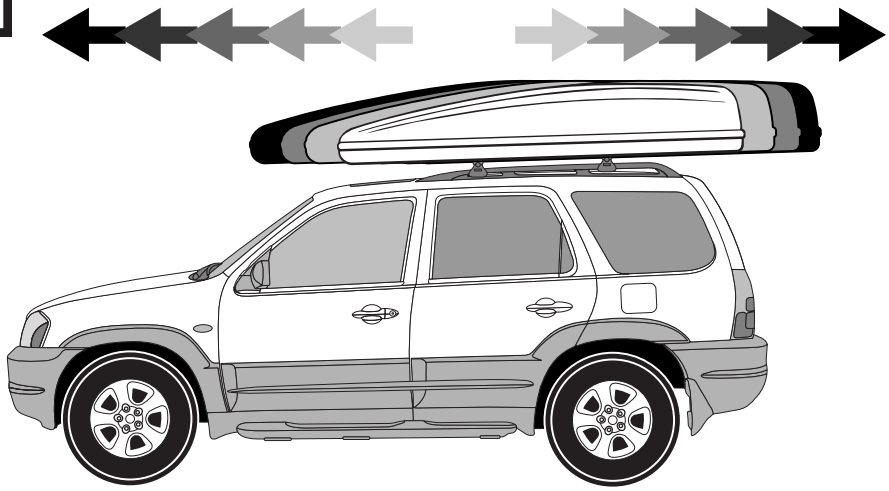

- **Slide forward or backward to position mounting holes properly over crossbars.**
  Faites coulisser vers l'avant ou l'arrière afin de positionner les trous de montage correctement au-dessus des barres de toit.
  Deslice la caja hacia delante o hacia atrás para colocar los agujeros de montaje correctamente encima de las barras transversales.

Note:	**Mount box towards the rear of the vehicle to minimize wind resistance.**
Remarque:	Positionnez le coffre vers l'arrière du véhicule afin de minimiser la résistance au vent.
Nota:	*Monte la caja hacia la parte de atrás del vehículo para minimizar la resistencia del viento.*

4



- **Check rear hatch and front hood clearance.**
  Vérifiez la distance par rapport au hayon et au capot.
  Revise que la compuerta trasera y la capota tengan suficiente espacio libre.

5

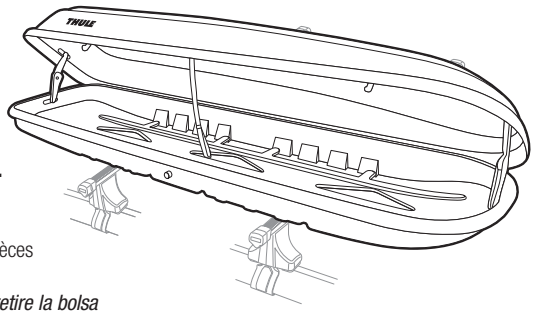

a. Open box and remove hardware bag.
Ouvrez le coffre et retirez le sac contenant les pièces de fixation.
Abra la caja y retire la bolsa con herrajes.

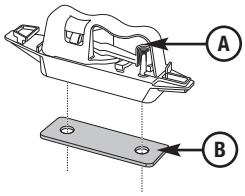

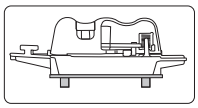

b. Remove Easy-Snap mounting hardware from poly bag. Attach rubber gasket (B) onto the bottom of the Easy-Snap. Repeat for all Easy-Snaps.
Retirez les pièces de fixation Easy-Snap du sac en plastique. Fixez le joint en caoutchouc (B) sur la partie inférieure de l'Easy-Snap. Faites la même chose sur toutes les Easy-Snaps.
Retire los herrajes de montaje del Easy-Snap de la bolsa plástica. Coloque la junta de caucho (B) sobre la base del Easy-Snap. Repita el paso con todos los Easy-Snaps.

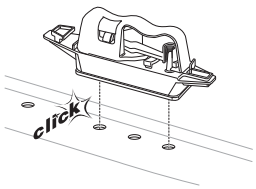

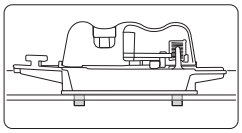

c. Attach Easy-Snaps into the appropriate holes to line up with crossbars.
Insérez les Easy-Snaps dans les trous appropriés afin de les aligner avec les barres transversales.
Ajuste los Easy-Snaps en los orificios correctos para alinearlos con los travesaños.

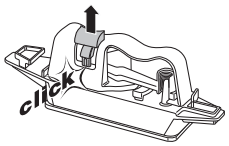

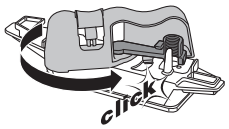

d. Lift red safety tab up, then twist blue handle counter clockwise. Repeat for all brackets.
Soulevez la languette de sécurité rouge, et faites tourne la poignée bleue dans le sens contraire des aiguilles d'une montre. Refaites les mêmes étapes pour toutes les fixations.
Levante la lengüeta roja de seguridad, luego haga girar el mango azul a la izquierda. Haga lo mismo en todos los soportes.

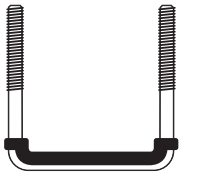

e. Slide rubber u-bolt shims over u-bolts.
Faites glisser les cales en U en caoutchouc sur les boulons en U.
Deslice las arandelas de caucho de los pernos en U sobre los mismos.

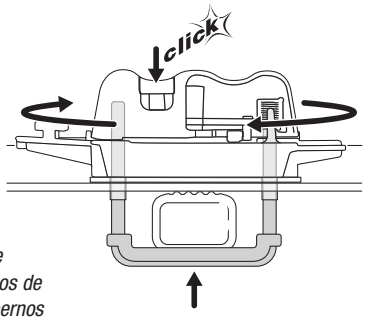

f. Guide u-bolt from under crossbar into Easy-Snap mounting holes. Push u-bolt up until snug.
Insérez le boulon en U à partir du dessous de la barre transversale dans les trous de fixation de l'Easy-Snap. Poussez le boulon en U jusqu'à ce qu'il soit bien serré.
Ubique los pernos en U por debajo de la barre de carga dentro de los orificios de montaje del Easy-Snap. Empuje los pernos en U hasta que queden bien ajustados.

NOTE: **On some vehicles with very tall factory-installed crossbars the rubber u-bolt shim should be left off so that the u-bolt engages fully with the Easy-Snap mounting hardware.**
REMARQUE: Sur certains véhicules dont les barres transversales d'origine sont très longues, la cale en U en caoutchouc devrait être omise afin que le boulon en U s'insère entièrement dans la quincaillerie de fixation de l'Easy-Snap.
NOTA: En algunos vehículos con travesaños muy altos instalados en fábrica, las arandelas de goma para los pernos en U deben quedar alejadas, de manera que los pernos en U se enganchen correctamente con los herrajes de montaje Easy-Snap.

- **Twist blue handle clockwise until it stops. Lower red safety tab.**
Faites tourner la poignée bleue dans le sens des aiguilles jusqu'à ce qu'elle bloque. Abaissez la languette de sécurité rouge.
Gire el mango azul hacia la derecha hasta que haga tope. Baje la palanca roja de seguridad.

Reverse process for removing box.
Pour enlever le coffre, faites les mêmes étapes dans l'ordre
Para sacar la caja, invierta el proceso.

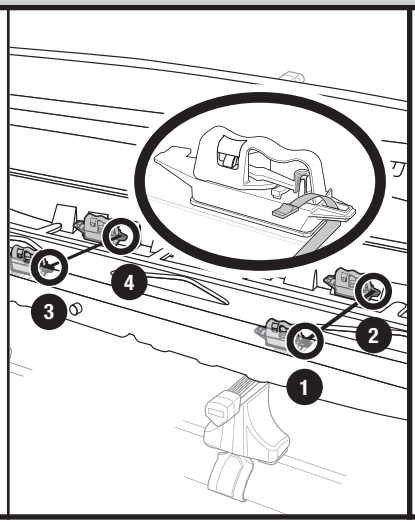

g. Always secure loads through Easy-Snap hardware with supplied load straps.
Fixez toujours les charges en insérant les sangles de chargement fournies dans la quincaillerie de l'Easy-Snap.
Siempre ajuste las cargas con los herrajes Easy-Snap utilizando las correas de carga provistas.

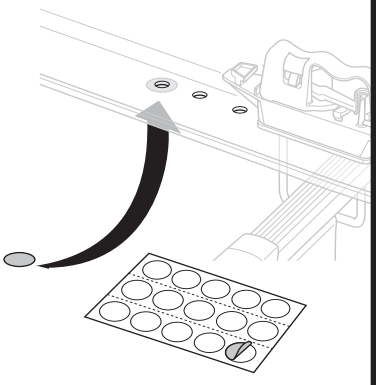

h. Add black vinyl hole covers to open holes in box.
Apposez les couvre-tous en vinyle noir sur les trous découverts dans le coffre.
Coloque las tapas vinílicas color negro en los orificios abiertos de la caja.

6



- **Make sure that loads are evenly distributed inside the roof box. Do not exceed the maximum permitted load of 110 lbs./50kg. for the box or the maximum permitted load for the roof as recommended by the vehicle manufacturer, as well as the maximum load of the load carrier.**
  Assurez-vous que les charges sont réparties de façon uniforme dans le coffre de toit. Ne dépassez pas la charge maximale permise de 110 lb/50 kg dans le coffre ou a la charge maximale que le toit de votre véhicule peut supporter ni la charge maximale des barres de toit.
  Controle que las cargas estén bien distribuidas dentro de la caja del techo. No supere la carga máxima permitida de 110 lbs/50 kg para la caja o el peso máximo para el techo indicado por el fabricante del vehículo, al igual que la carga máxima del portaequipajes.

7

UNLOCKING/LOCKING THE BOX / DÉVERROUILLAGE/VERROUILLAGE DU COFFRE **/** *APERTURA Y CIERRE CON LLAVE DE LA CAJA*

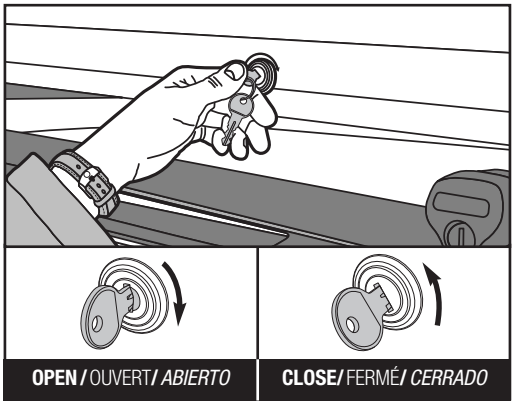

Unlocking: **Insert the key and turn clockwise to the unlocked position. The key can only be removed when the box lid is closed and locked.**

Locking: **To close, press down on the lid at the front and rear of the box. Turn the key counter-clockwise to lock. Remove key.**

Déverrouillage: Insérez la clé et tournez-la dans le sens horaire, en position ouverte. La clé ne peut être retirée que lorsque le coffre est fermé et verrouillé.

Verrouillage: Pour fermer, appuyez sur le couvercle à l'avant et à l'arrière du coffre. Tournez la clé dans le sens anti-horaire pour verrouiller et retirez-la.

Apertura: *Introduzca la llave y gire hacia la derecha hasta abrir. La llave sale solamente cuando la tapa de la caja está cerrada con llave.*

Cierre: *Para cerrar, oprima la tapa en la parte delantera y trasera de la caja. Gire la llave hacia la izquierda para cerrar con llave. Saque la llave.*

8

EXCHANGING LOCK CORES / CHANGEMENT DE SERRURE **/** *CAMBIO DE CERRADURA*

- **In order to change the existing lock core to a different lock core number, follow steps 1–9 below.**
  Pour changer de serrurre les étapes 1 à 9 ci-dessous.
  Para poder cambiar los cilindros existentes por otros con número de cilindro diferentes, siga los pasos del 1 al 9 que se muestran a continuación.

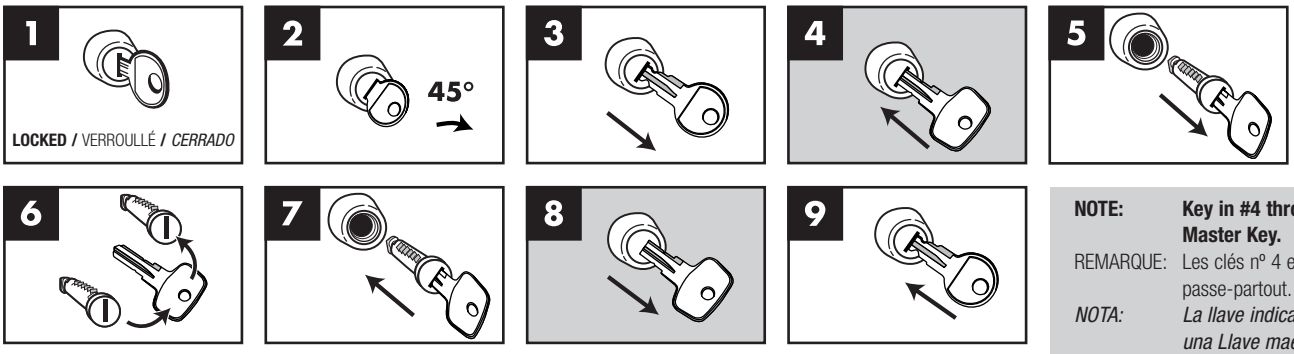

NOTE: **Key in #4 through #8 is a Master Key.**

REMARQUE: Les clés nº 4 et nº 8 sont des passe-partout.

NOTA: *La llave indicada en #4 y #8 es una Llave maestra.*

- **The roof box should be carefully cleaned and maintained, particularly in the winter months.**
  Le coffre de toit doit être soigneusement nettoyé et entretenu, surtout pendant les mois d'hiver.
  La caja de techo debe limpiarse y recibir mantenimiento cuidadoso, particularmente durante los meses invernales.

- **For cleaning, use only water with a mild detergent which contains no additives (such as alcohol, chlorine or ammonia) as these could damage the surface of the roof box.**
  Pour le nettoyer, utilisez seulement de l'eau avec un détergent doux sans additifs (tels que de l'alcool, du chlore ou de l'ammoniaque), car ils risqueraient d'endommager son revêtement.
  Para limpiarla, use solamente agua con un detergente suave que no contenga aditivos (como alcohol, cloro o amoníaco) ya que éstos pueden dañar la superficie de la caja de techo.

- **The locks should be lubricated with graphite or similar dry lubricant.**
  Lubrifiez les serrures avec du graphite ou un lubrifiant sec équivalent.
  Los seguros deben lubricarse con grafito o algún lubricante en seco similar.

- **Box should be protected from exposure to the elements during prolonged periods of storage.**
  Protégez le coffre des intempéries pendant les périodes de remisage prolongées.
  La caja debe protegerse de la exposición a la intemperie durante períodos largos de almacenamiento.

- **Box and fittings should be inspected periodically for damage.**
  Une inspection périodique du coffre et de ses fixations doit être faite afin de déceler toutes anomalies.
  Debe inspeccionar periódicamente la caja para comprobar que no tenga daños.

THULE RACK GUIDELINES

When using Thule Load Carries and accessories, the user must understand the precautions. The points listed below will assist you in using the rack system and will encourage safety.

- **For quality fits and safety, use only the recommended rack or accessory as stated in Thule's current Fit Guide. Do not assume a rack will fit, always check the current Fit Guide when obtaining a new vehicle.**
- **Unless stated otherwise in these instructions, do not carry more than 75 kg (165 lbs.) on Thule Load Carriers. Thule Load Carriers do not increase gutter or roof strength. Thule can not warranty loads that exceed this limit. Total load = cargo weight plus weight of accessories used to carry cargo.**
- **Always make sure all doors are open when mounting a roof rack system. Make sure all knobs, bolts, screws, straps, and locks are firmly attached, tightened and locked before every trip. Knobs, bolts, screws straps and locks must be periodically inspected for signs of wear, corrosion, and fatigue. Check your load at stops during the trip to ensure continued fastening security.**
- **Check local and state laws governing projection of objects beyond the perimeter of a vehicle. Be aware of the width and height of your cargo since low clearance branches, bridges, and parking garages can affect the load. All cargo will affect the vehicle's driving behavior. Never drive with any lock, knob or rack in an open or unlocked position. All long loads such as, but not limited to, sailboards, surfboards, kayaks, canoes, and lumber must be tied down front and rear to the bumpers or tow hooks of the vehicle.**
- **Remove your Thule rack and accessories when they are not in use and before entering automatic car washes.**
- **All locks must be turned and moved periodically to ensure smooth operation. Use graphite or dry lubricant to help this. Thule locks are designed to deter vandalism and theft but should not be considered theft proof. Remove valuable gear if your vehicle is unattended for an extended period. Place at least one key in the glove compartment.**
- **For safety to your vehicle and rack system, obey all posted speed limits and traffic cautions. Adapt your speed to the conditions of the road and the load being carried.**
- **Do not use Thule load carriers and accessories for purposes other than those for which they were designed. Do not exceed their carrying capacity. Failure to follow these guidelines or the product's instructions will void the warranty.**
- **Consult with your Thule dealer if you have any questions regarding the operations and limits of Thule products. Review all instructions and warranty information carefully.**
- **Not for use on trailers or towed vehicles.**
- **Not for offroad use.**
- **Keep bicycle tires away from hot exhaust.**

DIRECTIVES POUR SUPPORT THULE

Lorsque vous utilisez les supports et accessoires Thule pour voiture, vous devez observer les précautions suivantes. Les conseils ci-dessous visent à faciliter l'emploi de votre galerie et à l'utiliser en toute sécurité.

- Pour respecter les règles de sécurité et obtenir un ajustement de qualité, utilisez uniquementle le produit ou l'accessoire recommandé dans le guide actuel de correspondance de Thule. Ne présumez pas qu'un produit sera adapté; consultex toujours ce guide de correspondance lorsque vous achetez un nouveau véhicule.
- Sauf indication contraire, ne dépassez pas la capacité maximale de 75 kg (165 lb) permise pour les porte-charges de Thule. Ne transportez pas plus de 75 kg (165 lb) sur les galeries Thule. Ces dernières ne renforcent pas votre toit ni les points de fixation. Les charges dépassant cette limite ne peuvent pas être garanties. Charge totale = poids du chargement + poids des accessoires utilisés pour le transporter.
- Assurez-vous toujours que les portes de la voiture sont ouvertes lors de l'installation d'une galerie. Avant de prendre la route, assurez-vous que les molettes, les boulons et les vis sont bien serrés, les sangles bien attachées et les dispositifs de verrouillage fermés à clés. Examinez régulièrement ces éléments afin de déceler tout signe d'usure, de corrosion ou de fatigue. Vérifiez votre chargement à tous les arrêts pendant votre voyage pour vous assurer qu'il est bien attaché.
- Vérifiez les lois locales ou provinciales sur le dépassement d'objets sur les côtés d'un véhicule. Soyez conscient de la largeur et de la hauteur de votre chargement pour passer sous les branches basses, les ponts et les plafonds de stationnement couverts. Tout chargement modifie la tenue de route du véhicule. Ne conduisez jamais avec une serrure, une barre ou un écrou ouverts ou non bloqués. Tous les chargements longs, de type surfs, planches à voile, kayaks, canoës, bois, etc. doivent être attachés à l'avant et à arrière aux pare-chocs ou aux crochets de remorquage du véhicule.
- Retirez votre galerie et vos accessoires Thule lorsque vous ne les utilisez pas et avant de passer au lave-auto.
- Faites fonctionner régulièrement toutes les serrures afin qu'elles ne se grippent pas. Employez du graphite ou un lubrifiant sec pour conserver leur souplesse. Les antivols Thule sont conçus pour dissuader les voleurs et éviter les actes de vandalisme. Retirez tout matériel de valeur de votre véhicule s'il doit rester sans surveillance pendant une période prolongée. Gardez au moins une clé dans la boîte à gants. Pour protéger votre véhicule et votre galerie, respectez les vitesses limites et le code de la route. Adaptez votre vitesse aux conditions de la route et à la charge transportée.
- N'utilisez pas de galerie et d'accessoires Thule à d'autres fins que celles pour lesquelles ils ont été conçus. Ne dépassez pas leur capacité de charge maximale. Le non-respect de ces consignes et des instructions spécifiques au produit annulera la garantie.
- Consultez votre revendeur pour toute question sur le fonctionnement et les limites des produits Thule. Lisez attentivement toutes les instuctions et les informations de la garantie.
- Ne pas utiliser sur une remorque ou un véhicule remorqué.
- Ne pas utiliser pour la conduite hors route.
- Garder les pneus de vélo éloignés du tuyau d'échappement chaud.

PAUTAS PARA BASTIDORES THULE

Cuando use portacargas y accesorios Thule, debe asegurarse de entender todas las precauciones. Los puntos indicados a continuación le ayudarán a usar el sistema de bastidor y fomentarán su seguridad.

- *Por seguridad y para obtener un ajuste correcto, use solamente el bastidor o accesorio Thule recomendado según en la Guía de ajuste Thule más actual. No suponga el ajuste del bastidor, siempre verifique la Guía de ajuste más actual cuando compre un nuevo vehículo.*
- *Salvo instrucción contrario, no se debe superar la capacidad máxima de 75 kg (165 lb) designada para los portacargas de Thule. No transporte más de 75 kg (165 lb.) en los portacargas Thule. Los portacargas Thule no incrementan la resistencia de las canaletas ni del techo. Thule no garantiza cargas que excedan este limite. Carga total = el peso de la carga + el peso de los accesorios usados para el transporte.*
- *Siempre asegúrese que las puertas del automóvil estén abiertas cuando monte un sistema de bastidor para techo. Cerciórese de que las perillas, los pernos, los tornillos, las correas y las cerraduras estén firmemente sujetos, apretados y asegurados con llave antes de cada viaje. Debe revisar periódicamente que las perillas, los pernos, los tornillos, las correas y los seguros no tengan señales de desgaste, corrosión o fatiga. Revise su carga en las paradas durante su viaje para garantizar la seguridad continua de la sujeción.*
- *Verifique las leyes estatales y locales que rigen la proyección de objetos más allá del ancho del vehículo. Esté al tanto de la anchura y altura de su carga, ya que las ramas, los puentes, los estacionamientos de baja altura pueden dañar su carga.Toda carga afectará el comportamiento de manejo del vehículo. Nunca conduzca con alguno de los seguros, las perillas o los bastidores abiertos o sin seguro. Todas las cargas largas, como tablas a vela, tablas de surf, kayacs, canoas y madera, deban atarse al frente y atrás los parachoques o ganchos de remolque del vehículo.*
- *Quite su bastidor y accesorios Thule cuando no se usen y antes de entrar a establecimientos para lavado automático de vehículos.*
- *Todas los seguros deben girarse y moverse periódicamente para garantizar que no se atasquen. Use grafito u otro lubricante en seco similar para este fin. Los seguros Thule están diseñados para disuadir el vandalismo y los robos. Saque todo equipo valioso si su vehiculo no tendrá vigilancia por largo tiempo. Ponga porlo menos una llave en la guantera.*
- *Como seguridad para su vehículo y sistema de bastidor, obedezca todos las límites de velocidad y avisos de tráfico. Adapte su velocidad a las condiciones del camino y de la carga transportada.*
- *No use portacargas y accesorios Thule con otra función para la que fue destinada. No exceda su capacidad de carga. Se anulará la garantia si no sigue estos lineamientos o las instrucciones del producto.*
- *Consulte a su distribuidor Thule si tiene alguna pregunta sobre el funcionamiento y los límites de los productos Thule. Repase cuiadosamente todas las instrucciones y la de garantia.*
- *No use en tráilers o vehículos de remolque.*
- *No conduzca fuera del camino.*
- *Mantenga las ruedas de las bicicletas lejos del tubo de escape caliente.*

THULE® SWEDEN

THULE INC., 42 SILVERMINE RD.
SEYMOUR, CT 06483
www.thule.com
800-238-2388

THULE CAR RACK SYSTEMS LIMITED LIFETIME WARRANTY [EFFECTIVE JANUARY 1, 2006]
Register online at www.thuleracks.com/register

THULE will warranty all THULE brand car rack systems and its accessories manufactured by THULE during the time that an original retail purchaser owns the product. This warranty terminates if a purchaser transfers the product to any other person.

Subject to the limitations and exclusions described in this warranty, THULE will remedy defects in materials or workmanship by repairing or replacing, at its option, a defective product without charge for parts or labor. In addition, THULE may elect, at its option, not to repair or replace a defective product but rather issue to a purchaser a refund equal to the purchase price paid for the product or a credit to be used toward the purchase of a new THULE load carrier system.

No warranty is given for defects caused by normal wear and tear, cosmetic rust, scratches, accidents, unlawful vehicle operation, or modification of, or any types of repair of, a load carrier system other than those authorized by THULE.

No warranty is given for defects resulting from conditions beyond THULE's control including, but not limited to, misuse, overloading, or failure to assemble, mount or use the product in accordance with THULE's written instructions or guidelines included with the product or made available to the purchaser.

No warranty is given for Thule products purchased outside of the United States, Canada and Mexico.

In the event that a product is defective, the purchaser should contact the THULE dealer from whom it purchased the product or an Authorized Thule Service Center. If the dealer or Authorized Thule Service Center is not able to correct the defect, the purchaser should contact THULE in writing or by phone at:

THULE 42 Silvermine Road Seymour, Connecticut 06483 Attn: Customer Service 203 881-9600

In the event that a product needs to be returned to THULE, a THULE technician at the address or telephone number listed above will provide the purchaser with the appropriate mailing address and any additional instructions. Please note that the purchaser will be responsible for the cost of mailing the product to THULE and that proof of purchase in the form of an original purchase invoice or receipt and a detailed description of the defect must be included in the mailing.

DISCLAIMER OF LIABILITY
REPAIR OR REPLACEMENT OF A DEFECTIVE PRODUCT OR THE ISSUANCE OF A REFUND OR CREDIT (AS DETERMINED BY THULE) IS A PURCHASER'S EXCLUSIVE REMEDY UNDER THIS WARRANTY. DAMAGE TO A PURCHASER'S VEHICLE, CARGO AND/OR TO ANY OTHER PERSON OR PROPERTY IS EXCLUDED.

THIS WARRANTY IS EXPRESSLY MADE IN LIEU OF ANY AND ALL OTHER WARRANTIES, EXPRESS OR IMPLIED, INCLUDING THE WARRANTIES OF MERCHANTABILITY AND FITNESS FOR A PARTICULAR PURPOSE.

THULE'S SOLE LIABILITY TO ANY PURCHASER IS LIMITED TO THE REMEDY SET FORTH ABOVE. IN NO EVENT WILL THULE BE LIABLE FOR ANY LOST PROFITS, LOST SALES, OR FOR ANY CONSEQUENTIAL, DIRECT, INDIRECT, INCIDENTAL, SPECIAL, EXEMPLARY, OR PUNITIVE DAMAGES OR FOR ANY OTHER DAMAGES OF ANY KIND OR NATURE.

SOME STATES DO NOT ALLOW THE EXCLUSION OR LIMITATION OF INCIDENTAL OR CONSEQUENTIAL DAMAGES, SO THE ABOVE LIMITATIONS MAY NOT BE APPLICABLE.

THIS WARRANTY GIVES YOU SPECIFIC LEGAL RIGHTS, AND YOU MAY ALSO HAVE OTHER RIGHTS WHICH VARY FROM STATE TO STATE.

THULE garantit tous les systèmes de support de la marque THULE pour voitures et ses accessoires fabriqués par THULE tant que le premier acheteur au détail détient le produit. Cette garantie prend fin si un acheteur transfert le produit à une personne.

Selon les limites et les exclusions décrites dans cette garantie, THULE remédiera aux défauts de matériaux ou de maind'oeuvre en réparant ou en remplaçant, à sa discrétion, un produit défectueux sans frais de pièces ou de main d'oeuvre. De plus, THULE peut décider, à sa discrétion, de ne pas réparer ou remplacer un produit défectueux mais d'émettre un remboursement de l'acheteur égal au prix payé pour le produit, ou un crédit à utiliser pour l'achat d'un système de support de charge THULE neuf.

Aucune garantie n'est émise pour les défauts causés par une usure normale, pour la rouille esthétique, pour les rayures, pour l'utilisation inégale du véhicule, pour toute modification de celuici, pour tout type de réparation, pour un système de support de charge autre que ceux autorisés par THULE.

Aucune garantie n'est émise pour les défauts résultant de conditions hors du contrôle de THULE, notamment une mauvaise utilisation, une surcharge ou un assemblage ou montage non conformes aux instructions écrites ou directives de THULE incluses avec le produit ou mises à disposition de l'acheteur.

Aucune garantie n'est émise pour les produits Thule achetés hors des États-Unis, du Canada ou du Mexique.

Si un produit est défectueux, l'acheteur doit contacter le revendeur THULE auquel il a acheté le produit ou un centre de service Thule autorisé. Si le revendeur ou le centre de services Thule autorisé n'est pas en mesure de corriger le défaut, l'acheteur doit contacter THULE par écrit ou au téléphone à :

THULE 42 Silvermine Road Seymour, Connecticut 06483
Attn: Customer Service 203 881-9600

Dans l'éventualité où un produit doit être renvoyé à THULE, un technicien THULE à l'adresse ou au numéro de téléphone indiqué ci-dessus fournira à l'acheteur l'adresse d'envoi appropriée et des instructions supplémentaires. Veuillez noter que l'acheteur sera responsable des frais d'envoi du produit à THULE et qu'une preuve d'achat sous la forme de l'original d'une facture ou d'un reçu d'achat et une description détaillée du défaut doivent être inclus dans l'envoi.

DÉNI DE RESPONSABILITÉ

LA REPARATION OU LE REMPLACEMENT D'UN PRODUIT DEFECTUEUX OU L'EMISSION D'UN REMBOURSEMENT OU D'UN CREDIT (SELON LE CHOIX DE THULE) CONSTITUE LE RECOURS EXCLUSIF DE L'ACHETEUR SOUS CETTE GARANTIE. LES DEGATS AU VEHICULE DE L'ACHETEUR, AU CHARGEMENT OU/ET A TOUTE AUTRE PERSONNE OU BIEN SONT EXCLUS.

CETTE GARANTIE REMPLACE EXPRESSÉMENT TOUTES LES AUTRES GARANTIES EXPRESSES OU IMPLICITES Y COMPRIS TOUTE GARANTIE DE QUALITÉ MARCHANDE ET DE CONFORMITÉ À UN USAGE PARTICULIER.

LA SEULE RESPONSABILITÉ DE THULE ENVERS TOUT ACHETEUR EST LIMITÉE AU RECOURS DÉFINI CI-DESSUS. EN AUCUN CAS THULE NE PEUT ÊTRE TENU RESPONSABLE DES PERTES DE REVENUS, DE PERTES DE VENTES, DES DOMMAGES DIRECTS OU INDIRECTS, ACCESSOIRES, PARTICULIERS, SPÉCIAUX, INTÉRÊTS MAJORÉS OU PUNITIFS OU DE TOUT AUTRE DOMMAGE DE TOUT TYPE OU NATURE.

CERTAINS ÉTATS OU PROVINCES N'AUTORISENT PAS L'EXCLUSION OU LA LIMITATION DES DOMMAGES ACCESSOIRES OU INDIRECTS, LES LIMITATIONS DÉCRITES CI-DESSUS PEUVENT DONC NE PAS ÊTRE APPLICABLES.

CETTE GARANTIE VOUS DONNE DES DROITS SPÉCIFIQUES QUI PEUVENT VARIER D'UN ÉTAT OU PROVINCE À L'AUTRE.

THULE garantizará todos los sistemas portacargas de la marca THULE y sus accesorios fabricados por THULE mientras el comprador original esté en posesión del producto. Esta garantía finaliza si un comprador transfiere el producto a cualquier otra persona.

Según las limitaciones y exclusiones que se describen en esta garantía, THULE remediará cualquier defecto en los materiales o la mano de obra reparando o reemplazando, a discreción propia, cualquier producto defectuoso sin cobrarle al propietario por las piezas o la mano de obra. Además, THULE puede optar, a discreción propia, a no reparar o reemplazar un producto defectuoso y en su lugar devolver al comprador el dinero del precio que pagó por el producto o dotarle un crédito que puede usarse para comprar un nuevo sistema portacargas THULE.

No se otorga garantía alguna por los defectos causados por el uso y desgaste normales, la corrosión cosmética, las ralladuras, los accidentes o la conducción ilegal del vehículo, o cualquier modificación o reparación del sistema portacargas sin incluir aquellas modificaciones o reparaciones autorizadas por THULE.

No se otorga garantía alguna por los defectos que resulten de condiciones más allá del control de THULE que incluyen, pero no se limitan a, el uso indebido, la sobrecarga, la instalación, montaje o usos incorrectos del producto según las instrucciones o las directrices escritas de THULE adjuntas con el producto o que estén a disposición del comprador.

No se otorga garantía alguna por los productos Thule que se compren fuera de los Estados Unidos, Canadá o México.

En el caso de que un producto sea defectuoso, el comprador deberá contactar al concesionario THULE donde compró el producto o a un Centro de Servicio Thule Autorizado. Si el concesionario o el Centro de Servicio Thule Autorizado no puede corregir el defecto, el comprador deberá contactar a THULE por escrito o llamando a:

THULE 42 Silvermine Road Seymour, Connecticut 06483 Attn: Customer Service 203 881-9600

En el caso de que el producto deba devolverse a THULE, un técnico de THULE en la dirección o número de teléfono indicados anteriormente le proporcionará una dirección postal donde enviarlo así como instrucciones adicionales. Por favor observe que el comprador será responsable de abonar el costo de enviar el producto THULE y que debe adjuntar una prueba de compra como una factura o un recibo original así como una descripción detallada del defecto.

DESCARGO DE RESPONSABILIDAD
BAJO ESTA GARANTÍA, LA ÚNICA SOLUCIÓN PARA EL COMPRADOR ES EL REEMPLAZO DEL PRODUCTO DEFECTUOSO, LA DEVOLUCIÓN DEL DINERO O DOTACIÓN DE CRÉDITO (SEGÚN LO DETERMINE THULE). SE EXCLUYEN LOS DAÑOS AL VEHÍCULO DEL COMPRADOR, A LA CARGA O A CUALQUIER OTRA PERSONA O PROPIEDAD.

ESTA GARANTÍA SE HACE DE FORMA EXPRESA EN VEZ DE CUALQUIER OTRA GARANTÍA, IMPLÍCITA O EXPLÍCITA, INCLUSO LAS GARANTÍAS DE COMERCIABILIDAD Y ADECUACIÓN PARA PROPÓSITOS CONCRETOS.

LA ÚNICA RESPONSABILIDAD DE THULE HACIA EL COMPRADOR SE LIMITA A LA SOLUCIÓN ESTABLECIDA ANTERIORMENTE. EN NINGÚN CASO SERÁ THULE RESPONSABLE DE NINGÚN BENEFICIO PERDIDO, VENTAS PERDIDAS O DE CUALQUIER DAÑO CONSECUENTE, DIRECTO, INDIRECTO, INCIDENTAL, ESPECIAL, EJEMPLAR O PUNITIVO DE CUALQUIER TIPO O ÍNDOLE.

ALGUNOS ESTADOS NO PERMITEN LA EXCLUSIÓN O LA LIMITACIÓN DE DAÑOS INCIDENTALES O CONSECUENTES, POR CONSIGUIENTE EN ESOS ESTADOS LAS LIMITACIONES ANTERIORES NO SON APLICABLES.

ESTA GARANTÍA LE OTORGA DERECHOS LEGALES ESPECÍFICOS Y USTED TAMBIÉN PUEDE TENER OTROS DERECHOS QUE VARÍAN DE UN ESTADO A OTRO.