Instructions

Thule Elements
High-Performance Footmuff - S

1120040X

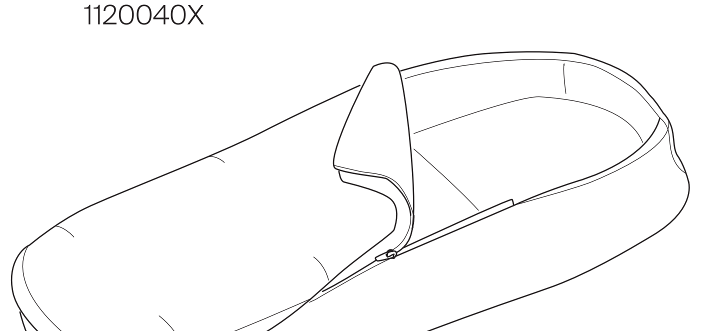

5565173001

Bring your life
thule.com

EN

IMPORTANT - READ CAREFULLY AND KEEP FOR FUTURE REFERENCE. The child's safety may be affected if you do not follow these instructions.

⚠ WARNING

- Only for outdoor use.
- Not designed to restrain the child.
- Never leave the child unattended.
- Do not let the child play with this product.
- Keep all packaging materials away from children to avoid risk of suffocation or choking.
- Avoid serious injury from falling or sliding out. Always use the restraint system when using the footmuff in a stroller.
- FALLING HAZARD: Never place the child on top of the footmuff. Do not use the footmuff in a way that elevates the child's position above the sides of the bassinet.
- SUFFOCATION HAZARD: Child may slide down in the footmuff and suffocate if the sides or top of the footmuff obstruct the child's face. Always position the child properly to ensure the airway remains unobstructed.
- Examine the fabric regularly for tears, worn spots or any other signs of damage. Do not use a broken product.
- Only use the Thule Elements High-Performance Footmuff S with approved stroller and bassinet models, please check Thule.com for compatible stroller and bassinet models.

FR

IMPORTANT - LISEZ ATTENTIVEMENT LES INSTRUCTIONS AVANT UTILISATION ET CONSERVEZ-LES POUR RÉFÉRENCE FUTURE. Leur non-respect pourrait compromettre la sécurité de l'enfant.

⚠ AVERTISSEMENT

- Pour usage extérieur uniquement.
- Ce produit n'est pas destiné à retenir l'enfant.
- Ne jamais laisser un enfant sans surveillance.
- Ne pas laisser un enfant jouer avec ce produit.
- Conservez tous les éléments d'emballage hors de portée des enfants pour éviter tout risque de suffocation ou d'étouffement.
- Évitez les blessures graves liées aux chutes ou aux glissades. Utilisez toujours le système de retenue lors de l'utilisation de la chancelière dans une poussette.
- RISQUE DE CHUTE : ne placez jamais l'enfant sur le dessus de la chancelière. N'utilisez pas la chancelière d'une manière qui élève la position de l'enfant au-dessus des côtés de la nacelle.
- RISQUE DE SUFFOCATION : l'enfant peut glisser à l'intérieur de la chancelière et suffoquer si les côtés ou le dessus de la chancelière obstruent son visage. Installez toujours l'enfant correctement pour vous assurer que les voies respiratoires ne se retrouvent pas obstruées.
- Vérifier régulièrement que le tissu est exempt de déchirures, d'usure ou d'autres signes de détérioration. Ne pas utiliser un produit cassé.
- Utiliser uniquement la chancelière Thule Elements High-Performance Footmuff taille S avec les modèles de poussette et de nacelle approuvés. Consulte Thule.com pour connaître les modèles de poussette et de nacelle compatibles.

ES

IMPORTANTE - LEER LAS INTRUCCIONES CUIDADOSAMENTE ANTES DEL USAR Y CONSÉRVELAS PARA FUTURA REFERENCIA. Si no sigue estas instrucciones, puede poner en peligro la seguridad de su hijo.

⚠ ADVERTENCIA

- Solo para uso exterior.
- No está diseñado para retener al niño.
- No dejes nunca al niño desatendido.
- No permita que el niño juegue con este producto.
- Mantenga todos los materiales de embalaje lejos del alcance de los niños para evitar el riesgo de asfixia o atragantamiento.
- Evite lesiones graves que pueden producirse por caídas o si el niño se desliza. Utilice siempre el sistema de retención al utilizar el saco en una silla de paseo.
- PELIGRO DE CAÍDA: No coloque nunca al niño encima del saco. No utilice el saco de manera que eleve la posición del niño por encima de los lados del moisés.
- PELIGRO DE ASFIXIA: El niño puede deslizarse hacia abajo en el saco y asfixiarse si los lados o la parte superior del saco obstruyen la cara del niño. Coloque siempre al niño correctamente para asegurarse de que las vías respiratorias permanezcan sin obstrucciones.
- Examine el tejido con regularidad para comprobar si presenta desgarros, zonas desgastadas o cualquier otra señal de daños. No use un producto roto.
- Utilice únicamente el saco de alto rendimiento Thule Elements S con modelos de silla de paseo y moisés aprobados; consulte Thule.com para comprobar los modelos de silla de paseo y moisés compatibles.

DE

WICHTIG – LESEN SIE DIESE ANLEITUNG SORGFÄLTIG DURCH UND BEWAHREN SIE SIE ZUM SPÄTEREN NACHSCHLAGEN AUF. Nichtbeachtung dieser Anweisungen beeinträchtigt die Sicherheit des Kindes.

⚠ WARNUNG

- Nur zum Gebrauch im Freien.
- Nicht als Rückhaltevorrichtung für das Kind geeignet.
- Lasse das Kind nie unbeaufsichtigt.
- Lasse das Kind nicht mit dem Produkt spielen.
- Halte aufgrund der Erstickungsgefahr sämtliche Verpackungsmaterialien von Kindern fern.
- Beuge schweren Verletzungen durch Herausfallen oder -rutschen vor. Verwende immer das Rückhaltesystem, wenn Du den Fußsack in einem Kinderwagen benutzt.
- STURZGEFAHR: Setze das Kind niemals auf den Fußsack. Verwende den Fußsack nicht so, dass das Kind über die Seiten der Babywanne ragt.
- ERSTICKUNGSGEFAHR: Das Kind kann im Fußsack nach unten rutschen und ersticken, wenn die Seiten oder der obere Teil des Fußsacks über seinem Gesicht liegen. Positioniere das Kind immer so, dass die Atemwege frei bleiben.
- Untersuche den Stoff regelmäßig auf Risse, abgenutzte Stellen oder andere Anzeichen von Beschädigungen. Verwende kein defektes Produkt.
- Verwende den Thule Elements hochwertigen Fußsack S nur mit zugelassenen Kinderwagen- und Babywannenmodellen. Bitte informiere Dich auf Thule.com über kompatible Kinderwagen- und Babywannenmodelle.

NL

BELANGRIJK - LEES ZORGVULDIG EN BEWAAR VOOR TOEKOMSTIG GEBRUIK. De veiligheid van het kind komt in het gedrang als u deze instructies niet opvolgt.

⚠ WAARSCHUWING

- Alleen voor buitengebruik.
- Niet ontworpen om het kind in bedwang te houden.
- Nooit het kind zonder toezicht laten.
- Laat het kind niet met dit product spelen.
- Houd al het verpakkingsmateriaal uit de buurt van kinderen om verstikkingsgevaar te vermijden.
- Voorkomt dat uw kind ernstig letsel oploopt door uit de kinderwagen te vallen of te glijden. Gebruik altijd het gordelsysteem wanneer u de voetenzak gebruikt in een kinderwagen.
- VALGEVAAR: Plaats het kind nooit bovenop de voetenzak. Gebruik de voetenzak niet op een wijze die het kind oplicht tot boven de zijkanten van de reiswieg.
- VERSTIKKINGSGEVAAR: Het kind kan omlaag glijden in de voetenzak en verstikken als een van de zijkanten of de bovenkant van de voetenzak het gezicht van het kind bedekt. Plaats het kind altijd zodanig dat de luchtwegen van het kind niet worden afgesloten.
- Controleer de stof regelmatig op scheuren, slijtageplekken of andere tekenen van beschadiging. Gebruik geen kapot product.
- Gebruik de Thule Elements High-Performance Footmuff S alleen in combinatie met goedgekeurde kinderwagen- en reiswiegmodellen. Kijk op Thule.com voor welke kinderwagen- en reiswiegmodellen de voetenzak geschikt is.

PT

IMPORTANTE – LER CUIDADOSAMENTE AS INSTRUÇÕES ANTES DE USAR E GUARDÁ-LAS PARA FUTURA REFERÊNCIA. A segurança da criança poderá ser afetada se essas instruções não forem seguidas.

⚠ ATENÇÃO

- Somente para uso em áreas externas.
- Não desenvolvido para uso como dispositivo de restrição de movimentos da criança.
- Jamais deixe a criança sozinha sem a supervisão de um adulto.
- Não permita que seus filhos brinquem com este produto.
- Mantenha todos os materiais da embalagem longe de crianças para evitar risco de asfixia ou sufocamento.
- Evite ferimentos graves causados por quedas ou escorregamentos. Ative sempre o sistema de retenção ao utilizar o protetor para pés no carrinho de bebê.
- RISCO DE QUEDA: Nunca coloque a criança em cima do protetor para pés. Não use o protetor para pés de forma a elevar a posição da criança acima das laterais do berço.
- RISCO DE SUFOCAMENTO: A criança pode deslizar para dentro do protetor para pés e se sufocar se as laterais ou a parte superior do protetor para pés obstruir o rosto da criança. Sempre posicione a criança corretamente para garantir que as vias aéreas permaneçam desobstruídas.
- Examine regularmente o tecido em busca de rasgos, pontos de desgaste ou outros sinais de danos. Não use produtos danificados.
- Use o Thule Elements High-Performance Footmuff S com modelos aprovados de carrinho de bebê e berço. Consulte o site Thule.com para ver os modelos compatíveis de carrinho de bebê e berço.

IT

IMPORTANTE - LEGGERE ATTENTAMENTE LE ISTRUZIONI PRIMA DELL'USO E CONSERVARLE PER FUTURO RIFERIMENTO. La sicurezza del bambino può essere compromessa se non si seguono queste istruzioni.

⚠ AVVERTIMENTO

- Solo per uso in ambienti esterni.
- Non progettato per trattenere il bambino.
- Non lasciare mai il bambino incustodito.
- Non lasciare che il bambino giochi con questo prodotto.
- Tenere tutti i materiali di imballaggio lontano dalla portata dei bambini per evitare il rischio di asfissia o soffocamento.
- Evitare di procurare lesioni gravi causate da cadute o scivolamenti. Usare sempre il sistema di trattenuta quando si usa il coprigambe in un passeggino.
- PERICOLO DI CADUTA: non posizionare mai il bambino sopra il coprigambe. Non utilizzare il coprigambe in un modo che elevi la posizione del bambino al di sopra dei lati della culla.
- RISCHIO DI SOFFOCAMENTO: il bambino potrebbe scivolare nel coprigambe e soffocare se i lati o la parte superiore del coprigambe ostruiscono il viso del bambino. Posizionare sempre correttamente il bambino per assicurarsi che le vie respiratorie non siano ostruite.
- Esaminare il tessuto periodicamente per verificare se sono presenti punti usurati o altri segni di danneggiamento. Non utilizzare un prodotto rotto.
- Utilizzare il coprigambe ad alte prestazioni Thule Elements S soltanto con modelli di passeggini e culle approvati. Visitare il sito Thule.com per verificare i modelli di passeggini e culle compatibili.

SV

VIKTIGT – LÄS INSTRUKTIONERNA NOGA FÖRE ANVÄNDNING OCH SPARA DEM FÖR FRAMTIDA REFERENS. Barnets säkerhet kan påverkas om du inte följer de här instruktionerna.

⚠ VARNING

- Endast för användning utomhus.
- Inte utformad för att hålla fast barnet.
- Lämna aldrig barnet utan uppsikt.
- Låt inte barnet leka med denna produkt.
- Håll allt förpackningsmaterial på avstånd från barn för att undvika risk för kvävning.
- Använd alltid säkerhetsbälte och sele när barnet ligger i åkpåse för att undvika allvarlig skada genom fall eller glidning ur vagnen.
- FALLRISK: Placera aldrig barnet ovanpå åkpåsen. Använd inte åkpåsen på ett sätt som gör att barnets position höjs ovanför sidorna på liggdelen.
- KVÄVNINGSRISK: Barnet kan glida ner i åkpåsen och kvävas om åkpåsens sidor eller ovansida täcker barnets ansikte. Placera alltid barnet ordentligt för att säkerställa att luftvägarna inte blockeras.
- Undersök tyget regelbundet för att se om det finns revor, slitna ytor eller andra tecken på skador. Använd inte en trasig produkt.
- Använd endast Thule Elements högpresterande åkpåse S med godkända barnvagns- och liggdelsmodeller. Se Thule.com för kompatibla modeller av barnvagnar och liggdelar.

DA

VIGTIGT - LÆS INSTRUKTIONERNE OMHYGGELIGT FØR BRUG OG GEM DEM TIL FREMTIDIG REFERENCE. Du risikerer at udsætte dit barn for fare, hvis du ikke følger anvisningerne i denne vejledning.

⚠ ADVARSEL

- Kun til udendørs brug.
- Ikke beregnet til fastholdelse af barnet.
- Efterlad aldrig barnet uden opsyn.
- Lad ikke barnet lege med dette produkt.
- Hold alle emballagematerialer væk fra børn for at undgå risiko for kvælning.
- Undgå alvorlige skader ved fald eller udskridning. Brug altid fastholdelsessystemet, når du bruger køreposen i en klapvogn.
- FALDFARE: Placér aldrig barnet oven på køreposen. Brug ikke køreposen på en måde, der hæver barnets position over liggedelens kanter.
- FARE FOR KVÆLING: Barnet kan glide ned i køreposen og blive kvalt, hvis siderne eller toppen af køreposen blokerer for barnets ansigt. Placér altid barnet korrekt for at sikre, at luftvejene forbliver uhindret.
- Kontrollér regelmæssigt stoffet for flænger, slitage eller andre tegn på skade. Brug ikke et skadet produkt.
- Brug kun Thule Elements High-Performance kørepose S med godkendte barnevogns- og vuggemodeller, se Thule.com for kompatible barnevogns- og vuggemodeller.

NO

VIKTIG – LES INSTRUKSJONENE NØYE FØR BRUK OG OPPBEVAR DEM FOR FREMTIDIG REFERANSE. Hvis du ikke følger disse instruksjonene, kan det gå ut over barnets sikkerhet.

⚠ ADVARSEL

- Bare for utendørs bruk.
- Ikke utformet for å holde barnet på plass.
- Aldri etterlat barnet uten tilsyn.
- La ikke barnet leke med produktet.
- Hold all emballasje borte fra barn for å unngå risiko for kvelning.
- Bruk alltid beskyttelsessystemet når du bruker vognposen i en barnevogn, da dette kan forhindre alvorlig skade som skyldes at barnet faller eller sklir ut.
- FALLFARE: Plasser aldri barnet oppå vognposen. Ikke bruk vognposen på en måte som hever barnets posisjon over sidene av babybagen.
- KVELNINGSFARE: Barnet kan skli ned i vognposen og kveles hvis sidene eller toppen av vognposen hindrer barnets ansikt. Plasser alltid barnet korrekt for å sikre at luftveiene forblir uhindret.
- Undersøk stoffet jevnlig med tanke på slitasje, slitte punkter eller andre tegn på skade. Ikke bruk et ødelagt produkt.
- Bruk Thule Elements High-Performance Footmuff S bare med godkjente barnevogn- og babybagmodeller. Se Thule.com for kompatible barnevogn- og babybagmodeller.

FI

TÄRKEÄÄ - LUE OHJEET HUOLELLISESTI ENNEN KÄYTTÖÄ JA SÄILYTÄ NE TULEVAA TARVETTA VARTEN. Näiden ohjeiden jättäminen noudattamatta voi vaikuttaa lapsen turvallisuuteen.

⚠ VAROITUS

- Vain ulkokäyttöön.
- Tuotetta ei ole tarkoitettu lapsen pitämiseen paikallaan.
- Älä koskaan jätä lasta ilman valvontaa.
- Älä anna lapsen leikkiä tällä tuotteella.
- Säilytä kaikkia pakkausmateriaaleja tukehtumisvaaran välttämiseksi lasten ulottumattomissa.
- Välty putoamisen tai ulosluisumisen aiheuttamilta vakavilta loukkaantumisilta. Käytä aina turvavöitä ja -hihnoja, kun käytät lämpöpussia lastenvaunuissa.
- PUTOAMISVAARA: Älä koskaan aseta lasta lämpöpussin päälle. Älä käytä lämpöpussia niin, että se nostaa lapsen asennon vauvankorin sivujen yläpuolelle.
- TUKEHTUMISVAARA: Lapsi voi pudota lämpöpussin päältä ja tukehtua, jos lämpöpussin sivut tai yläosa peittävät lapsen kasvot. Sijoita lapsi aina niin, että hengitystiet pysyvät esteettöminä.
- Tarkasta säännöllisesti, ettei kankaassa ole repeämiä, kulumia tai muita merkkejä vaurioista. Älä käytä rikkinäistä tuotetta.
- Käytä Thule Elements High-Performance Footmuff S -lämpöpussia vain hyväksyttyjen lastenvaunu- ja vauvankorimallien kanssa. Tarkista yhteensopivat lastenvaunu- ja vauvankorimallit Thule.comista.

IS

MIKILVÆGT - LESIÐ LEIÐBEININGARNAR GAUMGAETILEGA ÁÐUR EN ÞIÐ NOTIÐ OG GEYMIÐ ÞÆR FYRIR VÍSUN SÍÐAR. Öryggi barnsins kann að vera stefnt í hættu ef ekki er farið eftir þessum leiðbeiningum.

⚠ VIÐVÖRUN

- Aðeins til notkunar utandyra.
- Ekki hannað til að þjóna sem beisli fyrir barnið.
- Skiljið aldrei börn eftir án eftirlits.
- Leyfið barninu ekki að leika sér að vörunni.
- Geymið allar umbúðir þar sem börn ná ekki til til að forðast hættu á köfnun.
- Komið í veg fyrir alvarleg meiðsl sem geta hlotist af því að detta eða renna. Notið ávallt öryggisbeltin þegar kerrupokinn er notaður í kerru.
- FALLHÆTTA: Leggið barnið aldrei ofan á kerrupokann. Ekki nota kerrupokann þannig að barnið liggi hærra en hliðar barnavagnsins.
- KÖFNUNARHÆTTA: Barnið gæti runnið niður í kerrupokann og kafnað ef hliðar eða efsti hluti hans er fyrir andliti barnsins. Komið barninu ávallt þannig fyrir að ekkert sé fyrir öndunarvegi þess.
- Athugið reglulega hvort áklæði sé rifið, slitið eða skemmt. Notið ekki brotna vöru.
- Notið Thule Elements High-Performance Footmuff S eingöngu ásamt samþykktum gerðum af kerrum og barnavögnum. Hægt er að nálgast lista yfir samhæfar gerðir kerra og barnavagna á Thule.com.

ET

OLULINE - LUGEGE JUHISED HOOLIKALT ENNE KASUTAMIST JA HOIDKE NEED TULEVIKUS KASUTAMISEKS ALLES. Nende juhiste eiramine võib seada ohtu lapse turvalisuse.

⚠ HOIATUS

- Ainult õues kasutamiseks.
- Pole mõeldud lapse ohjeldamiseks.
- Ärge kunagi jätke last järelevalveta.
- Ärge lubage lapsel selle tootega mängida.
- Lämbumisohu vältimiseks hoidke kõik pakkematerjalid lastele kättesaamatus kohas.
- Vältige kärust väljakukkumise või libisemisega seotud vigastusi. Kui kasutate lapsevankris soojakotti, kasutage alati turvasüsteemi.
- KUKKUMISOHT! Ärge kunagi asetage last soojakoti peale. Ärge kasutage soojakotti moel, mis tõstab lapse vankrikorvi külgedest kõrgemale.
- LÄMBUMISOHT! Laps võib soojakotilt alla libiseda ja lämbuda, kui soojakoti küljed või ülaosa varjavad lapse nägu. Asetage laps alati korrektselt, et hingamisteed ei oleks takistatud.
- Kontrollige regulaarselt, et kangas ei ole rebenenud, kulunud ega muul viisil kahjustunud. Ärge kasutage katkist toodet.
- Kasutage soojakotti Thule Elements High-Performance Footmuff S ainult heakskiidetud lapsevankri ja vankrikorvi mudelitega. Teavet ühilduvate lapsevankrite ja vankrikorvide mudelite kohta vaadake veebisaidilt Thule.com.

LV

SVARĪGI - PIRMS LIETOŠANAS RŪPĪGI IZLASIET INSTRUKCIJU UN SAGLABĀJIET TO NĀKOTNEI. Šo norādījumu neievērošana var apdraudēt bērna drošību.

⚠ BRĪDINĀJUMS

- Tikai lietošanai ārā.
- Nav paredzēts bērna kustību ierobežošanai.
- Nekad neatstājiet bērnu bez uzraudzības.
- Neļaujiet bērnam spēlēties ar šo izstrādājumu.
- Glabājiet visus iepakojuma materiālus bērniem nepieejamā vietā, lai izvairītos no nosmakšanas vai aizrīšanās riska.
- Nepieļaujiet izkrišanu vai izslīdēšanu — tas var radīt nopietnas traumas. Ratos lietojot kāju pārsegu, noteikti izmantojiet kustību ierobežojošus mehānismus.
- NOKRIŠANAS RISKS. Nekad nelieciet bērnu uz kāju pārsega. Nelietojiet kāju aizsargu tā, lai tas paceltu bērnu pāri gultiņas sāniem.
- NOSMAKŠANAS DRAUDI. Bērns var kāju pārsegā noslīdēt uz leju un nosmakt, ja kāju aizsarga sāni vai augšdaļa nosprosto bērna seju. Vienmēr pareizi novietojiet bērnu, lai nodrošinātu to, ka elpceļi paliek nenosprostoti.
- Regulāri pārbaudiet, vai audumā nav plīsumu, izdilumu vai citu bojājumu pazīmju. Nelietojiet bojātu produktu.
- Izmantojiet Thule Elements High-Performance Footmuff S tikai ar apstiprinātiem ratiņu un gultiņu modeļiem. Informāciju par saderīgiem ratiņu un gultņu modeļiem skatiet vietnē Thule.com.

LT

SVARBU - ATIDŽIAI PERSKAITYKITE INSTRUKCIJAS PRIEŠ NAUDOJIMĄ IR IŠSAUGOKITE JAS ATEIČIAI. Neatsižvelgus į šias instrukcijas, gali būti sumažintas jūsų vaiko saugumas.

⚠ ĮSPĖJIMAS

- Skirta naudoti tik lauke.
- Neskirta prisegti vaiką.
- Niekada nepalikite vaiko be priežiūros.
- Neleiskite vaikui žaisti su šiuo gaminiu.
- Visas pakavimo medžiagas laikykite atokiau nuo vaikų, kad jiems nekiltų pavojus uždusti arba užspringti.
- Naudodami vežimėlį su kojų užklotu, visada naudokite ir diržų sistemą, kad apsisaugotumėte nuo sunkių sužalojimų dėl iškritimo ar išslydimo iš vežimėlio.
- PAVOJUS NUKRISTI: Niekada nesodinkite vaiko ant kojų užkloto. Nenaudokite kojų užkloto taip, kad vaikas būtų pakilęs virš lopšio.
- PAVOJUS UŽDUSTI: Vaikas gali nuslysti į kojų užklotą ir uždusti, jei klojų užkloto šonai ar viršus uždengia vaiko veidą. Visada tinkamai pasodinkite vaiką, kad niekas negalėtų uždengti jo kvėpavimo takų.
- Reguliariai apžiūrėkite audinį, ar jis neįplyšęs, nenusidėvėjęs ar kitaip nepažeistas. Nenaudokite pažeisto produkto.
- Naudokite „Thule Elements High-Performance Footmuff S" tik su patvirtintais vežimėlių ir lopšio modeliais, Suderinamus vežimėlių ir lopšių modelius rasite svetainėje Thule.com.

UK

ВАЖЛИВО - УВАЖНО ПРОЧИТАЙТЕ ІНСТРУКЦІЇ ПЕРЕД ВИКОРИСТАННЯМ ТА ЗБЕРЕЖІТЬ ЇХ ДЛЯ МАЙБУТНЬОГО ВИКОРИСТАННЯ. Невиконання цих інструкцій може вплинути на безпеку дитини.

⚠ПОПЕРЕДЖЕННЯ

- Тільки для використання надворі.
- Не призначено для фіксації дитини.
- Ніколи не залишайте дитину без нагляду.
- Не дозволяйте дитині гратися з цим виробом.
- Тримайте всі пакувальні матеріали подалі від дітей, щоб уникнути ризику задухи або удушення.
- Унаслідок падіння або вислизання з коляски дитина може отримати тяжкі травми. Щоб не допустити цього, завжди використовуйте систему фіксації, коли використовуєте конверт для ніг у колясці.
- НЕБЕЗПЕКА ПАДІННЯ: ніколи не кладіть дитину зверху на конверт для ніг. Не використовуйте конверт таким чином, щоб положення дитини піднімалося вище за борти люльки.
- НЕБЕЗПЕКА ЗАДУШЕННЯ: дитина може з'їхати вниз у конверті для ніг і задихнутися, якщо бокові частини або верх конверта перекриють обличчя. Завжди правильно розміщуйте дитину, щоб забезпечити вільне дихання.
- Регулярно перевіряйте тканину, щоб дізнатися, чи є на ній потертості, та чи не порвана вона. Не використовуйте пошкоджений виріб.
- Використовуйте конверт для ніг Thule Elements High-Performance Footmuff S лише з рекомендованими моделями колясок і люльок. Перевірте перелік сумісних моделей на сайті Thule.com.

PL

WAŻNE - PRZECZYTAJ UWAŻNIE INSTRUKCJĘ PRZED UŻYCIEM I ZACHOWAJ JĄ NA PRZYSZŁOŚĆ. W przypadku nieprzestrzegania tych instrukcji bezpieczeństwo dziecka może być zagrożone.

⚠ OSTRZEŻENIE

- Tylko do użytku w plenerze.
- Produkt nie zastępuje pasów bezpieczeństwa.
- Nigdy nie zostawiaj dziecka bez opieki.
- Nie pozwalaj dziecku bawić się tym wyrobem.
- Trzymaj wszystkie opakowania poza zasięgiem dzieci, aby zapobiec uduszeniu lub udławieniu się.
- Zapobiegaj poważnym urazom spowodowanym wypadnięciem lub wyślizgnięciem się dziecka. Dziecko przewożone w śpiworku powinno być zawsze zapięte uprzężą.
- ZAGROŻENIE WYPADNIĘCIEM: Nigdy nie umieszczaj dziecka na śpiworku. Nie używaj śpiworka w taki sposób, aby dziecko znalazło się powyżej boków gondoli.
- NIEBEZPIECZEŃSTWO UDUSZENIA: Dziecko może zsunąć się w śpiworku i udusić się, jeśli boki lub górna część śpiworka zasłonią jego twarz. Za każdym razem dziecko musi być ułożone prawidłowo, tj. w sposób zapewniający drożność dróg oddechowych.
- Regularnie sprawdzaj tkaninę pod kątem rozdarć, przetarć lub innych oznak uszkodzenia. Nie używaj zepsutego produktu.
- Śpiworek Thule Elements High-Performance Footmuff S jest przeznaczony do użytku wyłącznie z zatwierdzonymi modelami wózków i gondoli. Informacje na temat kompatybilnych modeli wózków i gondoli można znaleźć na stronie Thule.com.

CS

DŮLEŽITÉ - PŘEČTĚTE SI PEČLIVĚ POKYNY PŘED POUŽITÍM A USCHOVEJTE JE PRO BUDOUCÍ POUŽITÍ. Při nedodržení těchto pokynů může být ohrožena bezpečnost dítěte.

⚠ VAROVÁNÍ

- Pouze pro outdoorové použití.
- Není navrženo pro zajištění dítěte proti pohybu.
- Nikdy nenechávejte dítě bez dozoru.
- Tento výrobek není hračka. Nedovolte dítěti, aby si s tímto výrobkem hrálo.
- Všechny obalové materiály uchovávejte mimo dosah dětí, aby nedošlo k riziku udušení nebo uškrcení.
- Zabraňte vzniku závažného poranění v důsledku pádu či vyklouznutí. Vždy používejte zádržný systém, když používáte fusak v kočárku.
- NEBEZPEČÍ PÁDU: Nikdy nepokládejte dítě na vrch fusaku. Fusak nepoužívejte způsobem, který zvyšuje polohu dítěte nad boky korbičky.
- NEBEZPEČÍ UDUŠENÍ: Dítě může sklouznout dolů ve fusaku a udusit se, pokud boky nebo horní část fusaku zakryjí obličej dítěte. Vždy dítě správně polohujte, abyste zajistili, že dýchací cesty zůstanou bez překážek.
- Pravidelně kontrolujte, zda není látka potrhána, opotřebena nebo nevykazuje jiné známky poškození. Poškozený produkt nepoužívejte.
- Vysoce výkonný fusak Thule Elements High-Performance Footmuff S používejte pouze se schválenými modely kočárků a korbiček, kompatibilní modely kočárků a korbiček najdete na Thule.com.

HU

FONTOS - OLVASSA EL FIGYELMESEN AZ UTASÍTÁSOKAT A HASZNÁLAT ELŐTT, ÉS ŐRIZZE MEG AZOKAT A JÖVŐBENI HASZNÁLATRA. Csak szabadtéri használatra.

⚠ FIGYELMEZTETÉS

- Csak szabadtéri használatra.
- Nem a gyermek visszatartására tervezték.
- Soha ne hagyja gyermekét felügyelet nélkül.
- Ne engedje gyermekét játszani a termékkel.
- Tartsa távol az összes csomagolóanyagot gyermekektől a fulladásveszély elkerülése érdekében.
- Mindig használja a biztonsági övet, hogy megelőzhető legyen a gyermek súlyos sérülése kiesés vagy kicsúszás miatt, amikor a lábzsákot a babakocsiban használja.
- LEESÉS VESZÉLYE: Soha ne helyezze a gyermeket a lábzsák tetejére. Ne használja a lábzsákot úgy, hogy az a gyermeket a mózeskosár oldalai fölé emelje.
- FULLADÁSVESZÉLY: A gyermek belecsúszhat a lábzsákba és megfulladhat, ha a lábzsák oldala vagy teteje betakarja az arcát. Mindig megfelelően helyezze el a gyermeket, hogy a légutak szabadon maradjanak.
- Ellenőrizze rendszeresen a szövetanyagokat, hogy nem szakadtak-e, nincsenek-e rajtuk kikopott részek, illetve más sérülések. Ne használjon sérült terméket.
- A Thule Elements High-Performance Footmuff S lábzsákot csak a jóváhagyott babakocsi és mózeskosár típusokkal használja, kérjük, ellenőrizze a Thule.com weboldalon a kompatibilis babakocsi és mózeskosár típusokat.

RO

IMPORTANT - CITIȚI CU ATENȚIE INSTRUCȚIUNILE ÎNAINTE DE UTILIZARE ȘI PĂSTRAȚI-LE PENTRU REFERINȚE VIITOARE. Dacă nu urmați instrucțiunile, poate fi afectată siguranța copilului.

⚠ AVERTISMENT

- Numai pentru utilizare la exterior.
- Nu este proiectat pentru reținerea copilului.
- Nu lăsați niciodată copilul nesupravegheat.
- Nu lăsați copilul să se joace cu acest produs.
- Nu lăsați copiii să se apropie de ambalaje, deoarece se pot sufoca sau strangula cu acestea.
- Evitați vătămarea gravă a copilului în cazul căderii sau alunecării. Utilizați sistemul de reținere când copilul se află în sacul de dormit din cărucior.
- PERICOL DE CĂDERE: nu așezați copilul deasupra sacului de dormit. Nu poziționați sacul de dormit astfel încât copilul să fie mai sus decât marginile căruciorului.
- PERICOL DE SUFOCARE: copilul poate să alunece din sacul de dormit sau să se sufoce dacă părțile laterale sau partea superioară a sacului îi acoperă fața. Poziționați copilul corect, pentru a vă asigura că nu are căile respiratorii obstrucționate.
- Examinați materialul textil cu regularitate pentru urme de rupere, zone uzate sau alte semne de deteriorare. Nu utilizați produsul dacă este deteriorat.
- Utilizați sacul de dormit Thule Elements High-Performance Footmuff S doar cu modele de cărucioare și de coșuri aprobate. Accesați Thule.com pentru a vedea modelele compatibile.

SK

DÔLEŽITÉ - PRED POUŽITÍM SI STAROSTLIVO PREČÍTAJTE POKYNY A USCHOVAJTE ICH PRE BUDÚCE POUŽITIE. Pri nedodržaní týchto pokynov môže dôjsť k ohrozeniu bezpečnosti dieťaťa.

⚠ VAROVANIE

- Na použitie výhradne v exteriéri.
- Nie je navrhnuté na zadržanie dieťaťa.
- Nikdy nenechávajte dieťa bez dozoru.
- Tento výrobok nie je hračka. Nenechajte dieťa hrať sa s týmto výrobkom.
- Všetky obalové materiály uchovávajte mimo dosahu detí, aby ste predišli riziku udusenia (obštrukcia dýchania) alebo zadusenia (prehltnutie).
- Zabráňte vzniku závažného poranenia v dôsledku pádu či vykĺznutia. Pri používaní fusaku v kočíku vždy používajte zádržný systém.
- NEBEZPEČENSTVO PÁDU: Nikdy neumiestňujte dieťa na vrchnú časť fusaku. Nepoužívajte fusak spôsobom, ktorý by dieťa dal do polohy, v ktorej by prevyšovalo boky vaničky.
- NEBEZPEČENSTVO UDUSENIA: Dieťa môže vo fusaku skĺznuť nadol a zadusiť sa, ak boky alebo horná časť fusaku zakryjú dieťaťu tvár. Dieťa vždy umiestnite do

správnej polohy, aby ste zabezpečili, že dýchacie cesty zostanú bez prekážok.
- Pravidelne kontrolujte, či textilné časti nie sú natrhnuté, ošúchané alebo nevykazujú iné znaky poškodenia. Poškodený výrobok nepoužívajte.
- Vysokovýkonný fusak Thule Elements S používajte iba so schválenými modelmi kočíkov a vaničiek. Kompatibilné modely kočíkov a vaničiek skontrolujte na lokalite Thule.com.

SL

POMEMBNO - PRED UPORABO SKRBNO PREBERITE NAVODILA IN JIH SHRANITE ZA BODOČO UPORABO. Če teh navodil ne upoštevate, lahko ogrozite varnost otroka.

⚠ OPOZORILO

- Samo za uporabo na prostem.
- Izdelek ni zasnovan za zadrževanje otroka.
- Otroka nikoli ne puščajte brez nadzora.
- Ne dovolite, da bi se otrok igral z izdelkom.
- Vse embalažne materiale hranite zunaj dosega otrok, da preprečite nevarnost zadušitve ali zadavitve.
- Pazite, da otrok ne pade ali zdrsne iz vozička, saj se lahko hudo poškoduje. Pri uporabi zimske vreče vedno uporabite tudi zadrževalni sistem.
- NEVARNOST PADCA: Otroka nikoli ne polagajte na zimsko vrečo. Zimske vreče ne uporabljajte tako, da bi bil otrok višje od robov košare.
- NEVARNOST ZADUŠITVE: Otrok lahko zdrsne v zimsko vrečo in se zaduši, če stranski ali zgornji del zimske vreče prekriva otrokov obraz. Otroka vedno pravilno namestite, da dihalne poti ostanejo proste.
- Redno pregledujte blago, ali so na njem raztrgana ali obrabljena mesta ali drugi znaki poškodbe. Ne uporabljajte poškodovanega izdelka.
- Zimske vreče Thule Elements High-Performance Footmuff velikosti S uporabljajte samo z odobrenimi modeli vozičkov in košar. Seznam združljivih modelov vozičkov in košar je na voljo na spletnem mestu Thule.com.

BG

ВАЖНО - ПРОЧЕТЕТЕ ВНИМАТЕЛНО ИНСТРУКЦИИТЕ ПРЕДИ УПОТРЕБА И ГИ СЪХРАНЕТЕ ЗА БЪДЕЩА ПРЕПОРАКА. на детето може да бъде засегната, ако не следвате тези инструкции.

⚠ ПРЕДУПРЕЖДЕНИЕ

- За използване единствено на открито.
- Не е предназначена за ограничаване на детето.
- Никога не оставяйте детето без надзор.
- Не оставяйте детето да играе с този продукт.
- Дръжте всички опаковъчни материали далеч от деца, за да избегнете риск от задушаване или задавяне.
- Избягвайте сериозните наранявания при падане или изплъзване. Винаги използвайте системата за ограничаване, когато ползвате чувалчето за крака в количка.
- ОПАСНОСТ ОТ ПАДАНЕ: Никога не поставяйте детето върху чувалчето за крака. Не използвайте чувалчето за крака по начин, който повдига позицията на детето над стените на кошницата.
- ОПАСНОСТ ОТ ЗАДУШАВАНЕ: Детето може да се плъзне надолу в чувалчето за крака и да се задуши, ако страните или горната част на чувалчето за крака закриват лицето на детето. Винаги поставяйте детето правилно, за да сте сигурни, че дихателните пътища остават безпрепятствени.
- Проверявайте редовно плата за скъсвания, износени места или други признаци на повреждане. Не използвайте повреден продукт.
- Използвайте Thule Elements High-Performance Footmuff S само с одобрени модели колички и кошници. Моля, проверете Thule.com за съвместими модели колички и кошници.

HR

VAŽNO - PAŽLJIVO PROČITAJTE UPUTE PRIJE UPOTREBE I SAČUVAJTE IH ZA BUDUĆU UPOTREBU. Ako se ne budete pridržavali ovih uputa, može biti ugrožena sigurnost djeteta.

⚠ UPOZORENJE

- Samo za uporabu na otvorenom.
- Proizvod nije osmišljen za obuzdavanje djeteta.
- Nikada nemojte ostavljati dijete bez nadzora.
- Ne dopustite djetetu da se igra s ovim proizvodom.
- Sav materijal za pakiranje držite podalje od djece kako biste izbjegli opasnost od gušenja.
- Izbjegavajte ozbiljne ozljede od pada ili klizanja. Uvijek pri uporabi vreće u kolicima upotrebljavajte sigurnosne remene.
- OPASNOST OD PADA: nikada nemojte stavljati dijete na vreću. Nemojte upotrebljavati vreću na način koji podiže položaj djeteta iznad stranica kolijevke.
- OPASNOST OD GUŠENJA: dijete može skliznuti u vreću i ugušiti se ako stranice ili vrh vreće prekriva djetetovo lice. Uvijek pravilno postavite dijete kako biste osigurali da dišni putevi ostanu nesmetani.
- Redovito provjeravajte rupe u tkanini, istrošena mjesta ili bilo kakve druge znakove oštećenja. Nemojte upotrebljavati polomljeni proizvod.
- Thule Elements High-Performance Footmuf - vreću veličine S upotrebljavajte samo s odobrenim modelima kolica i kolijevki, koje možete provjeriti na web stranici Thule.com.

EL

ΣΗΜΑΝΤΙΚΟ - ΔΙΑΒΑΣΤΕ ΠΡΟΣΕΚΤΙΚΑ ΤΙΣ ΟΔΗΓΙΕΣ ΠΡΙΝ ΤΗ ΧΡΗΣΗ ΚΑΙ ΚΡΑΤΗΣΤΕ ΤΙΣ ΓΙΑ ΜΕΛΛΟΝΤΙΚΗ ΑΝΑΦΟΡΑ. Η ασφάλεια του παιδιού μπορεί να διακυβευτεί, εάν δεν ακολουθήσετε αυτές τις οδηγίες.

⚠ ΠΡΟΕΙΔΟΠΟΙΗΣΗ

- Αποκλειστικά για χρήση σε εξωτερικούς χώρους.
- Δεν έχει σχεδιαστεί για να συγκρατεί το παιδί.
- Μην αφήνετε ποτέ το παιδί σας χωρίς επιτήρηση.
- Μην αφήνετε το παιδί σας να παίζει με το προϊόν αυτό.
- Φυλάσσετε όλα τα υλικά συσκευασίας μακριά από παιδιά, για να αποφύγετε τον κίνδυνο ασφυξίας ή πνιγμού.
- Αποφύγετε σοβαρό τραυματισμό από πτώση ή γλίστρημα. Χρησιμοποιείτε πάντα το σύστημα συγκράτησης όταν χρησιμοποιείτε τον ποδόσακο σε καρότσι.
- ΚΙΝΔΥΝΟΣ ΠΤΩΣΗΣ: Ποτέ μην τοποθετείτε το παιδί πάνω στον ποδόσακο. Μην χρησιμοποιείτε τον ποδόσακο με τέτοιο τρόπο που ανυψώνει τη θέση του παιδιού πάνω από τα πλαϊνά άκρα του πορτ-μπεμπέ.
- ΚΙΝΔΥΝΟΣ ΑΣΦΥΞΙΑΣ: Το παιδί μπορεί να γλιστρήσει προς τα κάτω στον ποδόσακο και να πνιγεί, αν τα πλαϊνά άκρα ή το πάνω μέρος του ποδόσακου εμποδίσουν το πρόσωπό του. Πάντα να τοποθετείτε σωστά το παιδί, για να διασφαλίζετε ότι η αναπνευστική οδός παραμένει ανεμπόδιστη.
- Ελέγχετε τακτικά το ύφασμα για σχισίματα, φθαρμένα σημεία ή άλλα σημάδια φθοράς. Μην χρησιμοποιείτε κατεστραμμένα προϊόντα.
- Χρησιμοποιείτε τον ποδόσακο Thule Elements High-Performance Footmuff S αποκλειστικά με εγκεκριμένα μοντέλα καροτσιού και πορτ-μπεμπέ. Ανατρέξτε στον ιστότοπο Thule.com για τα συμβατά μοντέλα καροτσιού και πορτ-μπεμπέ.

TR

ÖNEMLİ - KULLANMADAN ÖNCE TALİMATLARI DİKKATLİCE OKUYUN VE GELECEKTE BAŞVURMAK ÜZERE SAKLAYIN. Bu talimatlara uymazsanız çocuğunuzun güvenliği etkilenebilir.

⚠ UYARI

- Yalnızca açık alan kullanımı içindir.
- Çocuğun hareketlerini kısıtlamayacak şekilde tasarlanmıştır.
- Asla çocuğunuzu gözetimsiz bırakmayın.
- Çocuğunuzun bu ürünle oynamasına izin vermeyin.
- Boğulma riskini önlemek için tüm ambalaj malzemelerini çocuklardan uzak tutun.
- Düşme veya kaymadan doğacak ciddi yaralanma tehlikesinden kaçının. Uyku tulumunu bebek arabasında her zaman kısıtlama sistemiyle kullanın.
- DÜŞME TEHLİKESİ: Çocuğu asla uyku tulumunun üzerine koymayın. Uyku tulumunu, çocuğun pozisyonunu beşiğin kenarlarının üstüne yükseltecek şekilde kullanmayın.
- BOĞULMA TEHLİKESİ: Uyku tulumunun yanları veya üst kısmı çocuğun yüzünü engelliyorsa, çocuk uyku tulumunun içinde aşağı kayabilir ve boğulabilir. Hava yolunun engellenmediğinden emin olmak için çocuğu her zaman uygun şekilde konumlandırın.
- Düzenli olarak kumaşta yırtık, yıpranmış nokta veya başka bir hasar belirtisi olup olmadığını inceleyin. Kırık bir ürünü kullanmayın.
- Thule Elements High-Performance Footmuff S'yi yalnızca onaylı bebek arabası ve beşik modelleriyle kullanın, uyumlu bebek arabası ve beşik modelleri için lütfen Thule.com sitesini ziyaret edin.

MT

IMPORTANTI - AQRA L-ISTRUZZJONIJIET BIR-REQQAQ QABEL L-UŻU U ŻOMM GĦAL REFERENZA FUTURA. Is-sigurtà tat-tfal tista' tkun affettwata jekk ma ssegwix dawn l-istruzzjonijiet.

⚠ TWISSIJA

- Għal użu fuq barra biss.
- Mhuwiex maħsub biex iżomm it-tifel/tifla.
- Qatt tħalli t-tfal waħedhom.
- Tħallix lit-tfal jilagħbu b'dan il-prodott.
- Żomm il-materjali kollha tal-ippakkjar 'il bogħod mit-tfal sabiex tevita r-riskju ta' soffokazzjoni jew fgar.
- Evita korriment serju minn waqgħat jew żerżiq 'il barra. Dejjem uża s-sistema tat-trażżin meta tuża l-footmuff f'pushchair.
- PERIKLU TA' WAQGĦA: Qatt m'għandek tpoġġi lit-tifel/tifla fuq il-footmuff. Tużax il-footmuff b'mod li jgħolli l-pożizzjoni tat-tifel/tifla 'l fuq mill-ġnub tal-benniena.
- PERIKLU TA' SOFFOKAZZJONI: It-tfal jistgħu jiżżerżqu 'l isfel fil-footmuff u jifgaw jekk il-ġnub jew in-naħa ta' fuq tal-footmuff jostakolaw wiċċ it-tfal. Dejjem ippożizzjona lit-tifel/tifla kif suppost biex tiżgura li l-passaġġ tan-nifs jibqa' bla xkiel.
- Eżamina b'mod regolari d-drapp biex tara jekk għandux xi tiċrita, partijiet li jridu jinbidlu jew kwalunkwe sinjal ta' ħsara. Tużax prodott miksur.
- Uża biss it-Thule Elements High-Performance Footmuff S ma' mudelli approvati ta' pushchairs u benniniet, jekk jogħġbok iċċekkja Thule.com għal mudelli ta 'puscharis u benniniet kompatibbli.

ZH-SC

重要 - 使用前仔细阅读说明，并妥善保存以备将来参考。如果不遵守这些说明，您孩子的安全可能会受到影响。

⚠ 警告

- 仅限户外使用。
- 设计用途并不是为了约束孩子。
- 儿童必须时刻有人照看。
- 勿让儿童摆弄本产品。
- 使所有包装材料远离儿童，以避免窒息或噎住的风险。
- 避免因跌落或滑出而造成严重伤害。使用婴儿车脚套时务必使用紧束装置。
- 跌落危险：切勿将儿童放在脚套上。使用脚套时，请勿使儿童的位置高于摇篮两侧。
- 窒息危险：如果脚套的侧面或顶部挡住儿童的脸，儿童可能会在脚套中滑落并窒息。请始终正确放置儿童，确保呼吸畅通无阻。
- 定期检查面料是否存在撕裂、磨斑或其他任何损坏迹象。请勿使用破损的产品。
- 仅将 Thule Elements 高性能脚套 S 与经批准的婴儿车和摇篮型号一起使用，请查看 Thule.com 以了解兼容的婴儿车和摇篮型号。

ZH-TR

重要 - 使用前仔細閱讀說明，並妥善保存以備將來參考。沒有遵守此說明，兒童的安全可能會受到影響。

⚠ 警告

- 僅限戶外使用。
- 本產品並非為了約束兒童行動而設計。
- 切勿單獨留置兒童，使其無人看管。
- 請勿讓兒童將本產品當做玩具。
- 請勿讓兒童接近任何包裝材料，以避免窒息或噎食風險。
- 為避免兒童因跌落或滑出而造成嚴重傷害，在嬰兒推車中使用保暖腳套時，請務必使用安全約束系統。
- 跌落危險：切勿將兒童放置在保暖腳套上方。請勿以任何會使兒童高於睡籃側邊的方式使用保暖腳套。
- 窒息危險：如果保暖腳套的側邊或頂部遮住兒童臉部，兒童可能會滑入保暖腳套內並導致窒息。請務必正確安置兒童，確保呼吸道暢通無阻。
- 請定期檢查布料是否有斷裂、磨損或其他損壞跡象。請勿使用已損壞的產品。
- S 款 Thule Elements 高性能保暖腳套只能搭配經核准的嬰兒推車與睡籃型號使用。請前往 Thule.com 查詢相容的嬰兒推車與睡籃型號。

JA

重要 - 使用前に注意して説明書をお読みいただき、今後の参考のために保管してください。記載されている指示に従わない場合、お子様の安全が損なわれるおそれがあります。

⚠ 警告

- 屋外使用のみ。
- お子様の動きを制限するよう設計はされていません。
- お子様を乗せた状態では絶対に放置しないでください。
- お子様が本製品で遊ばないようにしてください。
- 窒息や窒息のリスクを避けるために、すべての梱包材をお子様から遠ざけてください。
- お子様が転倒したり滑り落ちたりして大きなけがをしないよう、ベビーカーでフットマフを使用する際は必ず固定機構を使用してください。
- 落下の危険: お子様をフットマフの上に載せないでください。フットマフを使用する際は、お子様の位置を必ずバシネットの側面よりも下にしてください。
- 窒息の危険: フットマフの側面または上部がお子様の顔を遮ると、お子様がフットマフの中で滑り落ちて窒息するおそれがあります。気道が塞がれないよう、常にお子様を適切な姿勢で座らせてください。
- 布地の状態を定期的に点検して、破れ、摩耗などの問題の兆候がないことをお確かめください。壊れている製品は使用しないでください。
- Thule Elements高性能フットマフSは、承認されたモデルのベビーカーおよびバシネットでのみ使用してください。対応するベビーカーおよびバシネットモデルについては、Thule.comをご確認ください。

KO

중요 - 사용 전에 설명서를 주의 깊게 읽고 나중에 참고할 수 있도록 이러한 지침을 따르지 않으면 자녀의 안전에 좋지 않은 영향을 줄 수 있습니다.

⚠ 경고

- 실외 전용입니다.
- 아이를 고정하는 용도로 설계되지 않았습니다.
- 아이를 방치하지 마십시오.
- 아이가 이 제품을 가지고 놀지 않게 하십시오.
- 질식 또는 목에 걸릴 위험을 피하기 위해 모든 포장재는 아이의 손이 닿지 않도록 보관하십시오.
- 떨어지거나 미끄러져 발생할 수 있는 심각한 부상을 방지하려면, 유모차에 발덮개를 사용할 때 항상 고정 장치를 함께 사용하십시오.
- 낙상 위험: 아이를 발덮개 위에 올려놓지 마십시오. 아이의 위치가 요람 측면보다 높아지는 방식으로 발덮개를 사용하지 마십시오.
- 질식 위험: 발덮개에서 아이가 아래로 미끄러져 측면이나 윗부분이 얼굴을 막으면 질식할 수 있습니다. 아이의 기도가 항상 막히지 않도록 올바르게 자세를 잡아주십시오.
- 섬유가 찢어지거나 마모 또는 손상 징후가 있는지 정기적으로 점검해야 합니다. 손상된 제품은 사용하지 마십시오.
- Thule Elements 고성능 발덮개 S는 승인된 유모차 및 요람 모델과 함께 사용하십시오. 호환 가능한 유모차 및 요람 모델은 Thule.com에서 확인하십시오.

MS

PENTING - BACA ARAHAN DENGAN TELITI SEBELUM DIGUNAKAN DAN SIMPAN UNTUK RUJUKAN MASA DEPAN. Keselamatan anak anda mungkin terjejas jika anda tidak mengikuti arahan ini.

⚠ AMARAN

- Hanya untuk kegunaan luaran.
- Tidak direka untuk mengekang kanak-kanak.
- Jangan sekali-kali membiarkan kanak-kanak tanpa pengawasan.
- Jangan biarkan anak bermain dengan produk ini.
- Jauhkan semua bahan pembungkusan daripada kanak-kanak untuk mengelakkan risiko lemas atau tercekik.
- Elakkan kecederaan serius daripada terjatuh atau tergelongsor keluar. Sentiasa gunakan sistem penahan apabila menggunakan sarung kaki dalam kereta sorong.
- BAHAYA JATUH: Jangan sekali-kali meletakkan kanak-kanak di atas sarung kaki. Jangan gunakan sarung kaki dengan cara yang menaikkan kedudukan kanak-kanak di atas bahagian sisi basinet.
- BAHAYA LEMAS: Kanak-kanak boleh tergelincir ke bawah di dalam sarung kaki dan lemas jika sisi atau bahagian atas sarung kaki menghalang muka kanak-kanak. Sentiasa letakkan kanak-kanak dengan betul untuk memastikan saluran pernafasan kekal tidak terhalang.
- Periksa fabriknya dengan kerap untuk memastikan tiada koyak, tempat yang haus atau sebarang tanda-tanda kerosakan lain. Jangan guna produk yang rosak.
- Hanya gunakan Thule Elements High-Performance Footmuff S dengan model kereta sorong dan basinet yang diluluskan, sila semak Thule.com untuk model kereta sorong dan basinet yang serasi.

TH

สำคัญ - อ่านคำแนะนำอย่างละเอียดก่อนใช้งานและเก็บไว้สำหรับอ้างอิงในอนาคต

⚠ คำเตือน

- สำหรับใช้กลางแจ้งเท่านั้น
- ไม่ได้ออกแบบมาให้ยึดเหนียวเด็กไว้
- ห้ามปล่อยเด็กไว้ตามลำพังโดยไม่มีการดูแลเป็นอันขาด
- อย่าให้เด็กเล่นผลิตภัณฑ์นี้
- เก็บวัสดุบรรจุภัณฑ์ทั้งหมดให้ห่างจากเด็กเพื่อหลีกเลี่ยงความเสี่ยงที่จะทำให้หายใจไม่ออกหรือสำลัก
- หลีกเลี่ยงการบาดเจ็บสาหัสจากการตกหรือลื่นหลุด โปรดใช้ระบบยึดนิรภัยทุกครั้งที่ใช้ถุงคลุมเท้าในรถเข็นเด็ก
- อันตรายจากการตก: ห้ามวางเด็กไว้บนถุงคลุมเท้า ห้ามใช้ถุงคลุมเท้าในลักษณะที่ยกตัวเด็กขึ้นสูงกว่าด้านข้างของที่นอนเด็ก
- อันตรายจากการหายใจไม่ออก: เด็กอาจเลื่อนไถลลงไปในถุงคลุมเท้าและหายใจไม่ออกหากด้านข้างหรือด้านบนของถุงคลุมเท้าปิดทับใบหน้าของเด็ก ให้เด็กอยู่ในตำแหน่งที่เหมาะสมเสมอเพื่อให้แน่ใจว่าไม่มีสิ่งปิดกั้นทางเดินหายใจ
- ตรวจสอบวัสดุที่เป็นผ้าเป็นประจำเพื่อดูว่ามีจุดฉีกขาด เสื่อมสภาพ หรือมีร่องรอยของความเสียหายอื่นๆ หรือไม่ ห้ามใช้ ผลิตภัณฑ์ที่ชำรุด
- ใช้เฉพาะ Thule Elements High-Performance Footmuff S กับรถเข็นเด็กและที่นอนเด็กรุ่นที่ผ่านการรับรองเท่านั้น โปรดตรวจสอบรถเข็นเด็กและที่นอนเด็กรุ่นที่ใช้งานร่วมกันได้จาก Thule.com.

AR

مُهِمّ - اقْرَأْ التَّعْلِيمَاتِ بِعِنَايَةٍ قَبْلَ الِاسْتِخْدَامِ وَاحْفَظْهَا لِلرُّجُوعِ إِلَيْهَا فِي الْمُسْتَقْبَلِ

⚠ تحذير

- للاستخدام الخارجي فقط.
- غير مصمم لتقييد الطفل.
- يجب عدم ترك الطفل دون رقابة مطلقًا.
- ينبغي عدم السماح للطفل باللعب بهذا المنتج.
- تُحفظ كل مواد التعبئة والتغليف بعيدًا عن متناول الأطفال لتجنب خطر الاختناق أو الخنق.
- تجنَّب الإصابات الخطيرة الناتجة من السقوط أو التزحلق. واستخدم دائمًا نظام التقييد عند استخدام غطاء القدمين في عربة الأطفال.
- خطر السقوط: لا تضع الطفل فوق غطاء القدمين أبدًا. ولا تستخدم غطاء القدمين بطريقة ترفع موضع الطفل فوق جوانب سريره.
- خطر الاختناق: قد ينزلق الطفل داخل غطاء القدمين ويختنق إذا حجبت جوانب الغطاء أو جزءه العلوي وجهه. فاحرص دائمًا على وضع الطفل في الموضع الصحيح لضمان عدم انسداد مجرى الهواء.
- افحص القماش بانتظام بحثًا عن أي تمزقات أو مناطق بالية أو علامات على التلف. يحظر تمامًا استخدام منتج تالف.
- استخدم غطاء القدمين عالي الأداء من عناصر Thule من المقاس الصغير فقط مع نماذج عربات الأطفال وأسرّة الأطفال المعتمدة، يُرجى مراجعة موقع Thule.com لمعرفة نماذج عربات الأطفال وأسرّة الأطفال المتوافقة.

HE

חָשׁוּב - קְרָא בִּזְהִירוּת אֶת הַהוֹרָאוֹת לִפְנֵי הַשִּׁמּוּשׁ וְשָׁמוֹר אוֹתָן לְעִיּוּן בֶּעָתִיד.

⚠ אזהרה

- לשימוש בחוץ בלבד.
- לא מיועד לריסון הילד.
- לעולם אל תשאיר את הילד ללא השגחה.
- אל תניח לילד לשחק עם מוצר זה.
- יש להרחיק את כל חומרי האריזה מילדים כדי למנוע סכנת חנק.
- בעת שימוש בשק השינה בעגלה יש להשתמש תמיד במערכת הריסון כדי למנוע פציעה חמורה כתוצאה מנפילה או מהחלקה.
- סכנת נפילה: לעולם אין להשכיב את הילד מעל לשק השינה. אין להשתמש בשק השינה באופן שמגביה את מנח הילד מעל לדפנות העריסה.
- סכנת חנק: הילד עלול להחליק למטה בתוך שק השינה ולהיחנק אם הצדדים או החלק העליון של שק השינה חוסמים את הפנים של הילד. חשוב תמיד למקם הילד כראוי כדי להבטיח שדרכי הנשימה יישארו פתוחות.
- בדקו את הבד באופן קבוע לאיתור קרעים, כתמים שחוקים או כל סימן אחר של נזק. אין להשתמש במוצר קרוע.
- יש להשתמש ב- Thule Elements High-Performance Footmuff S רק עם דגמים מאושרים של עגלה ועריסה. עיינו באתר Thule.com כדי למצוא דגמי עגלות ועריסות תואמים

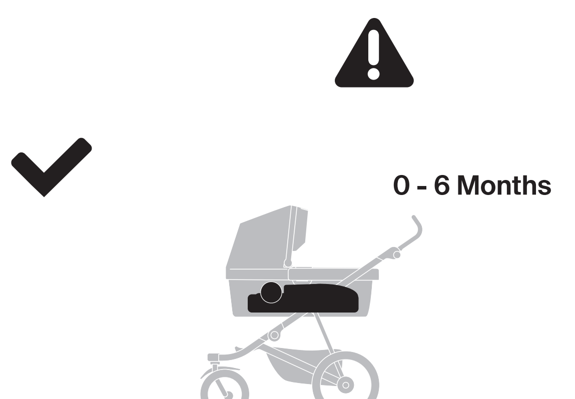

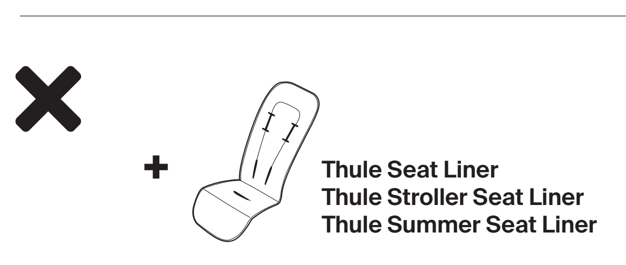

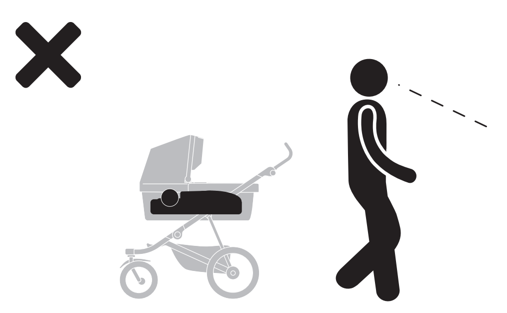

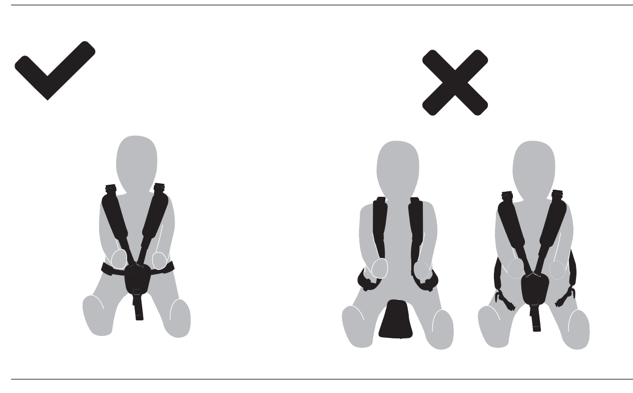

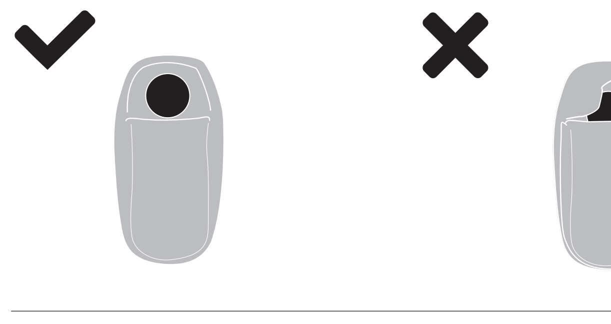

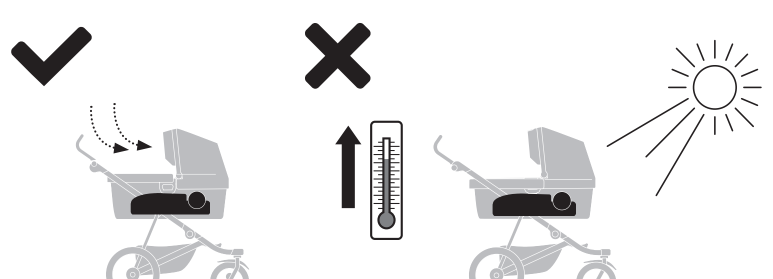

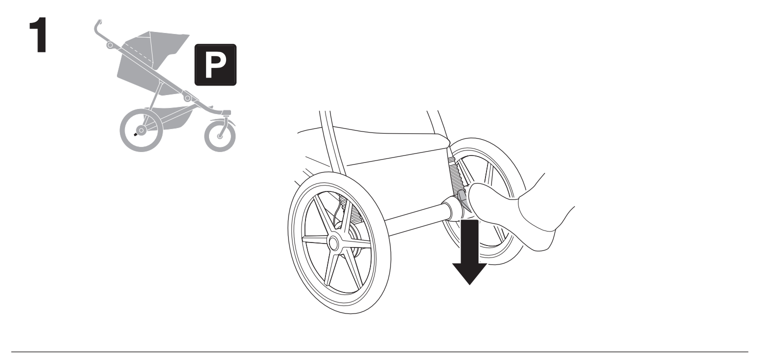

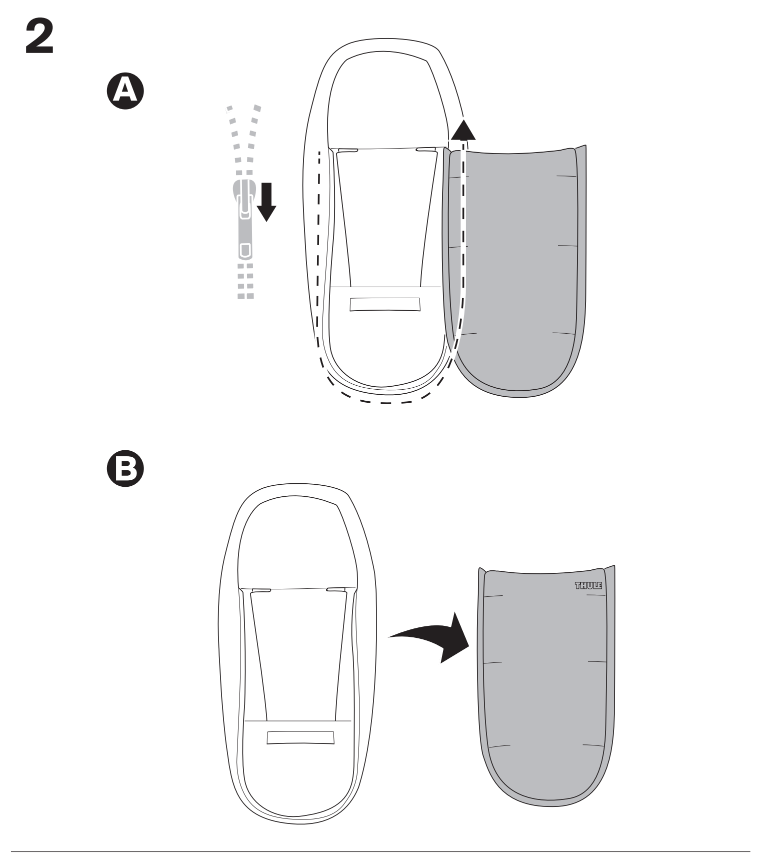

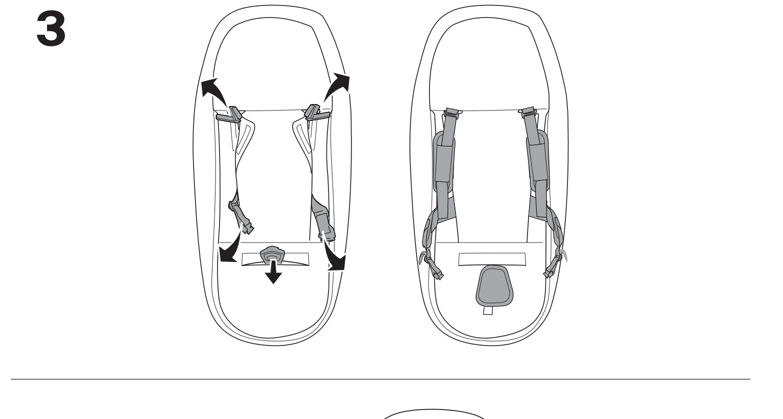

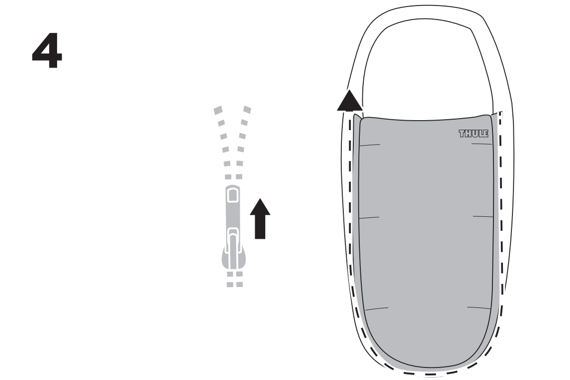

Thule Sweden AB
Borggatan 5, 335 73 Hillerstorp, SWEDEN
info @ thule. com | *www. thule. com*

© Thule Group. All rights reserved.

5565173001 | *2025-07-11 #00*

PART OF THULE GROUP