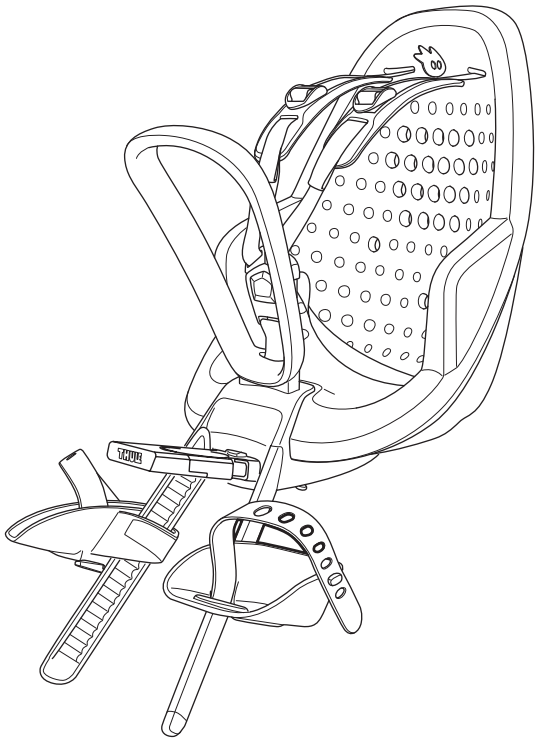

Thule Yepp 2 mini

Front mounted child bike seat

120211XX / 120411XX

Instructions

Bring your life

thule.com

EN Front Child Bike Seat
FR Siège vélo enfant avant
ES Asiento para niños en la parte delantera de la bicicleta
DE Vorne montierter Fahrradkindersitz
NL Fietszitje voor voorop
PT Cadeirinha infantil dianteira para bicicleta
IT Seggiolino anteriore per bambini
SV Frontmonterad cykelbarnstol
DK Foranmonteret cykelstol
NO Frontmontert barnesete til sykkel
FI Eteen kiinnitettävä polkupyörän lastenistuin
IS Barnasæti framan á reiðhjól
ET Eesmine jalgratta lasteiste
LV Velosipēda priekšējais bērna sēdeklis
LT Priekinė vaikiška dviračio kėdutė
UK Переднє дитяче велосипедне крісло
PL Przedni rowerowy fotelik dziecięcy
CS Přední dětská cyklosedačka
HU Kerékpáros első gyerekülés
RO Scaun față de copii pentru bicicletă
SK Predná detská cyklosedačka
SL Sprednji otroški kolesarski sedež
BG Предна детска седалка за велосипед
HR Dječja sjedalica za bicikl koja se postavlja sprijeda
EL Μπροστινό παιδικό κάθισμα ποδηλάτου
TR Öne Bağlanan Çocuk Bisiklet Koltuğu
MT Sedil tar-Rota għat-Tfal li Jitpoġġa Quddiem
ZH-SC 前置式儿童自行车座椅
ZH-TR 前座式自行車兒童座椅
JA サイクル前部用チャイルドシート
KO 전면 어린이 자전거 시트
MS Tempat Duduk Basikal Kanak-kanak Depan
TH เก้าอี้เด็กสำหรับติดด้านหน้าจักรยาน
AR مقعد الدراجة الأمامي للطفل
HE מושב אופניים קדמי לילד

EN

Important - Read carefully and keep for future reference. Failure to follow these warnings and the instructions could result in death or serious injury.
Symbols

WARNING indicates a hazardous situation which, if not avoided, could result in death or serious injury.

MANDATORY ACTION indicates instructions that must be followed to avoid the risk of injury, and damage to the product or other equipment.

FR

Important - À lire attentivement et à conserver pour consultation ultérieure. Le non-respect de ces avertissements et instructions pourrait provoquer des blessures graves, voire la mort.
Symboles

AVERTISSEMENT indique une situation potentiellement dangereuse qui, si elle n'est pas évitée, pourrait provoquer des blessures graves, voire mortelles.

ACTION OBLIGATOIRE indique des instructions qui doivent être suivies pour éviter tout risque de blessure et de dommage au produit ou à d'autres équipements.

ES

Importante - Lea atentamente y guarde para futuras consultas. Si no se siguen estas advertencias y las instrucciones, podría provocar lesiones graves o la muerte.
Símbolos

ADVERTENCIA indica una situación de posible peligro que, si no se evita, podría provocar lesiones graves o incluso la muerte.

ACCIÓN OBLIGATORIA indica instrucciones que deben seguirse para evitar el riesgo de lesiones y daños al producto u otro equipo.

DE

Wichtig – Diese anleitung sorgfältig durchlesen und zum späteren nachschlagen aufbewahren. Die Nichtbeachtung dieser Warnungen und Anleitung kann zum Tod oder schweren Verletzungen führen.
Symbole

WARNUNG: eine mögliche Gefahrensituation, die, wenn sie nicht vermieden wird, zum Tod oder zu ernsthaften Verletzungen führen kann.

VERPFLICHTENDE AKTION gibt Anweisungen an, die befolgt werden müssen, um Verletzungen und Schäden am Produkt oder anderen Geräten zu vermeiden

NL

Belangrijk - lees zorgvuldig en bewaar voor toekomstig gebruik. Het niet opvolgen van deze waarschuwingen en instructies kan leiden tot overlijden of ernstig letsel.
Symbolen

WAARSCHUWING duidt op een gevaarlijke situatie die, indien deze niet wordt vermeden, de dood of ernstig letsel tot gevolg kan hebben.

VERPLICHTE ACTIE geeft instructies aan die moeten worden opgevolgd om letsel en schade aan het product of andere apparatuur te voorkomen

PT

Importante – Leia atentamente e mantenha para referência futura. A não observância destes avisos e instruções poderá resultar em morte ou ferimentos graves.
Símbolos

ATENÇÃO indica uma situação perigosa que, se não for evitada, pode resultar em morte ou ferimentos graves.

AÇÃO OBRIGATÓRIA indica instruções que devem ser seguidas para evitar o risco de lesões e danos ao produto ou a outros equipamentos

IT

Importante - Leggere attentamente e conservare per consultazioni future. La mancata osservanza delle presenti avvertenze e istruzioni può causare lesioni gravi o la morte.
Simboli

AVVERTIMENTO: indica una situazione pericolosa che, se non evitata, potrebbe causare la morte o gravi lesioni.

AZIONE OBBLIGATORIA indica istruzioni che devono essere seguite per evitare rischi di lesioni e danni al prodotto o ad altre attrezzature.

SV

Viktigt – läs noggrant och spara för framtida referens. Om säkerhetsanvisningarna inte följs kan dödsfall eller allvarliga skador inträffa.
Symboler

VARNING! indikerar en potentiellt farlig situation som, om den inte undviks, kan leda till dödsfall eller allvarlig personskada.

OBLIGATORISK ÅTGÄRD anger instruktioner som måste följas för att undvika risken för skada och skador på produkten eller annan utrustning.

DA

Vigtigt - Læs omhyggeligt og opbevar til fremtidig reference. Hvis man ikke følger disse advarsler og instruktioner, kan det medføre død eller alvorlig personskade.

Symboler

ADVARSEL angiver en potentielt farlig situation, som, hvis den ikke undgås, kan føre til død eller alvorlig skade.

OBLIGATORISK HANDLING angiver instruktioner, der skal følges for at undgå risiko for personskade og beskadigelse af produktet eller andet udstyr.

NO

Viktig – Les dokumentet nøye og ta vare på det for fremtidig referanse. Dersom disse advarslene og anvisningene ikke overholdes, kan det føre til død eller alvorlig personskade.

Symboler

ADVARSEL indikerer en potensielt farlig situasjon som, hvis den ikke unngås, kan føre til død eller alvorlig personskade.

OBLIGATORISK HANDLING angir instruksjoner som må følges for å unngå risiko for skade og skade på produktet eller annet utstyr.

FI

Tärkeää - Lue huolellisesti ja säilytä tulevaa käyttöä varten. Näiden varoitusten ja ohjeiden laiminlyönti voi johtaa kuolemanvaaraan tai vakaviin vahinkoihin.

Symbolit

VAROITUS viittaa vaaratilanteeseen, joka voi – jos sitä ei vältetä – johtaa kuolemaan tai vakavaan loukkaantumiseen.

PAKOLLINEN TOIMINTA ilmaisee ohjeet, joita on noudatettava vammojen ja tuotteen tai muun laitteiston vaurioiden välttämiseksi.

IS

Mikilvægt - Lesið vandlega og geymið til síðari nota. Ef þessum viðvörunum og leiðbeiningum er ekki fylgt getur það valdið dauða eða alvarlegum meiðslum.

Táknum

VIÐVÖRUN gefur til kynna hættulegar aðstæður sem geta valdið dauða eða alvarlegum meiðslum ef ekki er í komið í veg fyrir þær.

SKYLDUBOÐ gefur til kynna leiðbeiningar sem þarf að fylgja til að forðast slysahættu og skemmdir á vörunni eða öðrum búnaði.

ET

Oluline - Lugege hoolikalt läbi ja hoidke edasiseks kasutuseks alles. Nende hoiatuste ja juhiste rikkumine võib lõppeda lapse hukkumisega või põhjustada lapsele raskeid kehavigastusi.

Sümbolid

HOIATUS tähistab ohtlikku olukorda ja kui seda ei õnnestu vältida, võib see lõppeda surma või kehavigastusega.

KOHUSTUSLIK TEGEVUS näitab juhiseid, mida tuleb järgida, et vältida vigastusi ja toote või muu varustuse kahjustamist.

LV

Svarīgi - Uzmanīgi izlasiet un saglabājiet turpmākai uzziņai. Brīdinājumu un norādījumu neievērošana var radīt letālu iznākumu vai nopietnas traumas.

Simboli

BRĪDINĀJUMS norāda uz bīstamu situāciju, kas var izraisīt nāvi vai nopietnu traumu, ja tā netiek novērsta.

OBLIGĀTA DARBĪBA norāda uz instrukcijām, kuras jāievēro, lai izvairītos no savainojumiem un bojājumiem produktam vai citai iekārtai.

LT

Svarbu - Atidžiai perskaitykite ir saugokite, kad galėtumėte vėliau pasinaudoti. Šių įspėjimų ir instrukcijų nesilaikymas gali baigtis mirtimi ar sunkiais sužalojimais.

Simboliai

Žodžiu **ĮSPĖJIMAS** nurodoma pavojinga situacija, kurios neišvengus galima žūti arba patirti rimtų sužeidimų.

PRIVALOMA VEIKSMAI nurodo instrukcijas, kurių reikia laikytis, kad būtų išvengta sužalojimų ir žalos produktui ar kitai įrangai.

UK

Важливо - Уважно прочитайте й збережіть для використання в майбутньому. Недотримання цих попереджень та інструкцій може спричинити смерть або серйозне травмування.

Символи

ПОПЕРЕДЖЕННЯ вказує на небезпечну ситуацію, яка, якщо її не уникнути, може призвести до смерті або серйозних травм.

ОБОВ'ЯЗКОВА ДІЯ вказує на інструкції, яких слід дотримуватись, щоб уникнути ризику травмування та пошкодження продукту чи іншого обладнання.

PL

Ważne - Instrukcję należy przeczytać uważnie i zachować ją na przyszłość. Nieprzestrzeganie tych ostrzeżeń i instrukcji mogłoby spowodować poważne urazy lub śmierć.

Symbole

OSTRZEŻENIE wskazuje potencjalnie niebezpieczną sytuację, która może, jeśli się jej nie uniknie, spowodować poważne obrażenia lub nawet śmierć.

DZIAŁANIE OBOWIĄZKOWE wskazuje instrukcje, które należy przestrzegać, aby uniknąć ryzyka obrażeń i uszkodzenia produktu lub innego sprzętu.

CS

Důležité - Pečlivě si přečtěte a uložte informace, abyste se k nim mohli kdykoli vrátit. Při nerespektování těchto varování a pokynů může dojít ke smrtelnému či závažnému poranění.

Symboly

VAROVÁNÍ značí nebezpečnou situaci, která může, pokud se jí nevyhnete, vést ke smrti nebo vážnému zranění.

POVINNÁ AKCE označuje pokyny, které je třeba dodržovat, aby se předešlo riziku zranění a poškození výrobku nebo jiného zařízení.

HU

Fontos - Olvassa el figyelmesen és őrizze meg ezt az útmutatót, mert később még szüksége lehet rá. A figyelmeztetések és biztonsági utasítások be nem tartása halált és súlyos sérülést okozhat.

Szimbólumok

FIGYELMEZTETÉS olyan veszélyes helyzetet jelez, amely, ha nem kerülik el, halálhoz vagy súlyos sérüléshez vezethet.

KÖTELEZŐ TEVÉKENYSÉG azt jelenti, hogy az utasításokat be kell tartani a sérülések és a termék vagy más berendezések károsodásának elkerülése érdekében.

RO

Important - Citiți cu atenție și păstrați pentru consultare ulterioară. Nerespectarea acestor avertizări și instrucțiuni poate provoca decesul sau răniri grave.

Simboluri

AVERTISMENT indică o situație periculoasă care, dacă nu este evitată, poate provoca răniri grave sau deces.

ACȚIUNE OBLIGATORIE indică instrucțiuni care trebuie urmate pentru a evita riscul de vătămare și deteriorare a produsului sau a altor echipamente.

SK

Dôležité - Dôkladne si prečítajte a uchovajte na budúce použitie. Pri nerešpektovaní týchto varovaní a pokynov môže dôjsť k závažnému alebo smrteľnému poraneniu.

Symboly

VAROVANIE označuje nebezpečnú situáciu, ktorá môže mať za následok smrť alebo vážne zranenie, ak sa jej nezabráni.

POVINNÁ AKCIA uvádza pokyny, ktoré musia byť dodržané, aby sa predišlo riziku úrazu a poškodeniu výrobku alebo iného zariadenia.

SL

Pomembno - Pozorno preberite in shranite za prihodnjo uporabo. Neupoštevanje teh opozoril in navodil lahko povzroči smrtne ali hude telesne poškodbe.

Simboli

OPOZORILO označuje nevarno situacijo, ki lahko povzroči smrt ali hude poškodbe, če se ji ne izognete.

OBVEZNA DEJANJA označujejo navodila, ki jih je treba upoštevati, da se prepreči tveganje poškodb in škoda na izdelku ali drugi opremi.

BG

Важно - Четете внимателно и запазете за бъдеща референция. Неспазването на тези предупреждения и инструкции може да доведе до смърт или тежки наранявания.

Символи

ПРЕДУПРЕЖДЕНИЕ показва опасна ситуация, която, ако не бъде избегната, може да доведе до смърт или сериозно нараняване.

ЗАДЪЛЖИТЕЛНО ДЕЙСТВИЕ указва инструкции, които трябва да се следват, за да се избегне риск от нараняване и повреда на продукта или друго оборудване.

HR

Važno - Pozorno pročitajte i sačuvajte za buduću uporabu. Nepridržavanje ovih upozorenja i uputa može dovesti do smrti ili ozbiljnih ozljeda.

Simboli

UPOZORENJE označava opasnu situaciju koja, ako se ne izbjegne, može uzrokovati smrt ili ozbiljnu povredu.

OBAVEZNA RADNJA označava upute koje se moraju slijediti kako bi se izbjegao rizik od ozljeda i oštećenja proizvoda ili druge opreme.

EL

Σημαντικο - Διαβαστε το προσεκτικα και φυλαξτε το για μελλοντικη αναφορα. Αδυναμία συμμόρφωσης με αυτές τις προειδοποιήσεις και τις οδηγίες μπορεί να οδηγήσει σε θάνατο ή σοβαρό τραυματισμό.

Σύμβολα

ΠΡΟΕΙΔΟΠΟΙΗΣΗ υποδεικνύει επικίνδυνη κατάσταση η οποία, εάν δεν αποφευχθεί, ενδέχεται να καταλήξει σε θάνατο ή επικίνδυνο τραυματισμό.

ΥΠΟΧΡΕΩΤΙΚΗ ΕΝΕΡΓΕΙΑ υποδεικνύει οδηγίες που πρέπει να ακολουθούνται για να αποφευχθεί ο κίνδυνος τραυματισμού και ζημιών στο προϊόν ή σε άλλο εξοπλισμό.

TR

Önemli - Dikkatlice okuyun ve gelecekte başvurmak için saklayin. Bu uyarıları ve talimatları dikkate almamak ölüm veya ciddi yaralanmalara neden olabilir.

Semboller

UYARI, kaçınılmadığı takdirde ölüm veya ciddi yaralanmayla sonuçlanabilecek tehlikeli bir durumu belirtir.

ZORUNLU EYLEM, yaralanma ve ürün veya diğer ekipman hasarını önlemek için takip edilmesi gereken talimatları belirtir.

MT

Importanti - Aqrahom bir-reqqa u żommhom biex tużahom fil-ġejjieni. Jekk ma timxix ma' dawn it-twissijiet u mal-istruzzjonijiet tista' twassal għal mewt jew korriment serju.

Simboli

TWISSIJA tirraġuna situazzjoni perikoluża li, jekk mhix tintlaħaq, tista' twassal għall-mewt jew l-inġurja serja.

AZZJONI MANDATORJA tindika istruzzjonijiet li jridu jiġu segwiti biex jiġu evitati riskji ta' korriment, u ħsara lill-prodott jew tagħmir ieħor.

ZH-SC

重要 - 请仔细阅读并保留以备将来参考。如未遵守这些警告和说明，可能会导致死亡或严重受伤事故。

符号

警告表示危险情况，如果不避免，可能会导致死亡或严重伤害 。

强制行动表示必须遵循的指示，以避免受伤以及产品或其他设备的损坏。

ZH-TR

重要 - 請詳細閱讀並妥善保管，以供日後參考。未遵循這些警告與說明，可能會導致嚴重傷亡意外發生。

符號

警告表示危險情況，如果不避免，可能會導致死亡或嚴重傷害。

強制行動表示必須遵循的指示，以避免受傷以及產品或其他設備的損壞。

JA

重要 - よくお読みになり、大切に保管してください。これらの警告や指示に従わない場合、死亡または重傷を負う可能性があります。

記号

警告は、回避しないと死亡または重傷を負う可能性がある危険な状況を示します。

必須の行動は、怪我や製品や他の機器の損傷を避けるために従うべき指示を示します。

KO

중요 - 이 지침을 주의 깊게 읽고, 나중에 참고할 수 있도록 보관하십시오. 지침을 따르지 않으면 제품을 잘못 사용할 수 있으며, 손상이나 부상을 초래할 수 있습니다.

기호

경고는 피하지 않을 경우 사망이나 심각한 부상을 초래할 수 있는 위험한 상황을 나타냅니다.

필수 조치는 부상 및 제품 또는 다른 장비에 대한 손상을 방지하기 위해 따라야 하는 지침을 나타냅니다.

MS

Penting - Baca dengan teliti dan simpan untuk rujukan masa depan. Kegagalan untuk mematuhi amaran dan arahan ini boleh mengakibatkan kematian atau kecederaan serius.

Simbol

AMARAN menunjukkan keadaan berbahaya yang, jika tidak dielakkan, boleh mengakibatkan kematian atau kecederaan serius.

TINDAKAN WAJIB menunjukkan arahan yang mesti diikuti untuk mengelakkan risiko kecederaan dan kerosakan kepada produk atau peralatan lain.

TH

สำคัญ - อ่านอย่างละเอียดและเก็บไว้เพื่อใช้อ้างอิงในอนาคต การไม่ปฏิบัติตามคำเตือนและคำแนะนำเหล่านี้อาจทำให้เกิดการเสียชีวิตหรือการบาดเจ็บร้ายแรงได้

สัญลักษณ์

คำเตือน บ่งชี้ถึงสถานการณ์อันตรายซึ่งหากไม่หลีกเลี่ยง อาจส่งผลให้เสียชีวิตหรือบาดเจ็บสาหัสได้

การกระทำที่จำเป็นบ่งชี้คำแนะนำที่ต้องปฏิบัติตามเพื่อหลีกเลี่ยงความเสี่ยงต่อการบาดเจ็บและความเสียหายต่อผลิตภัณฑ์หรืออุปกรณ์อื่นๆ

AR

مُهِمّ - اقرأه بعناية، واحتفظ به للرجوع إليه مستقبلًا. يمكن أن يؤدي عدم اتباع هذه التحذيرات والإرشادات إلى الوفاة أو حدوث إصابة خطيرة.

رموز

تحذير يشير إلى موقف خطير قد يؤدي، عند عدم تجنبه، إلى الموت أو حدوث إصابة خطيرة.

يشير **إجراء إلزامي** إلى التعليمات التي يجب اتباعها لتجنب خطر الإصابة أو تلف المنتج أو المعدات الأخرى.

HE

חָשׁוּב - יש לקרוא בקפידה ולשמור לעיון במועד מאוחר יותר. אי עמידה באזהרות ובהוראות עלולה להוביל למוות או לפציעה חמורה.

סמלים

אזהרה מציינת מצב מסוכן שאם לא נמנע ממנו עלול לגרום למוות או לפציעה חמורה

פעולה חובה מצביעה על הנחיות שיש לעקוב אחריהן כדי להימנע מסיכון לפציעה ונזק למוצר או לציוד אחר.

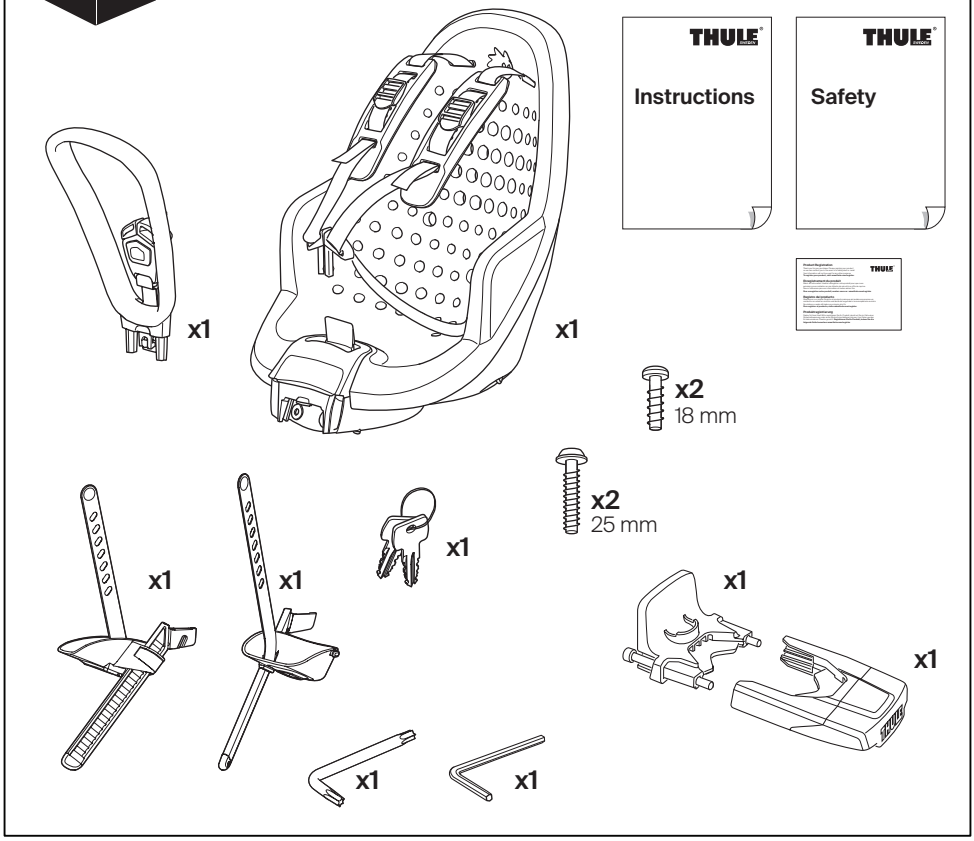

EN 14344:2022

ASTM F3642:2024

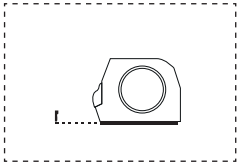

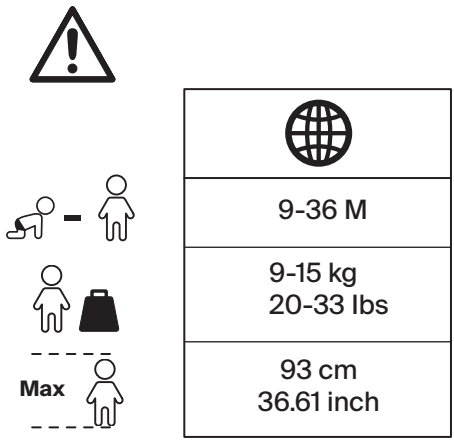
9-36 M
9-15 kg
20-33 lbs
93 cm
36.61 inch
Max

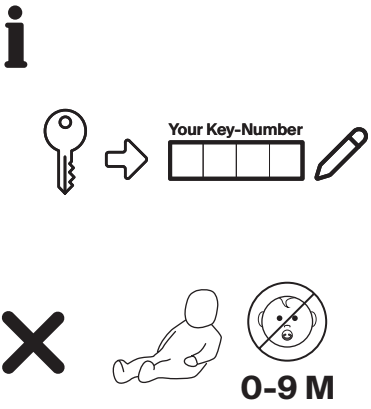
Your Key-Number
0-9 M

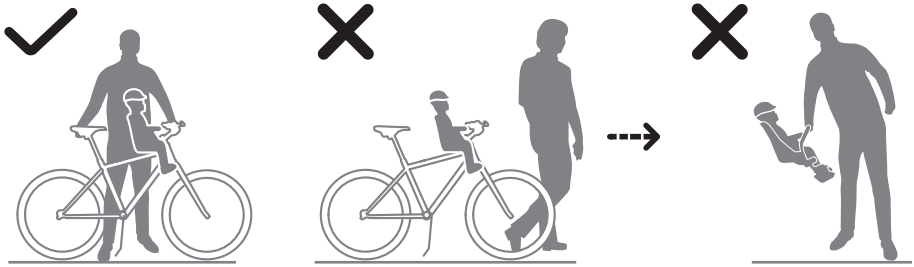

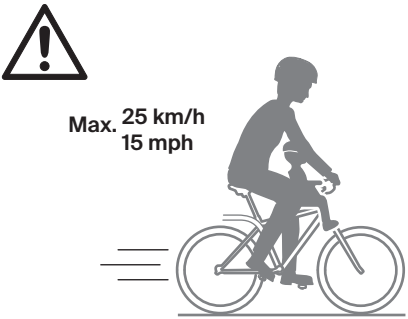
Max. 25 km/h
15 mph

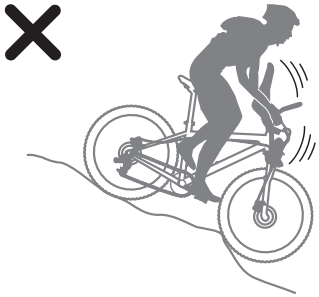

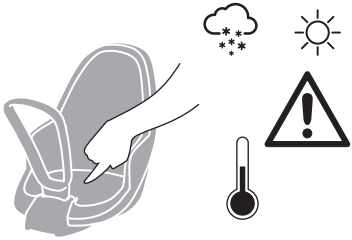

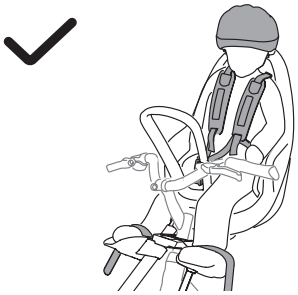

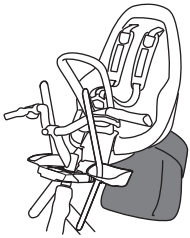

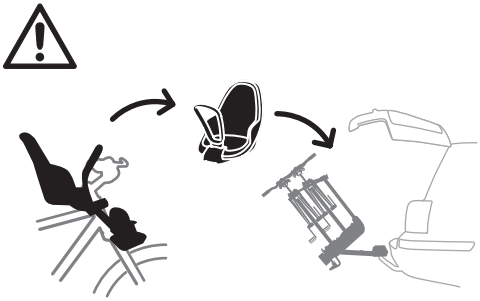

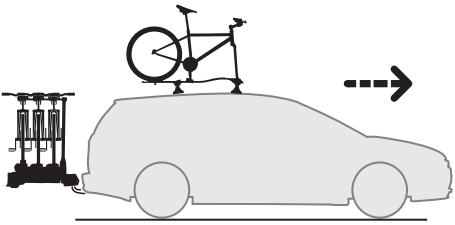

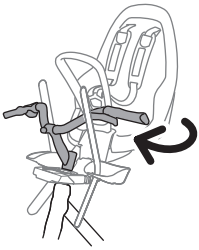

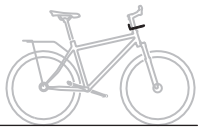

Min:
21 mm
0.83 inch

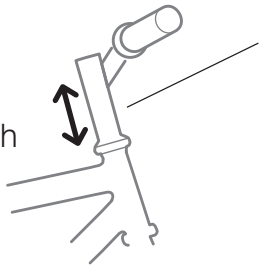

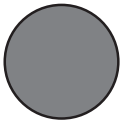

Ø 22-28 mm
Ø 0.87-1.10 inch

Alt 1

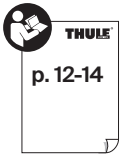

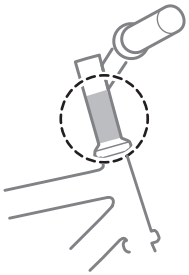

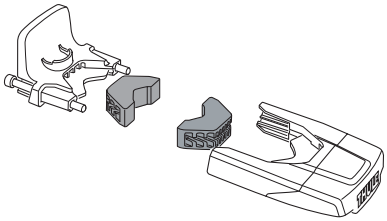

Alt 2

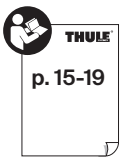

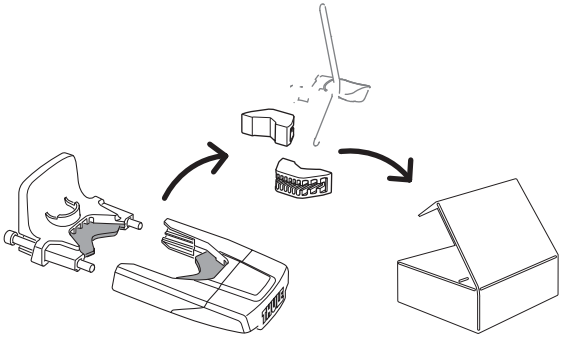

Alt 1

p. 12-14

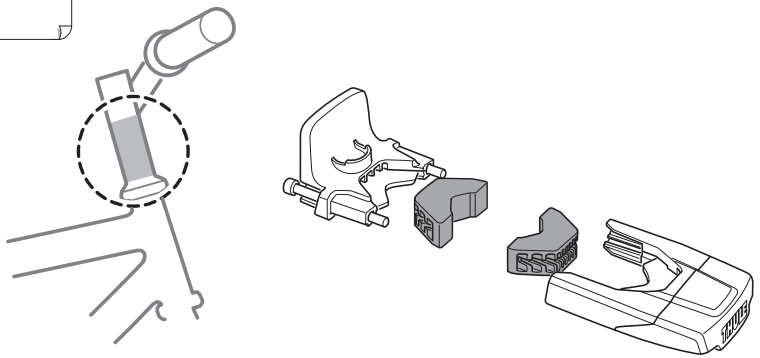

1

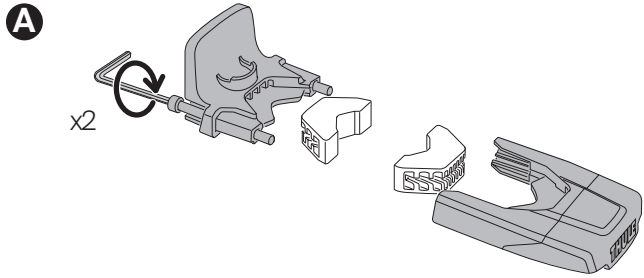

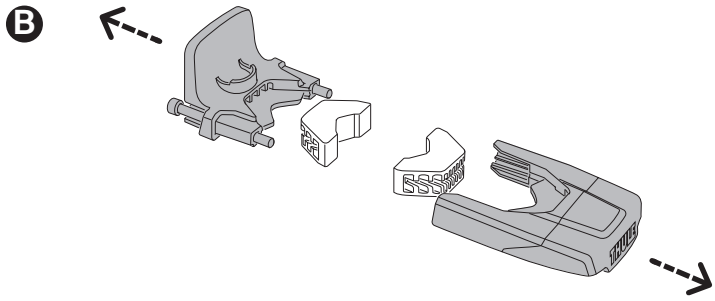

2

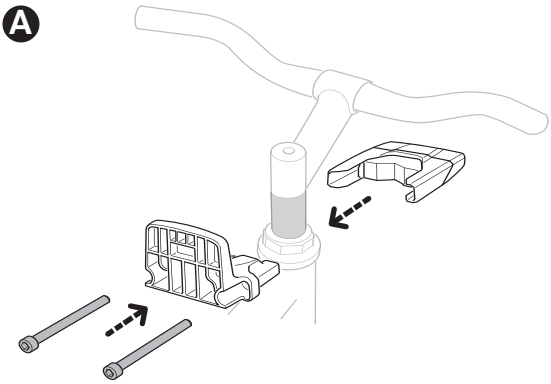

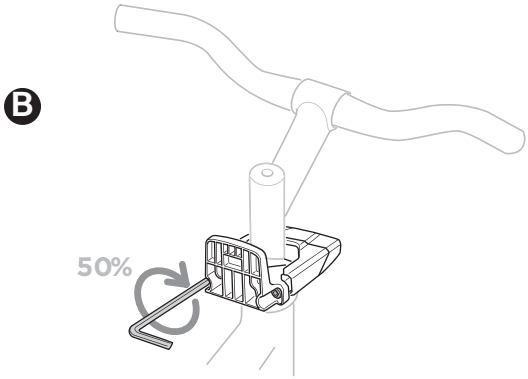

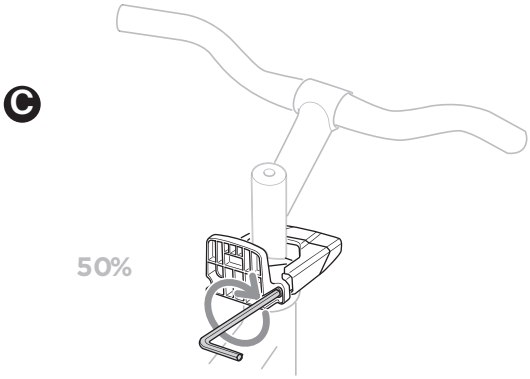

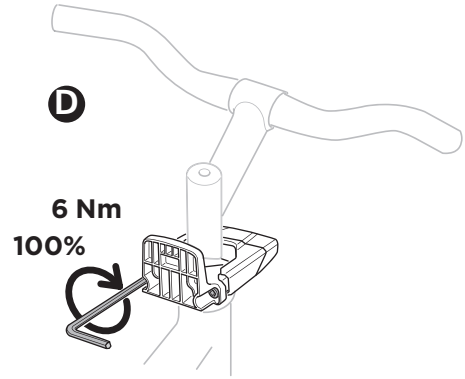
D
6 Nm
100%

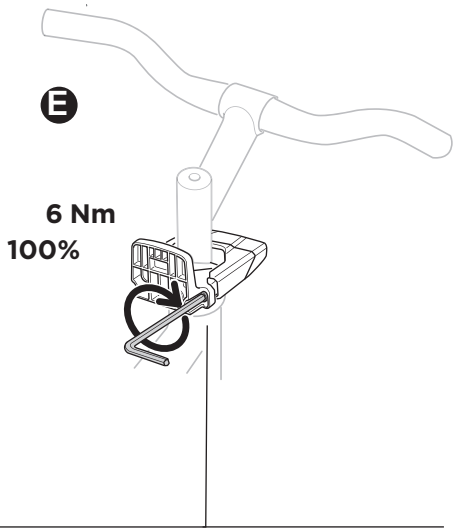
E
6 Nm
100%

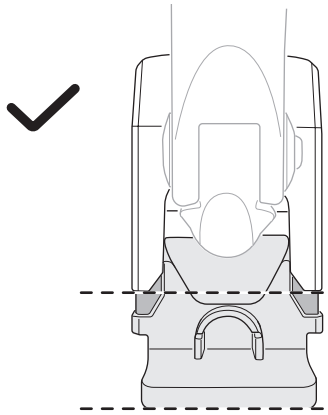

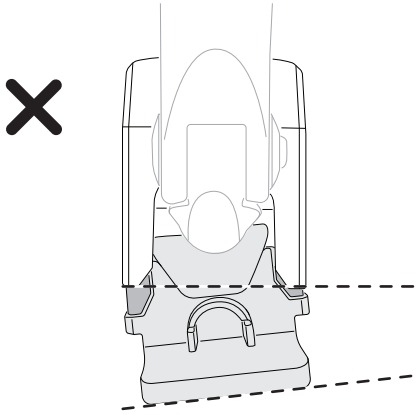

Alt 2

p. 15-19

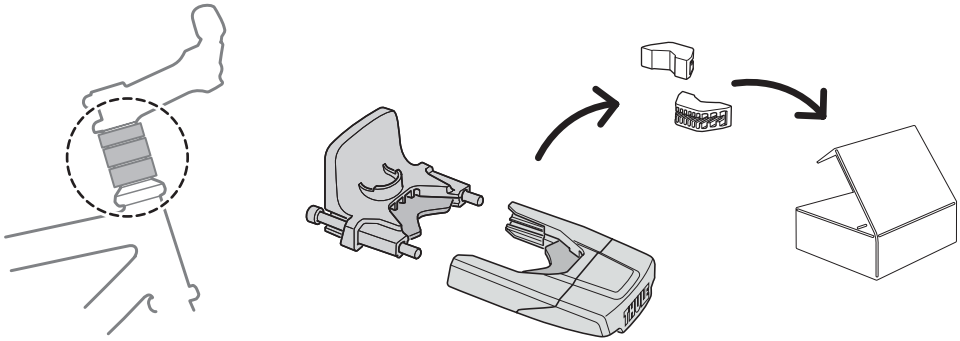

1

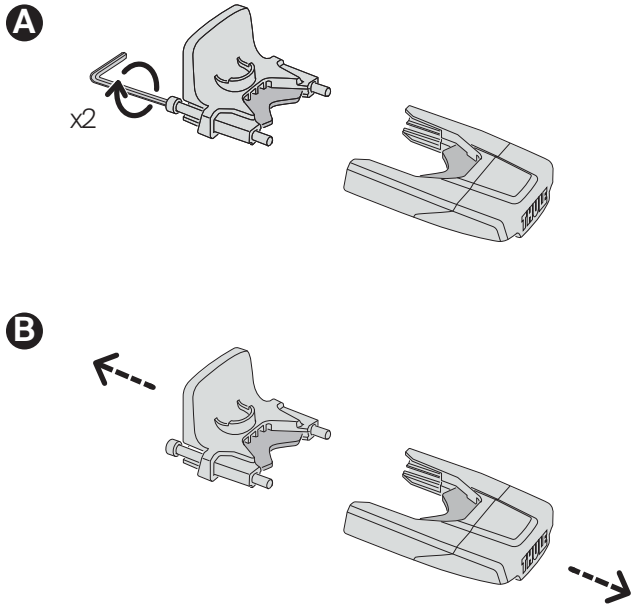

2

Ⓐ

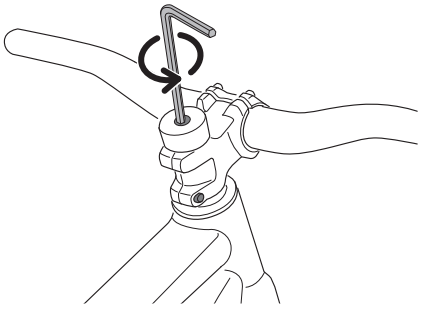

Ⓑ

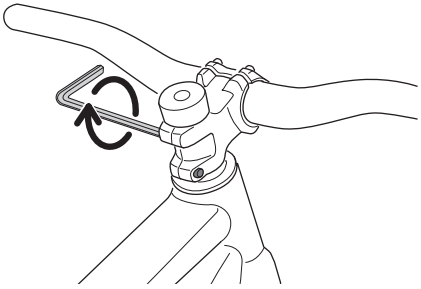

Ⓒ

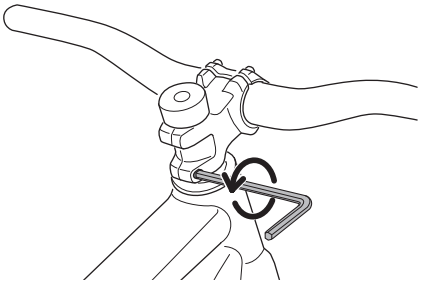

3

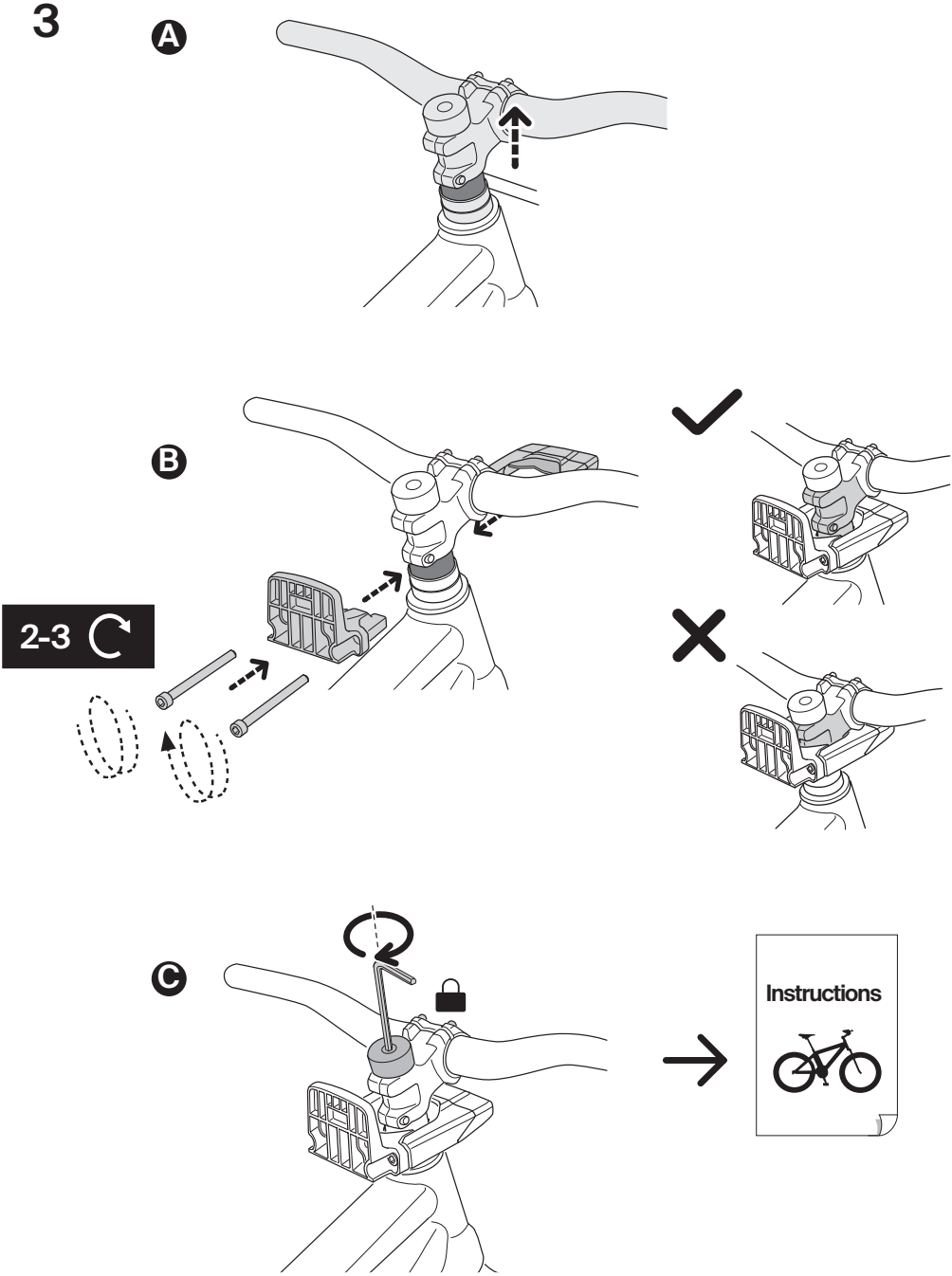

4

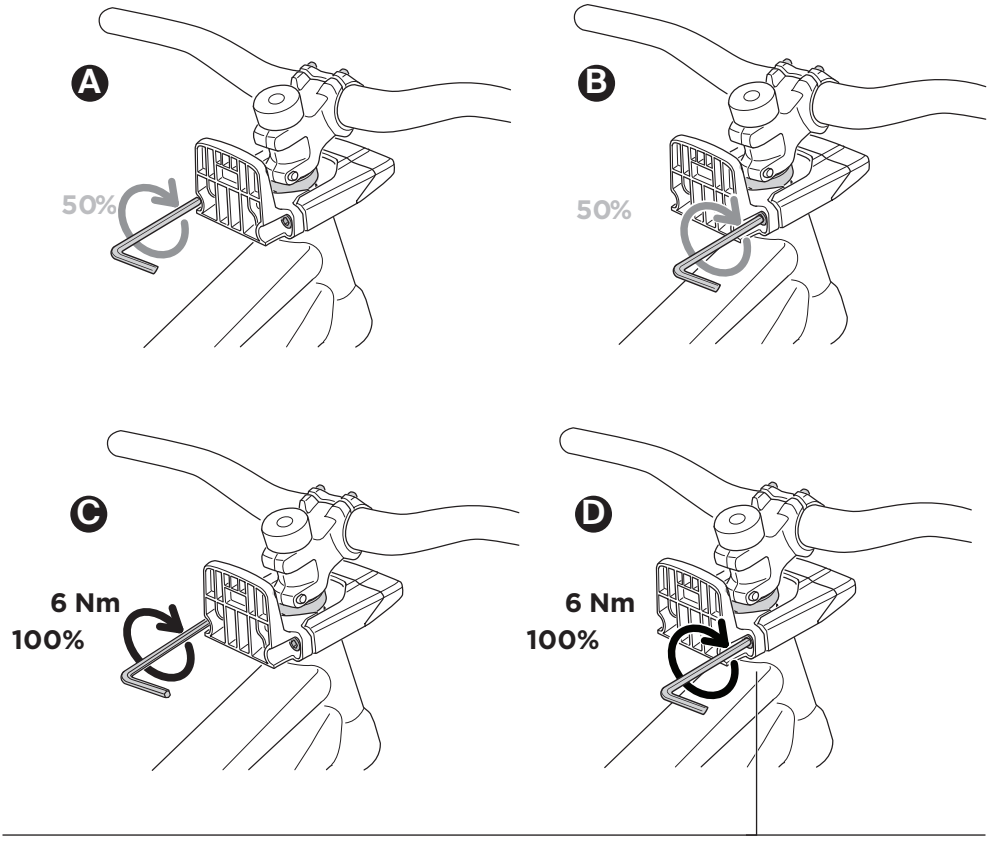

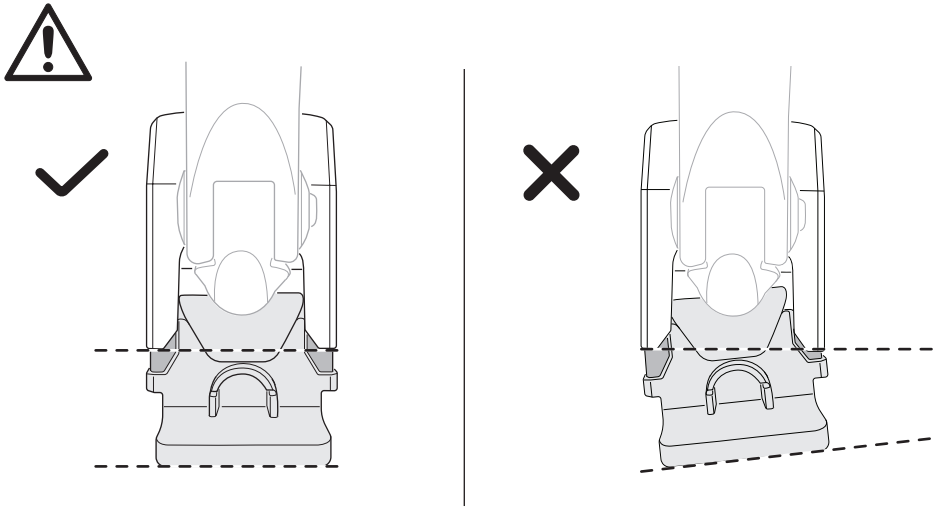

5

Ⓐ

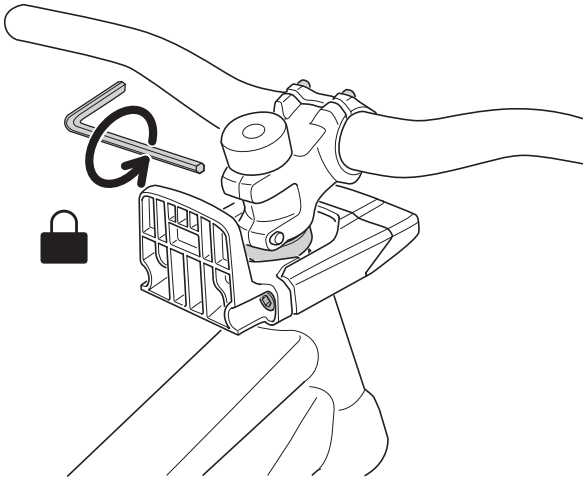

Ⓑ

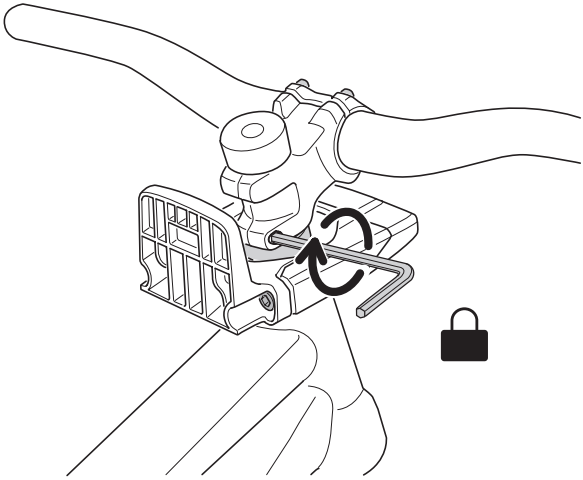

1

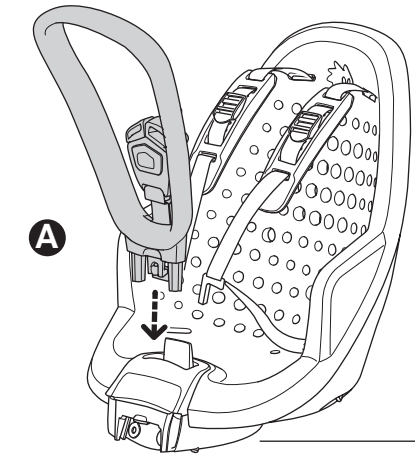

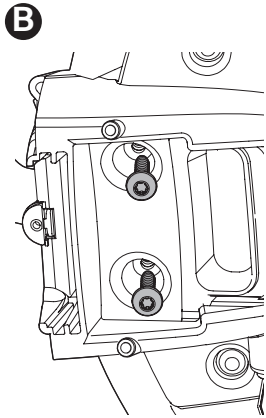

2

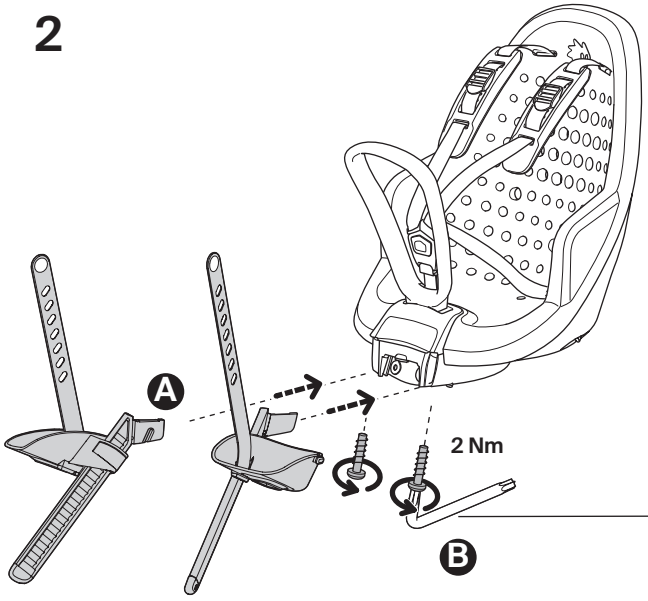

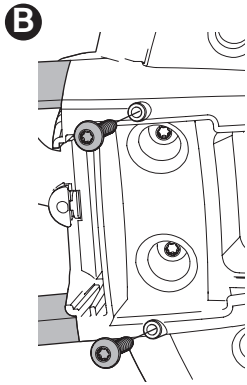

4

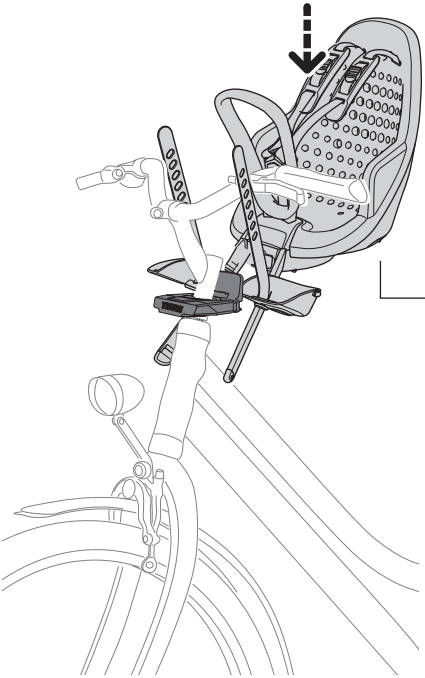

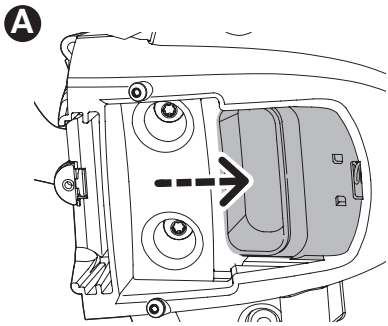

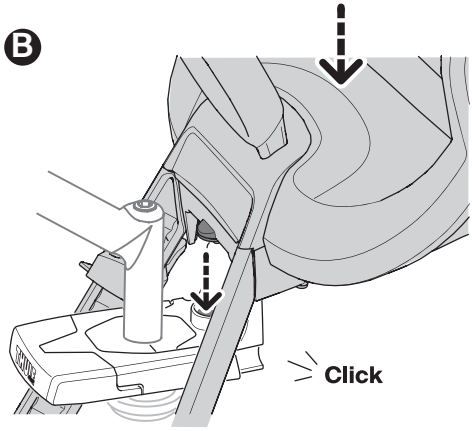

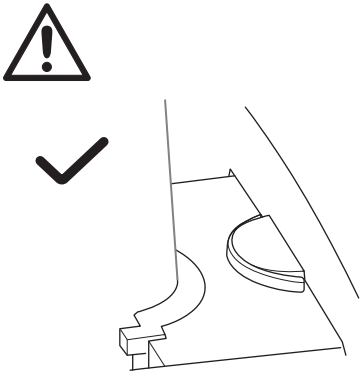

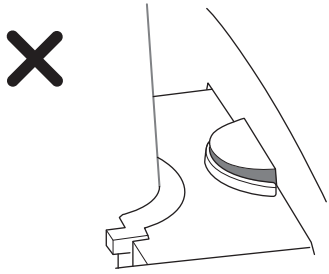

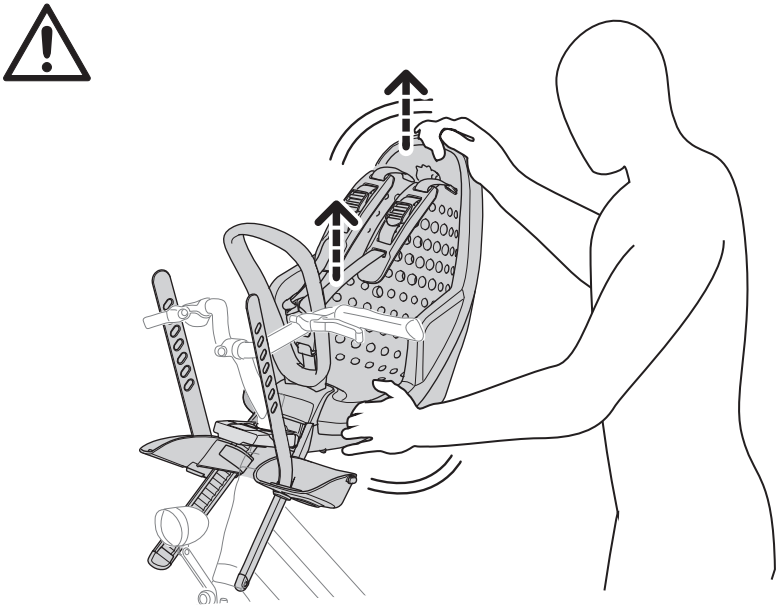

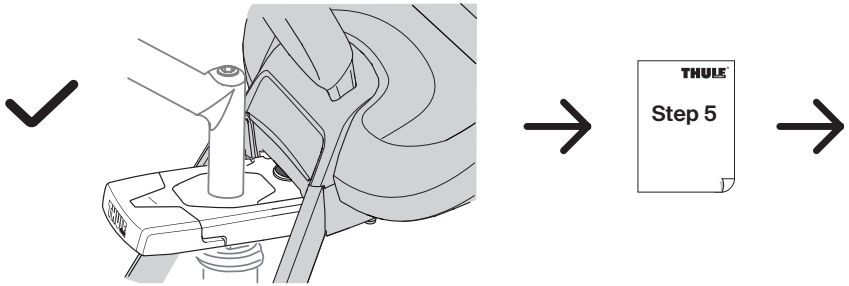
THULE
Step 5

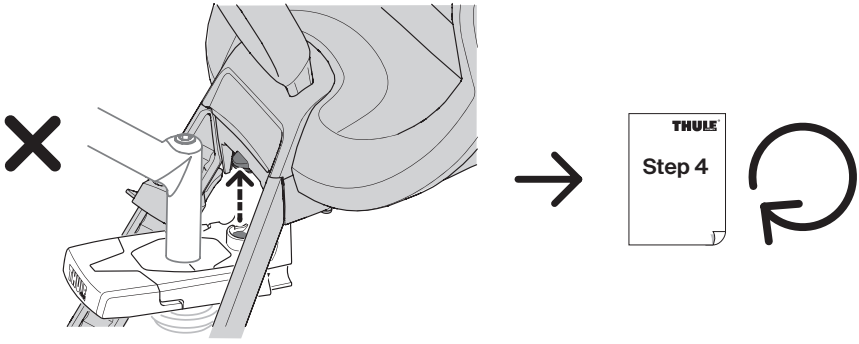
THULE
Step 4

5

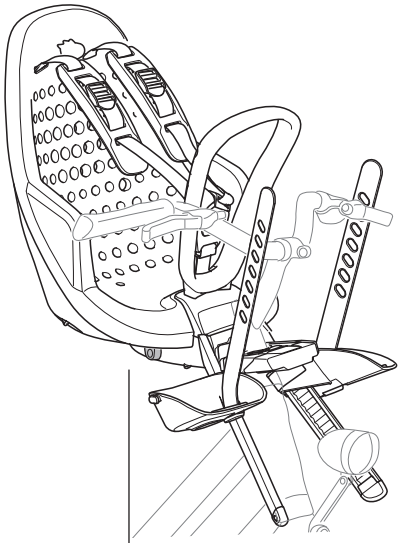

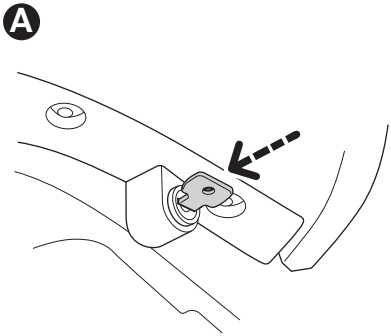

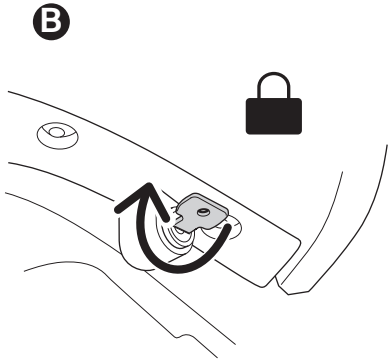

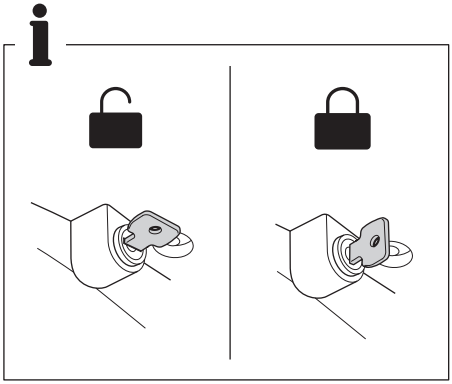

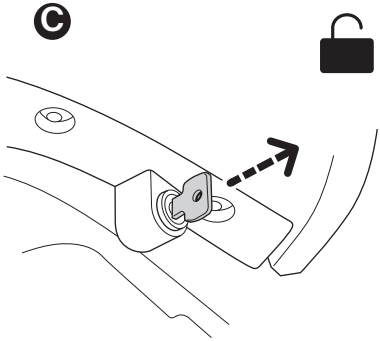

1

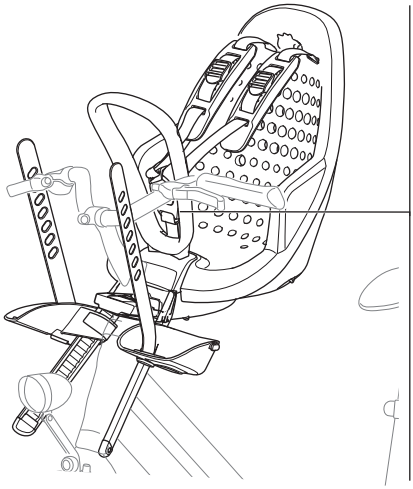

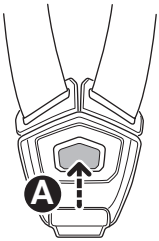

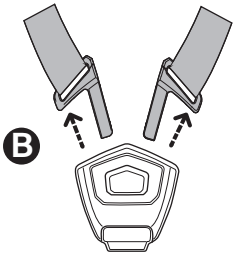

2

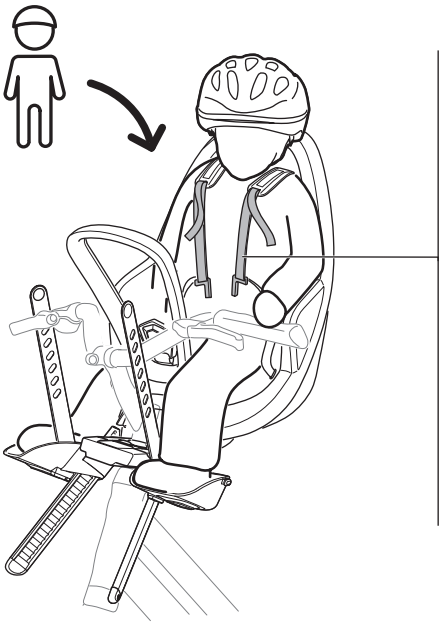

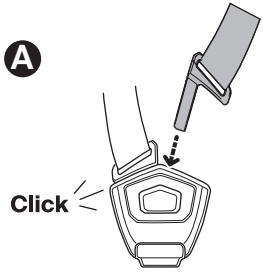

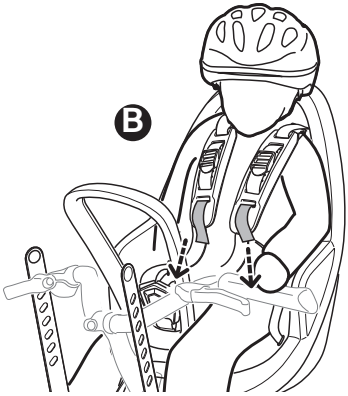

3

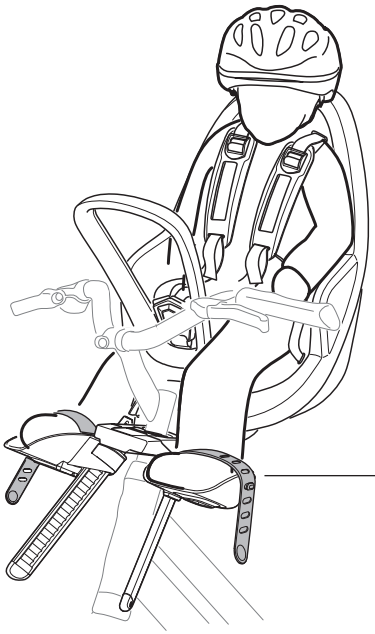

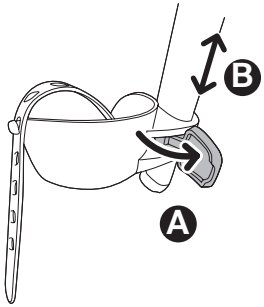

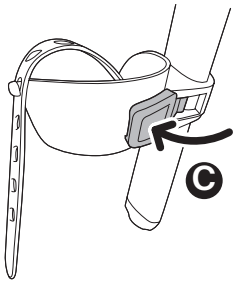

D

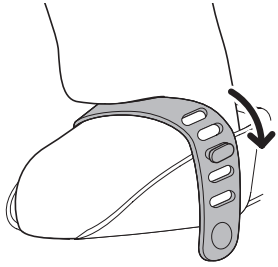

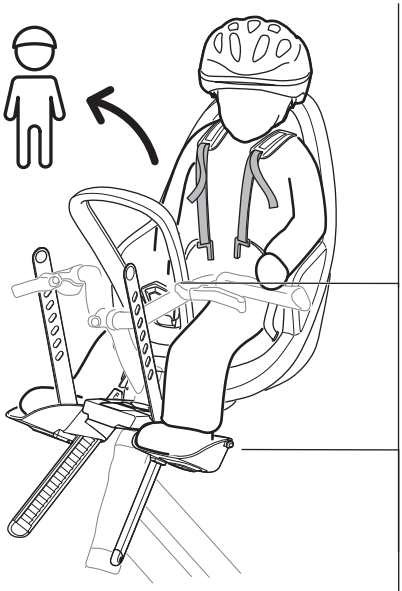

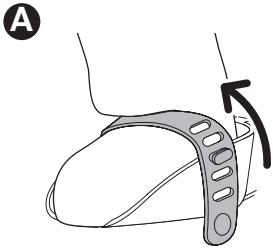
A

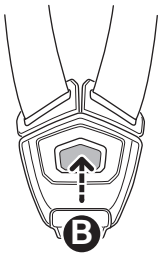
B

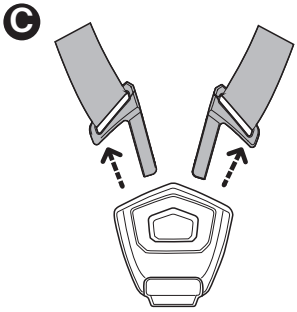
C

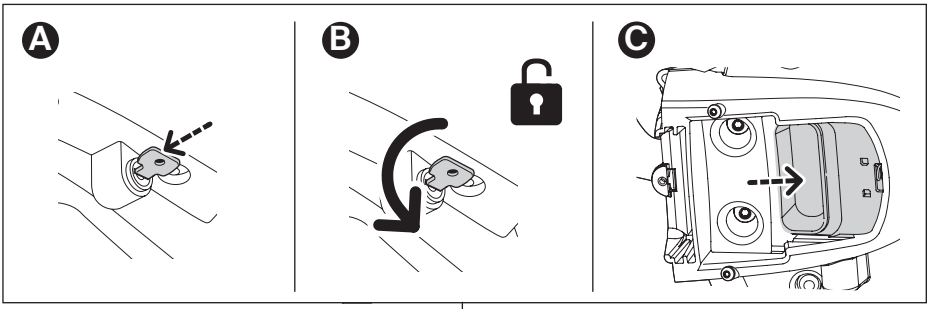
A
B
C

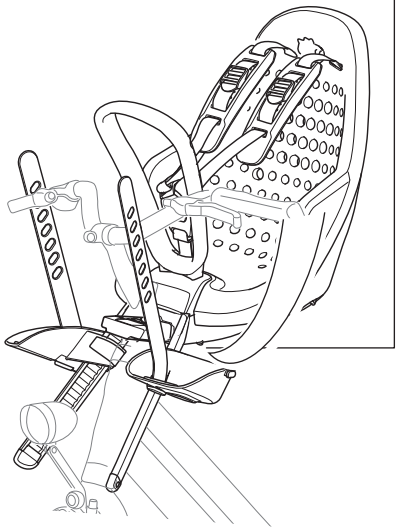

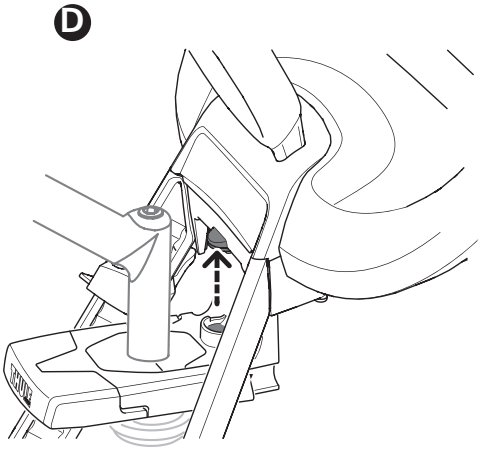
D

Thule.com

EN Accessories/Spare parts
FR Accessoires/Pièces de rechange
ES Portabicicletas de bola de remolque
DE Zubehör/Ersatzteile
NL Fietsdrager voor op de trekhaak
PT Acessórios/Peças de reposição
IT Accessori/Pezzi di ricambio
SV Tillbehör/Reservdelar
DA Tilbehør/Reservedeler
NO Tilbehør/Reservedeler
FI Lisävarusteet/Varaosat
IS Aukabúnaður/Varahlutir
ET Tarvikud/Varuosad
LV Piederumi/Rezerves daļas
LT Priedai/Atsarginės dalys
UK Аксесуари/Запасні частини
PL Akcesoria/Części zamienne
CS Příslušenství/Náhradní díly
HU Kiegészítők/Alkatrészek
RO Accesorii/Piese de schimb
SK Príslušenstvo/Náhradné diely
SL Dodatki/Nadomestni deli
BG Аксесоари/Резервни части
HR Dodaci/Rezervni dijelovi
EL Αξεσουάρ/Ανταλλακτικά
TR Aksesuarlar/Yedek parçalar
MT Aċċessorji/Partijiet tal-bdil
ZH-SC 附件/备件
ZH-TR 配件/備件
JA アクセサリー/予備部品
KO 액세서리/예비 부품
MS Aksesori/Alat ganti
TH อุปกรณ์เสริม/อะไหล่
AR الملحقات / قطع غيار
HE אביזרים / חלקי חילוף

Thule Sweden AB
Borggatan 5, 335 73 Hillerstorp, Sweden
info@thule.com | *www.thule.com*

©**Thule.** All rights reserved.
5565821001 | 2026-10-16 #04